No.	品　名 NAME	型　式 MODEL	寸　法 DIMENSION	台数 QUANTITY
	トップクリーン　エコタイプ洗浄機	MDKL9E	600×600×800	

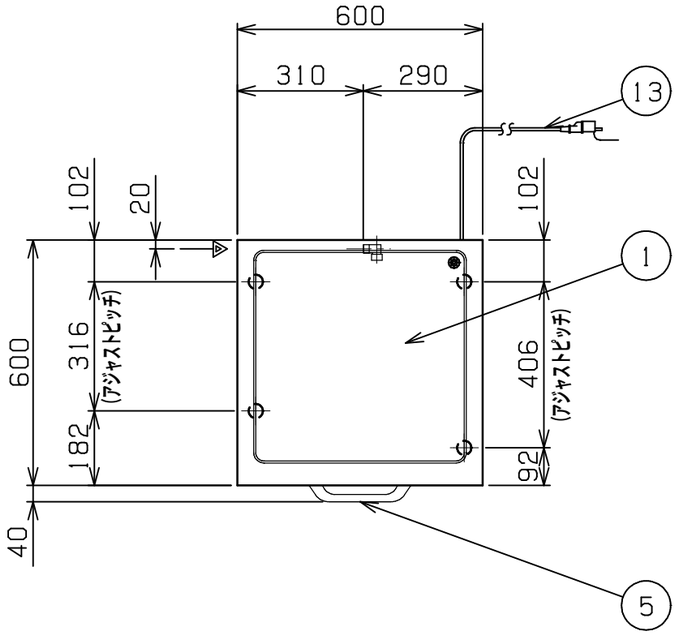

可燃物などからの離隔距離（cm）			
上　方	側　方	後　方	前　方
フード	0以上	0以上	

※床面は不燃構造とすること。
※場所・電源等は取扱説明書の（工事編）に従って正しく行ってください。

排水工事のしかた

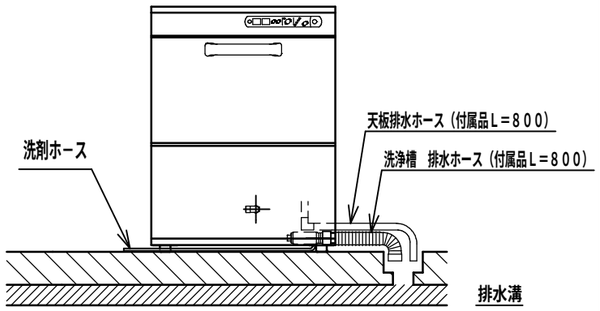

※排水溝からの汚臭、逆流防止の為、排水はエアーギャップを設け、間接排水にすること。
※排水は確認出来ること。

種　類	アンダーカウンタータイプ ブースター外付型　100V
扉開口部高さ	300
洗浄方式	上下回転ノズル方式
すすぎ方式	上下回転ノズル方式
洗浄能力（3段階）	（お急ぎ）60（標準）40（念入り）20ラック／h
洗浄槽貯湯量	19L
洗浄水温度	65℃
すすぎ水温度	80℃
すすぎ水使用量	2L／ラック（すすぎ7秒の時）
洗浄ポンプ消費電力	510／699W　50／60Hz
すすぎポンプ消費電力	180／260W　50／60Hz
洗浄槽排水方式	オーバーフロー栓
洗浄槽用ヒータ	1200W
洗剤供給装置	有
定格電源	単相　100V　50／60Hz　1.2kVA
必要手元開閉器容量	15A　125V　コンセント
定格消費電力	1200W　50／60Hz
製品重量	95kg
付属品	万能ラック500×500（1），20A　Yストレーナー（1）， 20Aフレキシブルホース継手付（1セット），ホース保護管（1） 25A排水ホース（1），20×13アダプター（1）， 内径φ15排水ホース継手付（1セット）

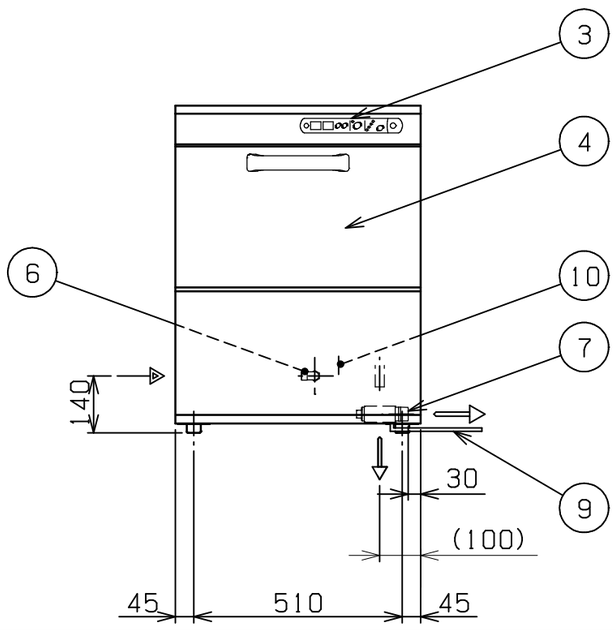

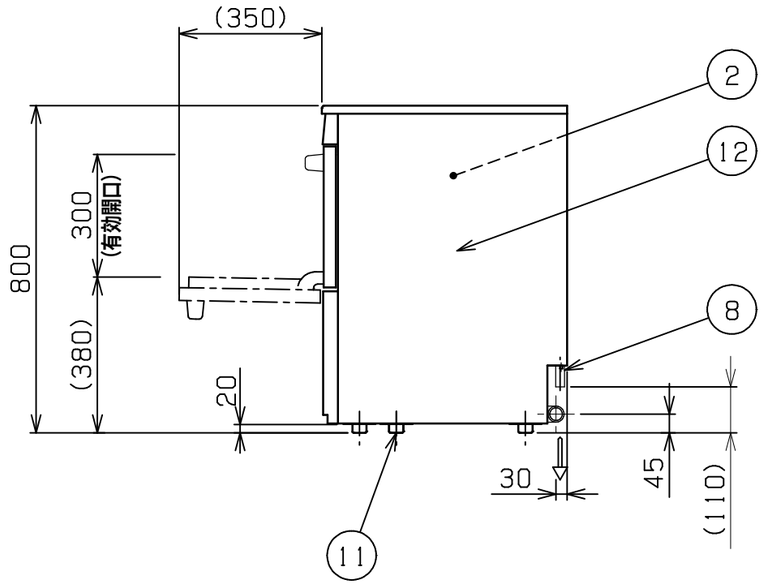

部番	品　名	材　質	備　　考
1	天　板	SUS304	No．4仕上
2	洗浄室	SUS304	
3	操作パネル	SUS304	No．4仕上
4	扉	SUS304	No．4仕上
5	扉取手	樹　脂	
6	給湯口		15A（G1／2）
7	排水口	SUS304	25A（R1）
8	天板排水ホース	PVC	内径φ15　0．8m
9	洗剤ホース		内径φ6　1．4m
10	リンス取入口	SUS304	Rc1／8
11	アジャスト	SUS304	調整幅：0～＋15mm
12	本　体	SUS430	
13	電源コード		2m　プラグ付（接地アダプター付）

※　排水口は必ず排水接続を行ってください。
※　排水口の排水接続は間接排水にしてください。
※　設置上の注意　熱機器の設置については安全の為、消防法の設置基準に従って設置してください。
※　改善の為、仕様及び外観を予告なしに変更することがあります。

給水装置　認証番号	TW4022

業務用総合厨房機器メーカー 株式会社マルゼン MARUZEN CO.,LTD.	変更事項 ALTERATION	尺度 SCALE A3：1／15	日付 DATE	図番 DRAWING No. 10272	工事名称 TITLE	納品日 DATE OF DELIVERY
		検図 CHECK	設計 DESIGN	製図 DRAW	営業担当 CHARGE	図面名称 DRAWING CORD トップクリーン　エコタイプ洗浄機	No．

2026．3