No.	品　名 NAME	型　式 MODEL	寸　法 DIMENSION	台数 QUANTITY
	トップクリーン　エコタイプ洗浄機	MDKLTB9E	600×600×800	

電源コード接続（推奨）

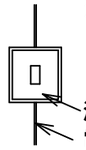

漏電遮断器（手元開閉器）に接続してください。
アースを確実に取り付けてください。

漏電遮断器（手元開閉器）
電源コード

可燃物などからの離隔距離（cm）

上　方	側　方	後　方	前　方
フード	0以上	0以上	

※床面は不燃構造とすること。
※場所・電源等は取扱説明書の（工事編）に従って正しく行ってください。

排水工事のしかた

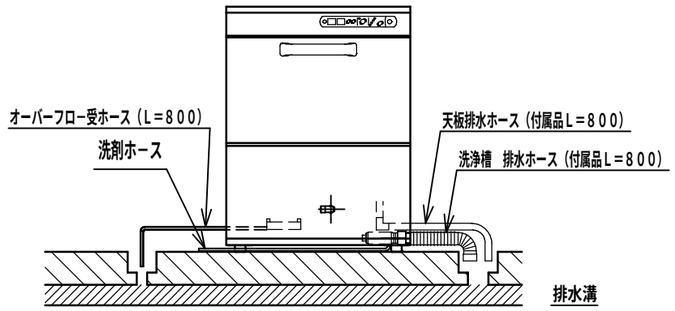

※排水溝からの汚臭、逆流防止の為、排水はエアーギャップを設け、間接排水にすること。
※排水は確認出来ること。

種　類	アンダーカウンタータイプ 貯湯タンク内蔵型　200V
扉開口部高さ	300
洗浄方式	上下回転ノズル方式
すすぎ方式	上下回転ノズル方式
洗浄能力（3段階）	（お急ぎ）60（標準）40（念入り）20ラック／h
洗浄槽貯湯量	19L
貯湯タンク貯湯量	7L（有効2L）
洗浄水温度	65℃
すすぎ水温度	80℃
すすぎ水使用量	2L／ラック（すすぎ7秒の時）
洗浄ポンプ消費電力	510／699W　50／60Hz
すすぎポンプ消費電力	180／260W　50／60Hz
洗浄槽排水方式	オーバーフロー栓
洗浄槽用ヒータ	1200W
貯湯タンク用ヒータ	3000W
洗剤供給装置	有
定格電源	三相　200V　50／60Hz　3.6／3.8kVA
必要手元開閉器容量	15A
定格消費電力	3550／3750W　50／60Hz
製品重量	101kg
付属品	万能ラック500×500（1），15A　Yストレーナー（1），15Aフレキシブルホース継手付（1セット），ホース保護管（1）25A排水ホース（1），内径φ15排水ホース継手付（1セット）

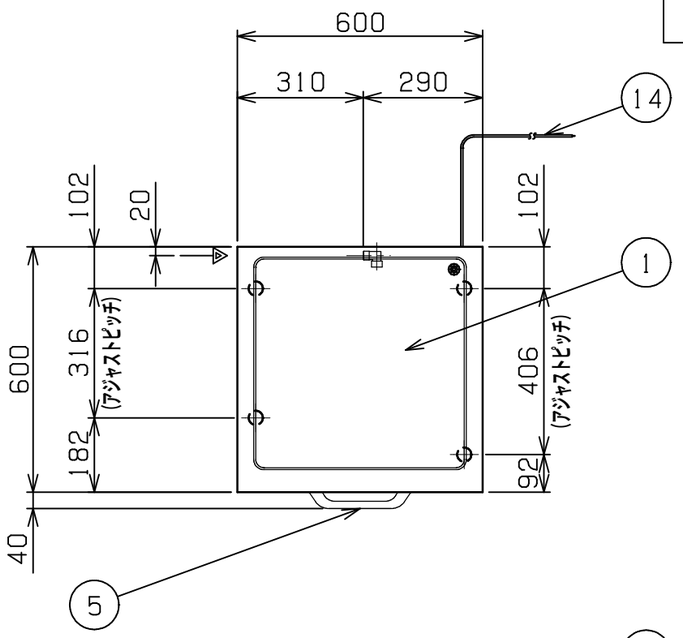

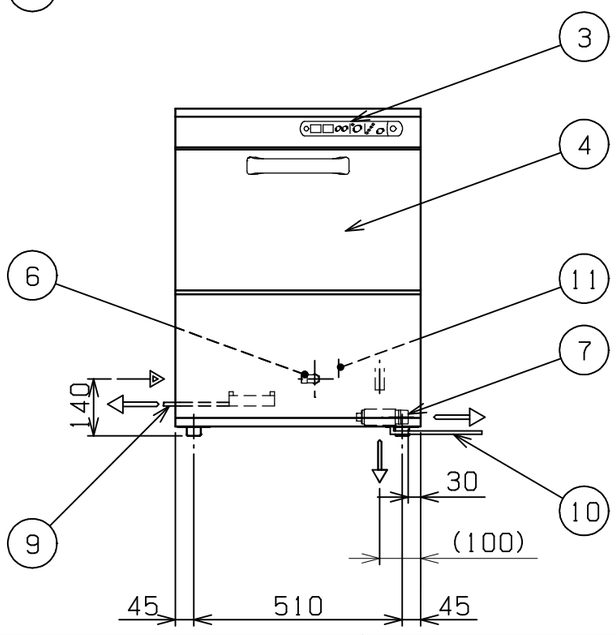

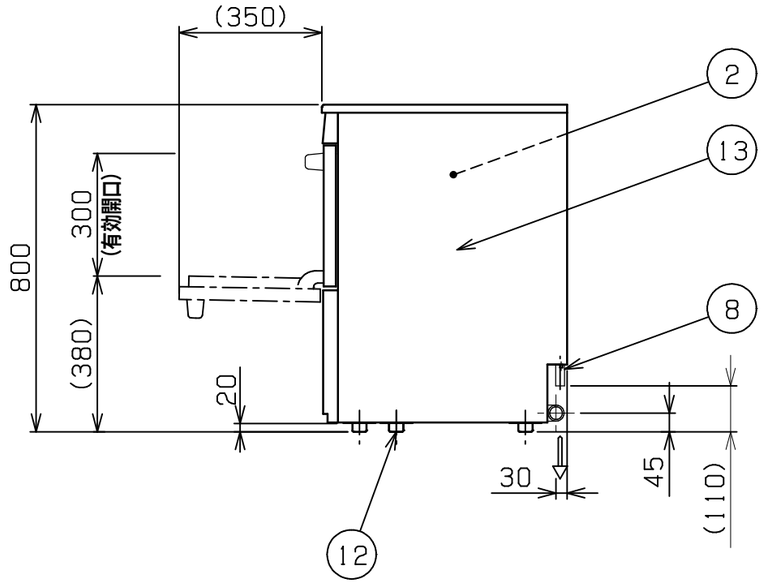

部番	品　名	材　質	備　考
1	天　板	SUS304	No．4仕上
2	洗浄室	SUS304	
3	操作パネル	SUS304	No．4仕上
4	扉	SUS304	No．4仕上
5	扉取手	樹　脂	
6	給湯口		15A（G1／2）
7	排水口	SUS304	25A（R1）
8	天板排水ホース	PVC	内径φ15　0．8m
9	オーバーフロー受ホース		内径φ6　0．8m
10	洗剤ホース		内径φ6　1．4m
11	リンス取入口	SUS304	Rc1／8
12	アジャスト	SUS304	調整幅：0～+15mm
13	本　体	SUS430	
14	電源コード		2m　2mm²－4芯

※　排水口、オーバーフローは必ず排水接続を行ってください。
※　排水口、オーバーフローの排水接続は間接排水にしてください。
※　設置上の注意　熱機器の設置については安全の為、消防法の設置基準に従って設置してください。
※　改善の為、仕様及び外観を予告なしに変更することがあります。

給水装置　認証番号	TW4022

業務用総合厨房機器メーカー
株式会社マルゼン
MARUZEN　CO.,LTD.

変更事項 ALTERATION	尺度 SCALE	日付 DATE	図番 DRAWING No.	工事名称 TITLE	納品日 DATE OF DELIVERY
	A3：1/15		10274		
	検図 CHECK	設計 DESIGN	製図 DRAW	営業担当 CHARGE	図面名称 DRAWING CORD トップクリーン　エコタイプ洗浄機	No．

2026．3