No.	品　名 NAME	台数 QUANTITY	型　式 MODEL　・　寸　法 DIMENSION
	電気卓上ウォーマー		ＭＥＷ－３５０Ａ～Ｋ

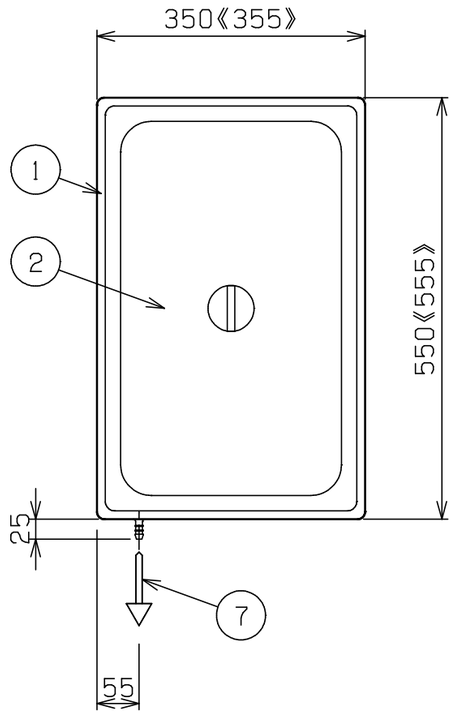

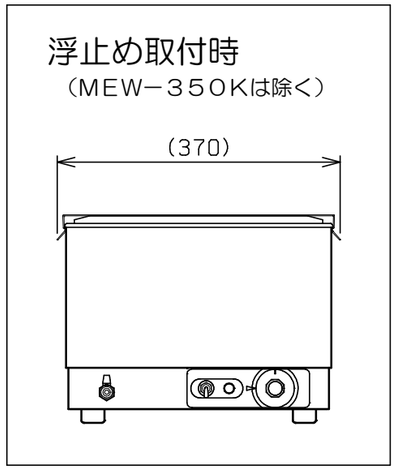

型式	ポット組合せ	サイズ	数
350B		1／2	2
350C		1／3	3
350D		1／4	4
350E		1／6	6
350F		1／3	1
		2／3	1

型式	ポット組合せ	サイズ	数
350G		1／6	2
		2／3	1
350H		1／2	1
		1／4	2
350I		1／3	1
		1／6	4
350J		1／3	2
		1／6	2
350K			2

種　類	タテ型		
外形寸法	間　口	奥　行	高　さ
	350《355》	550《555》	260《265》
定格電源	単相　100V　50／60Hz　1．0kVA		
消費電力	1．0kW		
安全装置	フロートスイッチ（水位センサ）		
製品重量	11．5kg		
槽仕様	外寸350（W）×550（D）×185（H） 貯湯量　最大7ℓ（ポット取付時）		
1／1角ポット仕様	外寸325（W）×530（D）×150（H） 容量20．0ℓ		
1／2角ポット仕様	外寸265（W）×325（D）×150（H） 容量8．7ℓ		
1／3角ポット仕様	外寸176（W）×325（D）×150（H） 容量5．5ℓ		
1／4角ポット仕様	外寸162（W）×265（D）×150（H） 容量3．8ℓ		
1／6角ポット仕様	外寸162（W）×176（D）×150（H） 容量2．2ℓ		
2／3角ポット仕様	外寸325（W）×354（D）×150（H） 容量12．0ℓ		
丸ポット	内径φ220　深さ210　容量6．5ℓ		
付属品	浮止め，槽桟		

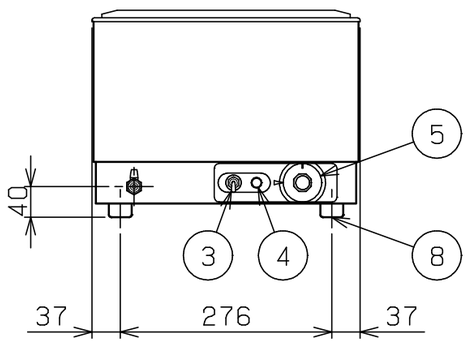

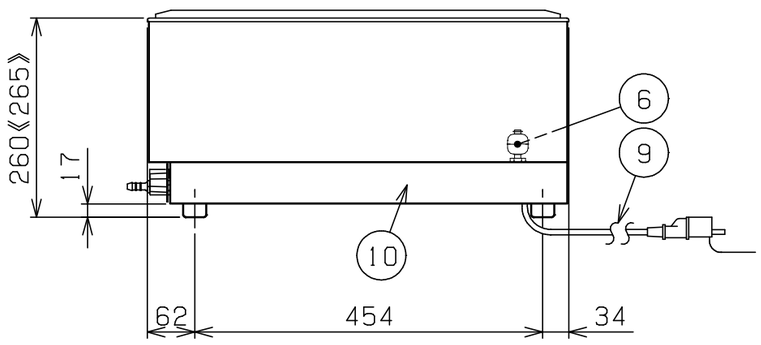

部番	品　名	材　質	備　考
1	槽	SUS304	
2	1／1角ポット	SUS304	各種サイズ有り
3	電源スイッチ		
4	電源ランプ		
5	サーモスタット		30～110℃
6	フロートスイッチ	SUS304	
7	排水口		φ10ホース口
8	ゴム脚	NBR	
9	電源コード		2m　プラグ付（接地アダプター付き）
10	本　体	SUS430	No．4仕上

※本図はＭＥＷ－３５０Ａを示す
※《　　》寸法はＭＥＷ－３５０Ｋを示す　※　改善の為、仕様及び外観を予告なしに変更することがあります。

業務用総合厨房機器メーカー 株式会社マルゼン MARUZEN CO. LTD.	変更事項 ALTERATION	尺度 SCALE 1/8	日付 DATE ・　・	図番 DRAWING No. 01996	工事名 TITLE	納品日 DATE OF DELIVERY
		検図 CHECK	設計 DESIGN	製図 DRAW	営業担当 CHARGE	図面名称 DRAWING CORD 電気卓上ウォーマー	承認印 APPROVED

2016．9