Maruzen

食器洗浄機
トップクリーン

エコタイプ食器洗浄機	P1
器具･容器洗浄機	P23
ラックコンベアタイプ食器洗浄機	P25
コンパクトコンベア洗浄機	P27
涼厨コンベア洗浄機	P29
中型コンベアタイプ洗浄機	P31
大型コンベアタイプ洗浄機	P41
カゴごと洗浄機	P51
コンテナ洗浄機	P55
ブースター・ラック	P57

カウンター器具洗浄機に
イニシャルコストを抑えた
強制排水無し仕様が新登場！
(P20をご覧ください)

業務用総合厨房機器メーカー
マルゼン

2025年4月版

コストカット、安全性確保、労働力の調理への集中…
経営の視点から見れば、手洗いより食器洗浄機(トップクリーン)!

洗浄コストは1/4以下まで圧縮可能!!

トップクリーン導入により、食器洗浄作業に携わる人件費が削減できるほか、作業スピードが3〜5倍にアップし、水道・電気・ガスなど経費の大幅カットが可能になります。これによりトータルの洗浄作業コストを約1/4にまで圧縮します。

必要経費を大幅削減！

手洗いとトップクリーンのコスト比較(目安)
(1日2,000枚の洗浄を行った場合)

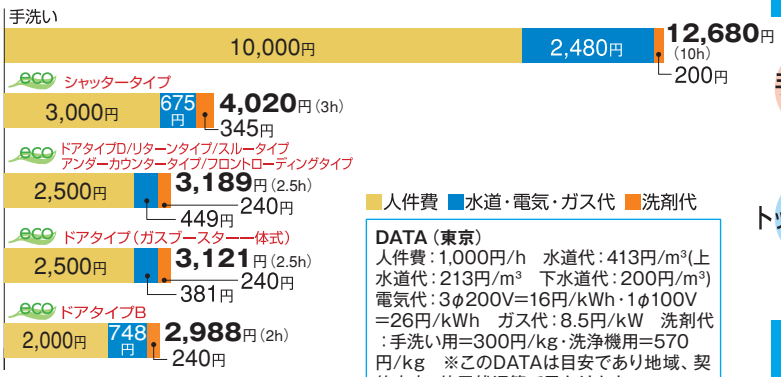

■人件費 ■水道・電気・ガス代 ■洗剤代

DATA(東京)
人件費:1,000円/h　水道代:413円/m³(上水道代:213円/m³　下水道代:200円/m³)
電気代:3φ200V=16円/kWh・1φ100V=26円/kWh　ガス代:8.5円/kW　洗剤代:手洗い用=300円/kg・洗浄機用=570円/kg　※このDATAは目安であり地域、契約内容、使用状況等で異なります。

時間と工程を短縮！

手洗いのスピードは約200枚/時が限度。対してトップクリーンは960〜1,150枚/時を洗い上げます。

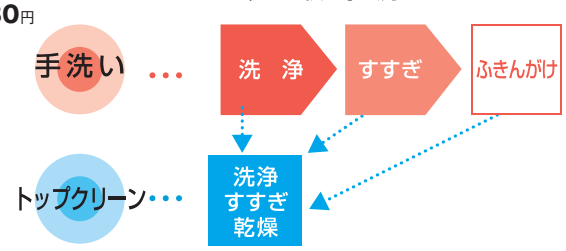

"うっかり"食器破損を削減。

人の手では避けられない食器の"うっかり"破損。年間10%もあるといわれている(当社調べ)食器破損を削減します。

洗浄コスト1/4を実現する強力な洗浄力

上下回転ノズル

上下の洗浄アームを回転させながら高圧の洗浄湯を噴射、グラス類と形状を問わず、ムラなくパワフルに洗い上げます。上下の洗浄ノズルとすすぎノズルはエ具なしで取外しでき、ノズルの目詰まりも簡単にとれ、常に最良の洗浄力が得られます。

▲上ノズル

▲下ノズル

上下同調スイングノズル

マルゼン独自の上下同調スイング方式

上下洗浄ノズルの噴射角度を同調させることで、食器にあたる洗浄湯の角度を常に変化させ、洗浄時の食器のがたつきや飛び跳ねを抑えながら、食器の隅々までムラなく洗浄する画期的な方式です。

▲上ノズル

▲下ノズル

シャープで強力なナイフエッジ水流

洗浄ノズル噴射口の形状をフラットにすることで、食器にあたる水流の水圧をいっそう高めました。シャープで強力な水流が、汚れを剥離するように洗い落とします。洗浄ノズルは清掃が簡単な取外し式です。

効率的な洗浄のために

スイッチひとつで自動給湯／加熱のラクラク操作パネル！

電源スイッチを入れれば自動的に給湯・加熱が始まる省力化設計です。洗浄湯温度、すすぎ湯温度はデジタルで見やすく表示します。

洗浄時間3段階切換

食器の汚れに応じて、洗浄時間を短・中・長の3段階にワンタッチで切換え可能。ムダがありません。
(短) 比較的汚れが軽いとき。
(中) 通常の汚れ具合のとき。
(長) 汚れがひどいとき。

"すすぎ" コース選択可能

"すすぎ" コースを選べばすすぎ工程のみを行うことができます。手洗いした食器のすすぎや盛付前の皿の温めに使用します。

洗浄終了ブザー

洗浄終了時にはブザーでお知らせします。(ブザー音を消すことも可能です。お問合せください。)

洗浄湯をきれいに保つクリーンフロー方式！

オーバーフロー排水はクリーンフロー方式を採用。洗浄槽底部の汚れた低温水を中心に排水するため、洗浄槽のお湯をきれいに保ちます。さらに、アイドルタイム時の保温にかかる電気代を節減でき、また排水温度も低減できます。

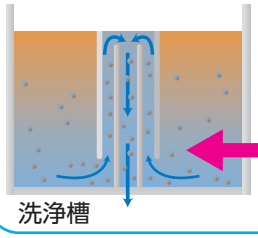

1日100回洗浄の場合、
約16円/日の削減!
(※使用状況によって異なります)

槽底部の汚れた低温水を中心に排水!

安全な作業のために

事故診断(エラー表示)&異常停止機能

洗浄機本体の万一のトラブル時には、温度表示部にエラーコードを表示し、自動で運転を停止します。

洗浄タンク・貯湯タンク空焚防止装置

洗浄タンク・貯湯タンクが空の場合には、ヒーターに通電しない安全設計です。

衛生的な洗浄のために

天井・上ノズルすすぎ

すすぎ時に天井や上洗浄ノズルに向けてすすぎ湯を噴射するので、洗浄後の"あとだれ"を防ぎ、仕上がりが向上するとともに洗浄室内の衛生を保ちます。

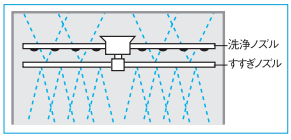

洗剤自動供給装置

洗剤自動供給装置を内蔵しているので、設置時の煩わしさがありません。
(シャッタータイプ・ドアタイプを除く)

貴店のニーズにあわせて選べる充実のラインアップ。

食器洗浄機トップクリーン	型式	貯湯タンク※1	必要給湯設備※2	
			号　数	温　度
3方向から出し入れできて作業性バツグン ドアタイプ (掲載ページP3)	MDDT8E	100V貯湯タンク内蔵	14号以上	75℃以上
	MDDTB8E	200V貯湯タンク内蔵	12号以上	65℃以上
	MDD8E	外付型	(注1)	
	MDDB8E	外付型		
	MDDT5B8E	200V貯湯タンク内蔵	10号以上	55℃以上
	MDDT6B8E	200V貯湯タンク内蔵	10号以上	50℃以上
	MDB8E	外付型	(注1)	
ガスブースター一体式 (掲載ページP5)	MDDG8E	ガスブースター一体式	10号以上	40℃以上
	MDDGB8E	ガスブースター一体式	10号以上	40℃以上
	MDDGH8E	ガスブースター一体式	水道直結(10℃以上)	
	MDDGHB8E	ガスブースター一体式	水道直結(10℃以上)	
	MD2GHB7E	ガスブースター一体式	14号以上	60℃以上
除湿排気装置付きドアタイプ (掲載ページP7)	MDDT7B9JE	200V貯湯タンク内蔵	水道直結(5～20℃)	
	MDDT7B9E	200V貯湯タンク内蔵	10号以上	45℃以上
自動開ドア仕様ドアタイプ (掲載ページP9)	MDDT7B9EOP	200V貯湯タンク内蔵	10号以上	45℃以上
涼厨仕様ドアタイプ (掲載ページP10)	MDD8CE	外付型	組み合わせは WB-SC21Bのみと なります。(水道直結)	
	MDDB8CE	外付型		
前・右・左のどの方向も選べる リターンタイプ (掲載ページP12)	MDRT8E	100V貯湯タンク内蔵	14号以上	75℃以上
	MDRTB8E	200V貯湯タンク内蔵	12号以上	65℃以上
	MDRT6B8E	200V貯湯タンク内蔵	10号以上	50℃以上
	MDR8E	外付型	(注1)	
ラックが通り抜けてスムーズな作業 スルータイプ (掲載ページP13)	MDWT8E	100V貯湯タンク内蔵	14号以上	75℃以上
	MDWTB8E	200V貯湯タンク内蔵	12号以上	65℃以上
	MDWT6B8E	200V貯湯タンク内蔵	10号以上	50℃以上
	MDW8E	外付型	(注1)	
厨房カウンターにラクラク収納 アンダーカウンタータイプ (掲載ページP14)	MDK(L)T8E	100V貯湯タンク内蔵	14号以上	75℃以上
	MDK(L)TB8E	200V貯湯タンク内蔵	12号以上	65℃以上
	MDK(L)T6B8E	200V貯湯タンク内蔵	10号以上	50℃以上
	MDK(L)8E	外付型	(注1)	
アンダーカウンタータイプ 奥行450mmタイプ (掲載ページP16)	MDKST8E	100V貯湯タンク内蔵	14号以上	75℃以上
アンダーカウンタータイプ 強制排水仕様 (掲載ページP17)	PDK(L)(P)T5B	200V貯湯タンク内蔵	10号以上	55℃以上
	PDKLT5BJ	200V貯湯タンク内蔵	水道直結(10℃以上)	
カウンター器具洗浄機 強制排水仕様 (掲載ページP19)	PDKPHT5B2J	200V貯湯タンク内蔵	水道直結(10°C以上)	
	PDKPHT5B2	200V貯湯タンク内蔵	12号以上	65°C以上
	MDKPHTB2	200V貯湯タンク内蔵	12号以上	70°C以上
スリムボディで厨房スペースを有効に使える フロントローディングタイプ (掲載ページP21)	MDFA8E	100V貯湯タンク内蔵	14号以上	75℃以上
	MDFB8E	200V貯湯タンク内蔵	12号以上	65℃以上
	MDPS	200V貯湯タンク内蔵	10号以上	55℃以上
上部からの出し入れで小規模店に最適 シャッタータイプ (掲載ページP22)	MDST8E	100V貯湯タンク内蔵	19号以上	75℃以上
	MDSTB8E	200V貯湯タンク内蔵	17号以上	70℃以上

※1：100V 貯湯タンク内蔵機種は必ず高温出湯対応の給湯器と組み合わせてご使用ください。
※2：給湯設備への給水温度は水温10℃で、洗浄槽給湯時の必要水量で算出しています。(注1)組み合わせるブースターによって変わります。詳しくは53pをご覧ください。
●電気ブースター、ガスブースターについては、掲載機種以外にも各種タイプをご用意しております。(→57p)。詳しくはお問い合わせください。

ドアタイプ

アシスト付ドアを持ち上げれば 3方向から出し入れできて作業性バツグン！

- ●すすぎ湯はわずか2ℓ。
- ●洗浄湯をきれいに保つクリーンフロー方式。
- ●ガスダンパー採用なので楽に開けられ、しかも壁にぴったり設置できてスペースにムダがありません。
- ●ドア開口部の高さは430㎜で、腰をかがめずに大きなトレーも楽に出し入れできます。
- ●洗浄時間は汚れ具合に応じ、ワンタッチで3段階調整。
- ●回転ノズルの Dタイプ と、スイングノズルの Bタイプ から選べます。

JFEA
このマークのある製品は、（一社）日本厨房工業会の「JFEA業務用厨房設備機器基準」に適合・登録しております。
業務用厨房設備機器 基準適合

手洗いとトップクリーンのコスト比較（1日2,000枚の洗浄を行った場合の目安）

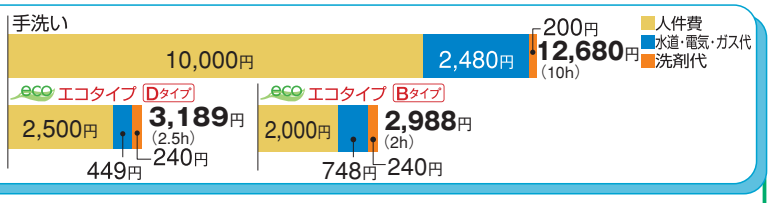

ドアタイプのプラス機能

ドアスタートスイッチ
ドアを閉じれば自動的に洗浄をスタートしますので、ピーク時などの作業効率を大幅にアップさせます。

傾斜天井
天井が傾斜しているので、天井・上ノズルすすぎとあわせて洗浄後の“あとだれ”を防ぎます。

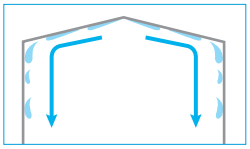

ガスダンパーを採用
ドアの開閉にガスダンパーを採用。内部がすっきりし、清掃性が向上しました。

ラックレール・ワンタッチ取外し
ラックレールは工具なしで、簡単に取外しでき、毎日のお手入れもラクに行えます。

三方ハンドル
外付け三方ハンドルを採用。ガスダンパーの働きで、女性でもスムーズに開閉できます。

エコタイプ Dタイプ eco

回転ノズル
洗浄能力/h 大皿960枚 60ラック

貯湯タンク内蔵型

100Vタイプ **MDDT8E**
税抜標準価格
1,510,000円

200Vタイプ **MDDTB8E** JFEA
税抜標準価格
1,570,000円

必要給湯設備を抑えられる 貯湯タンクヒーターハイパワータイプ！

200Vタイプ **MDDT6B8E** JFEA
（貯湯タンクヒーター6kW）
税抜標準価格
1,660,000円
6kWヒーター搭載のハイパワータイプ！

200Vタイプ **MDDT5B8E** JFEA
（貯湯タンクヒーター5kW）
税抜標準価格
1,620,000円
電気容量20Aで使える5kWタイプ！

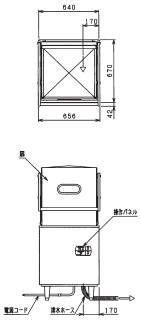

MDDTB8E

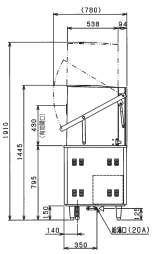

ブースター外付型

※洗浄機単体では使用できません。必ず電気ブースター、ガスブースターと組み合わせてご使用ください。

100Vタイプ **MDD8E**
税抜標準価格
1,450,000円

200Vタイプ **MDDB8E** JFEA
税抜標準価格
1,510,000円

●前面側にスペース（600mm以上）を開けて下さい。不可能な場合はテーブルを簡単に取り外せるように配管設置して下さい。

ガスブースター WB-S21B

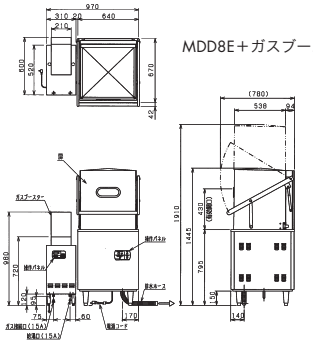

MDD8E＋ガスブースターWB-S21B

エコタイプ Bタイプ

3φ200Vで強力な洗浄力

ブースター外付型

※洗浄機単体では使用できません。必ず電気ブースター、ガスブースターと組み合わせてご使用ください。

200Vタイプ **MDB8E**
税抜標準価格
1,650,000円

ガスブースター
WB-S31B

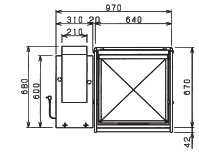

MDB8E
＋ガスブースターWB-S31B

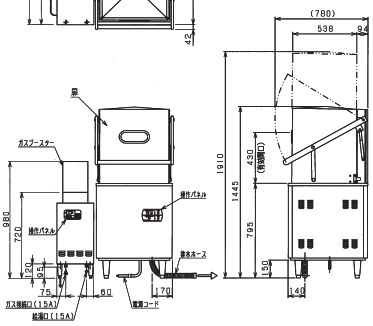

スイングノズル

洗浄能力/h 大皿1,150枚 72ラック

●前面側にスペース（600mm以上）を開けて下さい。不可能な場合はテーブルを簡単に取り外せるように配管設置して下さい。

■ドアタイプ Dタイプ 仕様表

型　式	エコタイプ	MDD8E	MDDB8E	MDDT8E	MDDTB8E	MDDT5B8E	MDDT6B8E
外形寸法(mm)	間　口	640					
	奥　行	670					
	高　さ	1,445					
扉開口部高さ(mm)		430					
洗浄サイクル(ラック/時)		60(短)40(中)20(長)					
湯量(ℓ)	洗浄槽	33					
	貯湯タンク	—		9(有効6)		10(有効6)	
洗浄槽水温度(℃)		65					
すすぎ湯温度(℃)		80					
すすぎ湯使用量(ℓ/ラック)		2					
電源(50/60Hz)		1φ100V	3φ200V	1φ100V	3φ200V	3φ200V	3φ200V
消費電力(W)(50/60Hz)		1,200	4,150/4,299	1,200	4,150/4,299	5,550/5,699	6,550/6,699
必要手元開閉器容量		—	20A	—	20A	20A	30A
電源コード(2m)		プラグ付(接地アダプター)	3.5mm²—4芯 直結	プラグ付(接地アダプター)	3.5mm²—4芯 直結	3.5mm²—4芯 直結	5.5mm²—4芯 直結
洗浄ポンプ出力(W)(50/60Hz)		350/500					
すすぎポンプ出力(W)(50/60Hz)		100/150					
ヒーター消費電力(W)	洗浄槽	1,200	3,600	700	3,600	3,600	
	貯湯タンク	—		500	3,000	5,000	6,000
給湯口		20A					
排水口		40A(排水ホース付)					
重量(kg)		115	116	123	124	124	124
付属品		※1		※2			

■ドアタイプ Bタイプ 仕様表

型　式	エコタイプ	MDB8E
外形寸法(mm)	間　口	640
	奥　行	670
	高　さ	1,445
扉開口部高さ(mm)		430
洗浄サイクル(ラック/時)		72(短)48(中)31(長)
湯量(ℓ)	洗浄槽	34
	貯湯タンク	—
洗浄槽水温度(℃)		65
すすぎ湯温度(℃)		80
すすぎ湯使用量(ℓ/ラック)		2
電源(50/60Hz)		3φ200V
消費電力(W)(50/60Hz)		1,400/2,200
必要手元開閉器容量		15A
電源コード(2m)		2mm²—4芯 直結
洗浄ポンプ出力(W)(50/60Hz)		1,300/1,500
すすぎポンプ出力(W)(50/60Hz)		100/150
ヒーター消費電力(W)	洗浄槽	1,200
	貯湯タンク	—
給湯口		20A
排水口		40A(排水ホース付)
重量(kg)		138
付属品		※1

●高さを50mm上げる際はロングアジャストSD-200-H-N（価格はお問い合わせください）をご利用ください。

◆すすぎ湯使用量は変更可能です。◆洗剤自動供給装置は内蔵していません。

■付属品/※1=万能ラック(1)、20AYストレーナー(1)、20Aフレキシブルホース継手付(1)※2=万能ラック(1)、20Aフレキシブルホース継手付(1)

エコタイプ食器洗浄機（ガスブースター一体式）

洗浄機とガスブースターを一体化。設置作業が簡単&ブースターの余熱利用でより省エネに。

80%超の熱効率を実現！

ブースター一体式で設置作業が簡単
洗浄機とブースターの接続工事が不要なため、設置時間が短縮できます。

ヒートコイル採用でさらに省エネ
ブースターで加熱されたお湯を洗浄槽内のヒートコイルに循環させることで、余熱を利用して洗浄槽のお湯を保温することができます。洗浄槽のヒーターが不要になるため、より一層の省エネになります。

洗浄槽内のヒートコイル

洗浄湯をきれいに保つクリーンフロー方式

ガスダンパー採用で内部の清掃性が向上

すすぎ湯はわずか2リットル※でランニングコストを大幅削減！
（※2ラックドアタイプで2ラック洗浄時は4リットル）

このマークのある製品は（財）日本ガス機器検査協会の形式検査に合格しています（LPガス、13A）。

すすぎ2リットルのエコタイプ！
さらにブースターの余熱利用で
標準タイプと比較して
年間で246,700円もオトク！
（1日2,000枚の洗浄を1年間行った場合で算出）

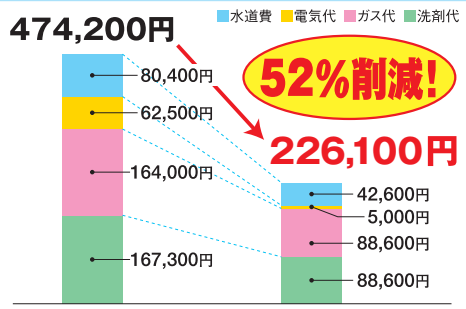

100Vタイプ MDDG8EL(R)
税抜標準価格
1,480,000円

200Vタイプ MDDGB8EL(R)
税抜標準価格
1,590,000円

回転ノズル　洗浄能力/h 大皿960枚 60ラック　JIA認証

MDDG8EL

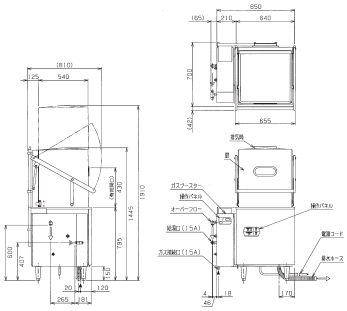

●前面側にスペース（600mm以上）を開けて下さい。不可能な場合はテーブルを簡単に取り外せるように配管設置して下さい。

ハイカロリーガスブースター搭載で給湯設備が不要な水道直結タイプもございます！
（※給水温度は10℃で算出しています。）

100Vタイプ MDDGH8EL(R)
税抜標準価格
1,570,000円

200Vタイプ MDDGHB8EL(R)
税抜標準価格
1,660,000円

回転ノズル　洗浄能力/h 大皿960枚 60ラック　JIA認証

MDDGH8ER

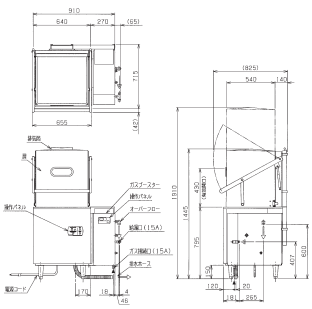

●前面側にスペース（600mm以上）を開けて下さい。不可能な場合はテーブルを簡単に取り外せるように配管設置して下さい。

処理能力の高い2ラックタイプが新登場!

ドアタイプ2台分の処理能力を持つ2ラックドアタイプです。ピーク時の洗浄能力がドアタイプ1台では不足している場合は、こちらの2ラックドアタイプをおすすめします。ドアタイプを2台並べるよりも省スペースで設置でき、イニシャルコストも抑えられます。

- **1ラック洗浄時は片側のみの運転となるので経済的。繁忙時は2ラック同時洗浄、通常時や食器が少ないときは1ラック洗浄と使い分けられます。**（※ラックは銘版の指示に従って置いてください）
- **ドアの開閉にガスダンパーを採用。内部がスッキリしたため、清掃性が向上しました。**

MD2GHB7ER

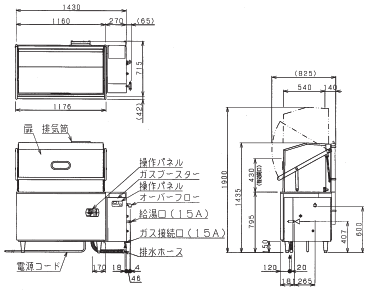

●前面側にスペース(600mm以上)を開けて下さい。不可能な場合はテーブルを簡単に取り外せるように配管設置して下さい。

200Vタイプ MD2GHB7EL(R)
税抜標準価格
2,580,000円

回転ノズル

洗浄能力/h 大皿1,920枚 120ラック

■ドアタイプ Dタイプ（ガスブースター一体式）仕様表

型　式		ガスブースター一体式			
		MDDG8EL(R)	MDDGB8EL(R)	MDDGH8EL(R)	MDDGHB8EL(R)
外形寸法(mm)	間　口	850		910	
	奥　行	700		715	
	高　さ	1,445			
扉開口部高さ(mm)		430			
洗浄能力(ラック/時)		60(短)40(中)20(長)			
洗浄槽貯湯量(ℓ)		33			
ブースター貯湯量(ℓ)		17		24	
洗浄槽温度(℃)		65			
すすぎ温度(℃)		80			
すすぎ使用量(ℓ/ラック)		2			
電源(50/60Hz)		1φ100V	3φ200V	1φ100V	3φ200V
消費電力(W)(50/60Hz)		500/770		510/780	
必要手元開閉器容量		—	15A	—	15A
電源コード(2m)		プラグ付(接地アダプター)	2mm² —4芯 直結	プラグ付(接地アダプター)	2mm² —4芯 直結
洗浄ポンプ出力(W)(50/60Hz)		350/500			
すすぎポンプ出力(W)(50/60Hz)		100/150			
洗浄槽用ヒーター		ヒートコイル方式			
ブースターガス消費量	都市ガス	11.0kW(9,500kcal/h)		18.6kW(16,000kcal/h)	
	LPガス	11.0kW(0.79kg/h)		18.6kW(1.33kg/h)	
ガス接続口		15A			
必要給湯設備		10号 40℃以上		水道直結(10℃以上)	
接続配管経	給湯口	15A			
	排水口	40A(排水ホース付)			
重量(kg)		136		138	
付属品		万能ラック(1)			

型　式		2ラックドアタイプ
		MD2GHB7EL(R)
外形寸法(mm)	間　口	1430
	奥　行	715
	高　さ	1435
扉開口部高さ(mm)		430
洗浄能力(ラック/時)		120(短)80(中)40(長)
洗浄槽貯湯量(ℓ)		76
ブースター貯湯量(ℓ)		24
洗浄槽温度(℃)		65
すすぎ温度(℃)		80
すすぎ使用量(ℓ/ラック)		2(×2ラック)
電源(50/60Hz)		3φ　200V
消費電力(W)(50/60Hz)		1014/1480W
必要手元開閉器容量		15A
電源コード(2m)		2mm²—4芯　直結
洗浄ポンプ出力(W)(50/60Hz)		350/500×2
すすぎポンプ出力(W)(50/60Hz)		100/150×2
洗浄槽用ヒーター		ヒートコイル方式
ブースターガス消費量	都市ガス	18.6kW(16,000kcal/h)
	LPガス	18.6kW(1.33kg/h)
ガス接続口		15A
必要給湯設備		13号相当(60℃以上)
接続配管経	給湯口	15A
	排水口	40A(排水ホース付)
重量(kg)		215
付属品		万能ラック(2)

●高さを50mm上げる際はロングアジャストSD-200-H-N（価格はお問い合わせください）をご利用ください。

◆洗剤自動供給装置は内蔵していません。

ブースター取付位置は左右を選べます。

型式末尾がLの機種はブースターが左側、Rの機種は右側になります。厨房のレイアウトに応じてお選びください。

除湿排気装置付き ドアタイプ洗浄機

設備工事のコストを大幅削減するとともに水道直結も可能!さらに厨房の環境改善も実現します。

蒸気を回収・再利用することで水道直結が可能になりました。さらに設備工事のコストを大幅低減するとともに、快適な厨房環境を実現します。

水道直結が可能

設備工事コスト減

快適な厨房環境

蒸気の再利用で水道直結が可能に!

すすぎ時に発生する蒸気を給水と熱交換することで水道直結で使用可能。給湯設備が不要となります。

除湿排気装置搭載機種のみ

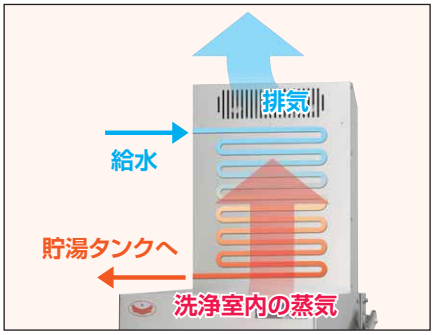

厨房の環境改善を実現!

除湿装置が蒸気を回収するため、扉を開けた際に厨房内に蒸気が充満せず、快適な厨房環境を実現します。

除湿排気装置搭載機種のみ

低温洗浄禁止モードを搭載

洗浄槽と貯湯タンクの温度が設定温度まで上がるまでは洗浄を開始しないため、給湯温度が低い場合でも衛生的な洗浄が可能です。また除湿排気装置なしタイプでもこのモードを使用することで水道直結が可能です※。低温洗浄禁止モードの設定は現地設置時となります。詳しくはお問い合わせください。

※連続洗浄はできなくなります。
※給湯接続時よりも洗浄ラック数は減ります。

ハイカロリー貯湯タンクを搭載。

7.2Kwの貯湯タンクヒーターを搭載。短時間ですすぎ温度が復帰するため、除湿排気時間込みで53ラック(1時間あたり)の洗浄が可能です。

設備工事のコストを大幅低減します!

除湿装置が排気を回収するため、排気フードが不要となります。さらに水道直結が可能なため給湯設備、ガス接続工事も不要となり、設備工事のコストを大幅低減します。

除湿排気装置搭載機種のみ

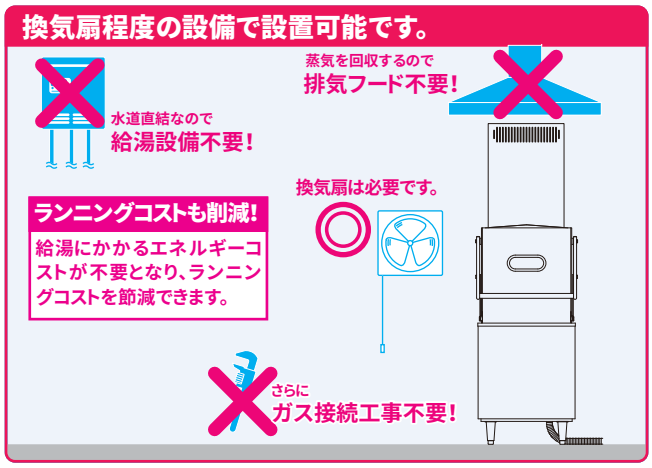

操作パネル取付位置を選択可能

操作パネルの取付位置は設置環境に合わせて本体上部の左右どちらかをお選びいただけます。操作パネルは現地設置時の取付となります。

写真は右取付時。

洗浄槽の清掃性が向上

洗浄槽の両サイドを角R加工としたことでゴミ溜まりを防ぎます。またゴミ受けもサイズを拡大し、従来の3分割から2分割としたことで清掃性が向上しました。

洗浄槽の角R加工。

除湿排気装置付き ドアタイプ

除湿機能　水道直結　環境改善
フード不要　ハイカロリー　低温洗浄禁止

貯湯タンク内蔵型

200V タイプ　MDDT7B9JE
税抜標準価格
2,280,000円

●前面側にスペース(600mm以上)を開けて下さい。不可能な場合はテーブルを簡単に取り外せるように配管設置してください。
●湿度の高い排気は発生しますので、フードレス設置の際は換気扇などで十分な換気量を確保してください。
●給水温度や周囲温度、湿度などのお使いの環境により、蒸気の量が増えたりする場合があります。
●洗浄槽に給湯後、適温まで加熱しますので立ち上がり時間が掛かります。早めに洗浄機の電源を入れて運転準備をしてください。

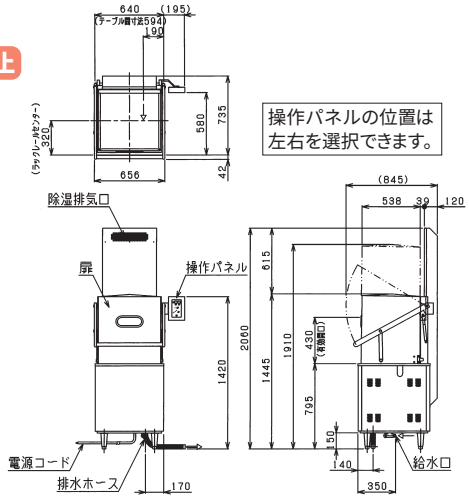

操作パネルの位置は
左右を選択できます。

回転ノズル

洗浄能力/h
大皿848枚
53ラック

ドアタイプ

低温洗浄禁止モードを使用することで水道直結可能な除湿排気装置無しタイプもあります。

ハイカロリー　低温洗浄禁止(水道直結)

貯湯タンク内蔵型

200V タイプ　MDDT7B9E
税抜標準価格
1,740,000円

●前面側にスペース(600mm以上)を開けて下さい。不可能な場合はテーブルを簡単に取り外せるように配管設置してください。
●洗浄槽に給湯後、適温まで加熱しますので立ち上がり時間が掛かります。早めに洗浄機の電源を入れて運転準備をしてください。

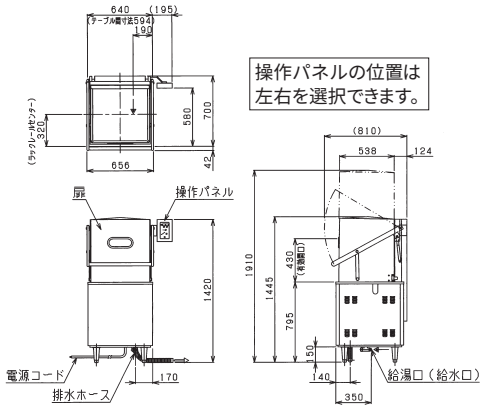

操作パネルの位置は
左右を選択できます。

回転ノズル

洗浄能力/h
(給水接続時)
大皿960(512)枚
60(32)ラック

■ドアタイプ仕様表

型　式		除湿排気付	除湿排気無
	エコタイプ	MDDT7B9JE	MDDT7B9E
外形寸法(mm)	間　口	640	640
	奥　行	735	700
	高　さ	2,060	1,445
扉開口部高さ(mm)		430	
洗浄サイクル(ラック/時) ※1[　]は給水接続で低温禁止モード使用時		53/32/12	60/40/20 ※1[32/23/13]
湯量(L)	洗浄槽	33	
	貯湯タンク	10(有効6)	
洗浄槽水温度(℃)		65	
すすぎ湯温度(℃)		80	
すすぎ湯使用量(L/ラック)		2	
定格電源(50/60Hz)		3φ200V	
定格消費電力(W)(50/60Hz)		7,750／7,899	
必要手元開閉器容量		30A	
電源コード		2m 5.5mm²－4芯　直結	
洗浄ポンプ出力(W)(50/60Hz)		350／500	
すすぎポンプ出力(W)(50/60Hz)		100／150	
ヒーター消費電力(W)	洗浄槽	3,600	
	貯湯タンク	7,200	
必要給湯温度		—	45℃ (低温禁止モードで給水接続可)
給湯口		—	20A
必要給水温度		給水 (推奨5～20℃)	—
給水口		20A	—
排水口		40A(φ30ジャバラホース付)	
重量(kg)		148	128
付属品		万能ラック(1)、20Aフレキホース継ぎ手付き(1)、20Aソケット(1)	

●高さを50mm上げる際はロングアジャストSD-200-H-N（価格はお問い合わせください）をご利用ください。
●納期は受注後約3週間です。

※1　給水接続(15℃)で低温禁止モードを使用した時のラック数(洗浄条件により変動します)。低温禁止モード使用時は洗浄槽、貯湯タンクが設定された温度に達するまで洗浄開始されません。

NEW 自動開ドア仕様ドアタイプ洗浄機

洗浄終了時に自動でドアが開きます。ドア開閉の作業の負担を大幅に軽減するとともに作業効率が向上します。

内蔵されたモーターの力でドアが自動で開きます。

ドア開閉の負担を大幅に軽減。

一日に何度も行うドア開閉の負担を軽減します。

洗浄の終了が一目瞭然。

ドアが自動で開くため洗浄終了がひと目でわかるため、効率良く作業できます。

食器の乾燥を促進。

洗浄終了後にドアが開くことで、食器の乾燥を促進します。

水道直結が可能な低温洗浄禁止モード。

低温洗浄禁止モードを使用することで低い給湯温度でも衛生的な洗浄が行え、さらに水道直結が可能となります※。詳しくはお問い合わせください。

※連続洗浄はできなくなります。
※給湯接続時よりも洗浄ラック数は減ります。

操作パネル取付位置を選択可能。

操作パネルの取付位置は設置環境に合わせて本体上部の左右どちらかをお選びいただけます。

ハイカロリー貯湯タンク搭載。

7.2kWの貯湯タンクヒーターを搭載。すすぎ温度が素早く復帰します。

NEW

自動開ドア仕様　ハイカロリー
低温洗浄禁止(水道直結)
貯湯タンク内蔵型

200V タイプ　MDDT7B9EOP
税抜標準価格 1,980,000円

回転ノズル

洗浄能力/h (給水接続時)
大皿 864(512)枚
54(32)ラック

操作パネルの位置は左右を選択できます。

■ 自動開ドア仕様ドアタイプ仕様表

型　式	エコタイプ	MDDT7B9EOP
外形寸法(mm)	間　口	640
	奥　行	700
	高　さ	1,445
扉開口部高さ(mm)		430
洗浄サイクル(ラック/時) ※1[　]は給水接続で低温禁止モード使用時		54/37/19 ※1[32/23/13]
湯量(L)	洗浄槽	33
	貯湯タンク	10(有効6)
洗浄槽水温度(℃)		65
すすぎ湯温度(℃)		80
すすぎ湯使用量(L/ラック)		2
定格電源(50/60Hz)		3φ200V
定格消費電力(W)(50/60Hz)		7,750／7,899
必要手元開閉器容量		30A
電源コード		2m 5.5mm²-4芯　直結
洗浄ポンプ出力(W)(50/60Hz)		350／500
すすぎポンプ出力(W)(50/60Hz)		230／380
ヒーター消費電力(W)	洗浄槽	3,600
	貯湯タンク	7,200
必要給湯温度		45℃ (低温禁止モードで給水接続可)
給湯口		20A
排水口		40A(φ30ジャバラホース付)
重量(kg)		136
付属品		※2

■納期は受注後約3週間です。

●前面側にスペース(600mm以上)を開けて下さい。不可能な場合はテーブルを簡単に取り外せるように配管設置してください。
●洗浄槽に給湯後、適温まで加熱しますので立ち上がり時間が掛かります。早めに洗浄機の電源を入れて運転準備をしてください。

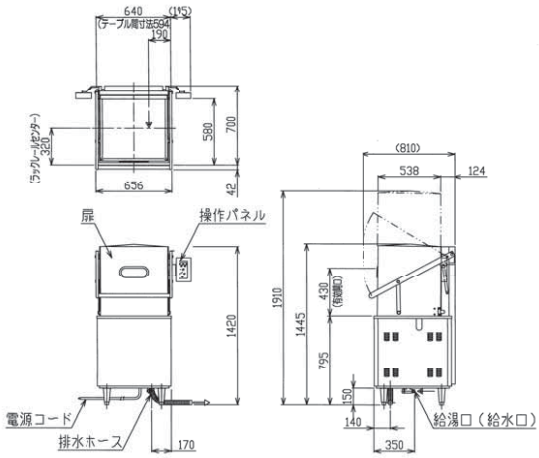

※1:給水接続(15℃)で低温禁止モードを使用した時のラック数(洗浄条件により変動します)。
低温禁止モード使用時は洗浄槽、貯湯タンクが設定された温度に達するまで洗浄開始されません。
※2:万能ラック(1)、20Aフレキホース継ぎ手付き(1)、20Aソケット(1)

●高さを50mm上げる際はロングアジャストSD-200-H-N(価格はお問い合わせください)をご利用ください。

eco

涼厨仕様エコタイプ食器洗浄機

涼しい厨房®

蒸気塞ぎ板&排気効率アップで涼しい厨房を実現!

蒸気塞ぎ板
洗浄槽内の蒸気塞ぎ板が洗浄機からの蒸気漏れを抑えるため、作業者の負担をやわらげます。

2重断熱構造の排気筒
ブースターの排気筒は2重断熱構造にすることで低輻射熱化。排気効率もよく燃焼排気は速やかにフードに回収され、厨房環境を改善します。

洗浄湯をきれいに保つクリーンフロー方式

ガスダンパー採用で内部の清掃性が向上

涼厨®で厨房はもっと快適に!

「涼厨®」は排熱を集中排気し、機器表面温度の上昇を抑え触れても熱くないなど、厨房をもっと快適なものにする厨房機器です。(商標「涼厨®」「涼®」は大阪瓦斯(株)の登録商標です。)

涼しい厨房®

このマークのある製品は(財)日本ガス機器検査協会の形式検査に合格しています(LPガス、13A)。※

※洗浄機とブースターのセットでの認証となります。

100Vタイプ MDD8CE+WB-SC21B
税抜標準価格 1,855,000円

200Vタイプ MDDB8CE+WB-SC21B
税抜標準価格 1,915,000円

回転ノズル

洗浄能力/h 大皿960枚 60ラック

JIA認証

MDDB8CE
+ガスブースターWB-SC21B

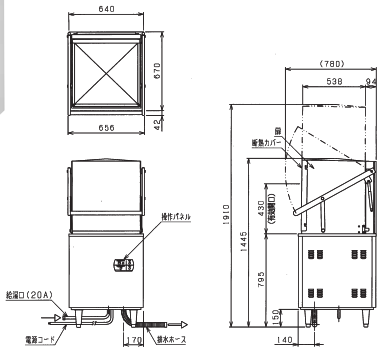

●前面側にスペース(600mm以上)を開けて下さい。不可能な場合はテーブルを簡単に取り外せるように配管設置して下さい。

■涼厨仕様ドアタイプ Dタイプ 仕様表

型　式	エコタイプ	MDD8CE	MDDB8CE
外形寸法(mm)	間　口	640	
	奥　行	670	
	高　さ	1,445	
扉開口部高さ(mm)		430	
洗浄サイクル(ラック/時)		60(短)40(中)20(長)	
湯量(ℓ)	洗浄槽	33	
	貯湯タンク	—	
洗浄槽水温度(℃)		65	
すすぎ湯温度(℃)		80	
すすぎ湯使用量(ℓ/ラック)		2	
電源(50/60Hz)		1φ100V	3φ200V
消費電力(W)(50/60Hz)		1,200	4,150/4,299
必要手元開閉器容量		—	20A
電源コード		2m プラグ付(接地アダプター)	2m 3.5mm²—4芯 直結
洗浄ポンプ出力(W)(50/60Hz)		350/500	
すすぎポンプ出力(W)(50/60Hz)		100/150	
ヒーター消費電力(W)	洗浄槽	1,200	3,600
	貯湯タンク	—	
給湯口		20A	
排水口		40A(排水ホース付)	
重量(kg)		115	116
税抜標準価格		¥1,450,000	¥1,510,000

●高さを50mm上げる際はロングアジャストSD-200-H-N(価格はお問い合わせください)をご利用ください。

◆洗剤自動供給装置は内蔵していません。
■付属品/万能ラック(1)、20A Yストレーナー(1)、20Aフレキホース継ぎ手付(1)

■自然排気式ガスブースター仕様表

型　式		WB-SC21B
外形寸法(mm)		310(347)×625×750(1,540)
ガス消費量	都市ガス	20.9kW(18,000kcal/h)
	LPガス	20.9kW(1.50kg/h)
貯湯量(ℓ)		18(有効12)
ガス接続口	都市ガス	15A
	LPガス	15A
給水口		15A
出湯口		25A
電源		1φ100V　25W
必要給湯設備		水道直結
税抜標準価格		¥405,000

※(　)内寸法は、排気ダクトを含みます。
※都市ガスの対応ガス種は12A、13Aです。

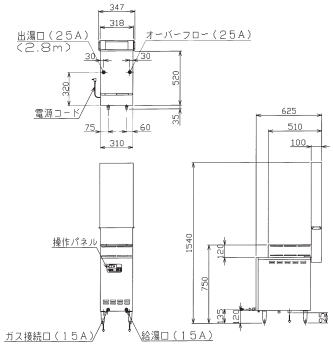

ガスブースター WB-SC21B

ドアタイプ洗浄機 ユニット用作業機器

専用作業機器を設置することでいっそう作業効率を高めることが可能です。寸法違い等の特注も承りますのでご相談ください。
※型式末尾Lは本体向かって左側、Rは右側に設置。本体の左右に設置する場合はLとRの組合せになります。

コーナーユニットの例

壁掛け操作パネル(オプション)

外付けの壁掛け操作パネルもございます。操作パネルを手の届きやすい位置に壁掛け設置できるため、効率よく作業できます。詳しくはお問い合わせください。

洗浄機本体価格に¥63,000(税抜)アップとなります。

ストレートユニット

食器洗浄機の左右にソイルドテーブルとクリーンテーブルを配置。最も小さなスペースでレイアウトできる洗浄システムです。

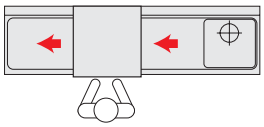

コーナーユニット

食器洗浄機をコーナーに配置し、ソイルドテーブルとクリーンテーブルを直角に組み合わせます。作業動線が短くムダな動きがありません。

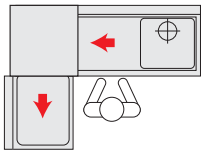

L型ユニット

L型に配列することで、食器洗浄機の操作性を損なうことなく作業動線を短くした、作業性の良いレイアウトです。

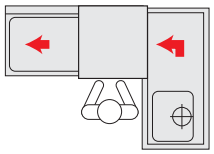

ドアタイプ洗浄機ユニット用作業機器の適合

品名	型式	外形寸法(mm)	税抜標準価格	貯湯タンク搭載/内蔵の場合 MDDT8E・MDDTB8E MDDT5B8E・MDDT6B8Eに適合			ガスブースター搭載の場合 MDD8E・MDDB8Eに適合		
				ストレート	コーナー	L型	ストレート	コーナー	L型
クリーンテーブル(排気筒カバー付)	BDDC-077HL(R)	W725×D715×H820	¥101,000				○※1		○
ソイルドテーブル	BDDS-127L(R)	W1,225×D715×H820	¥176,000				○※1		
クリーンテーブル	BDDC-077L(R)	W725×D715×H820	¥ 92,000				○※2	○	
ソイルドテーブル(排気筒カバー付)	BDDS-127HL(R)	W1,225×D715×H820	¥183,000				○※2	○	
クリーンテーブル	BDDC-076L(R)	W725×D670×H820	¥ 92,000	○	○	○			
ソイルドテーブル	BDDS-126L(R)	W1,225×D670×H820	¥176,000	○	○				
ソイルドテーブル	BDDS-L137L(R)	W1,350×D677×H820	¥196,000			○			○

※1はガスブースターをクリーンテーブル側に設置した場合を示し、※2はソイルドテーブル側に設置した場合を示します。

涼厨仕様ドアタイプ洗浄機/除湿排気装置付きドアタイプ洗浄機(MDDT7B9JE) ユニット用作業機器の適合

品名	型式	外形寸法(mm)	税抜標準価格	涼厨仕様ドアタイプ			除湿排気装置付きドアタイプ MDDT7B9JE		
				ストレート	コーナー	L型	ストレート	コーナー	L型
クリーンテーブル(排気筒カバー付)	BDDC-077CHL(R)	W725×D735×H820	¥101,000	○※1		○			
ソイルドテーブル	BDDS-127CL(R)	W1,225×D735×H820	¥176,000	○※1			○	○	○
クリーンテーブル	BDDC-077CL(R)	W725×D735×H820	¥ 92,000	○※2	○		○	○	
ソイルドテーブル(排気筒カバー付)	BDDS-127CHL(R)	W1,225×D735×H820	¥183,000	○※2	○				
ソイルドテーブル	BDDS-L137L(R)	W1,350×D677×H820	¥196,000			○			○

※1はガスブースターをクリーンテーブル側に設置した場合を示し、※2はソイルドテーブル側に設置した場合を示します。

ガスブースター一体式洗浄機/除湿排気装置付きドアタイプ洗浄機(MDDT7B9E)/自動開ドア仕様ドアタイプ洗浄機(MDDT7B9EOP) ユニット用作業機器の適合

品名	型式	外形寸法(mm)	税抜標準価格	ガスブースター一体式洗浄機 MDDG(B)8EL(R)			MDDGH(B)8EL(R)			除湿排気装置付きドアタイプ/自動開ドア仕様ドアタイプ MDDT7B9E(OP)		
				ストレート	コーナー	L型	ストレート	コーナー	L型	ストレート	コーナー	L型
ソイルドテーブル	BDDS-127GL(R)	W1,225×D700×H820	¥176,000	○	○					○	○	
クリーンテーブル	BDDC-077GL(R)	W725×D700×H820	¥ 92,000	○	○	○				○	○	○
ソイルドテーブル	BDDS-127L(R)	W1,225×D715×H820	¥176,000				○	○				
クリーンテーブル	BDDC-077L(R)	W725×D715×H820	¥ 92,000				○	○	○			
ソイルドテーブル	BDDS-L137L(R)	W1,350×D677×H820	¥196,000			○			○			○

※2ラックドアタイプのユニット用作業機器についてはお問い合わせください。

※高さを50mm上げる際はアジャストレッグNZ-PP250/S-120(価格はお問い合わせください)をご利用ください。

リターンタイプ

レイアウトに応じ、前開き・右開き・左開きのどの方向も選べて使いやすい。

●すすぎ湯はわずか2ℓ。●洗浄湯をきれいに保つクリーンフロー方式。
●厨房内の設置場所に応じて、ラックの出し入れ方向を前・右・左から選んで使えます。●洗浄時間は汚れ具合に応じ、ワンタッチで3段階調整。
●洗剤自動供給装置内蔵。

リターンタイプのプラス機能

トレイも洗浄できる開口高さ365mm

開口部高さが従来の330mmから365mmへアップしたことでトレイの洗浄も可能になりました。

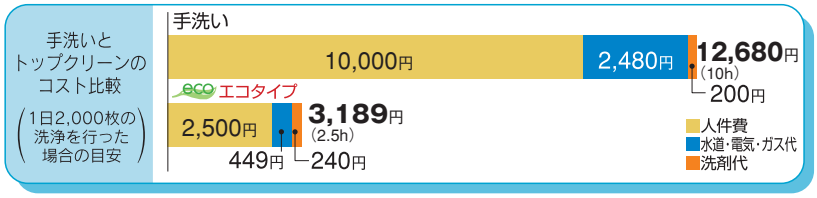

ドアスタートスイッチ

ドアを閉じれば自動的に洗浄をスタートしますので、ピーク時などの作業効率を大幅にアップさせます。

エコタイプ eco

貯湯タンク内蔵型

100Vタイプ **MDRT8E**
税抜標準価格
1,150,000円

200Vタイプ **MDRTB8E**
税抜標準価格
1,250,000円

6kWヒーター搭載のハイパワータイプ!

200Vタイプ **MDRT6B8E**
税抜標準価格
1,350,000円

6kWのハイパワーヒーターを貯湯タンクに搭載!必要給湯設備を抑えられます。

MDRT8E

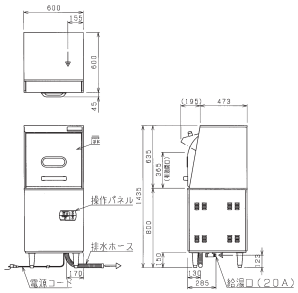

洗浄能力/h 大皿960枚 60ラック

回転ノズル

●前面側にスペース（600mm以上）を開けて下さい。また、テーブルを簡単に取り外せるように配管して機器を引き出せるようにして下さい。

ブースター外付型

※洗浄機単体では使用できません。必ず電気ブースター、ガスブースターと組み合わせてご使用ください。

100Vタイプ **MDR8E**
税抜標準価格
1,060,000円

ガスブースター
WB-S21B

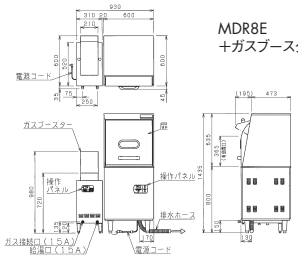

●前面側にスペース（600mm以上）を開けて下さい。また、テーブルを簡単に取り外せるように配管して機器を引き出せるようにして下さい。

■リターンタイプ仕様表

型　式	エコタイプ	MDR8E	MDRT8E	MDRTB8E	MDRT6B8E
外形寸法（mm）	間　口	600			
	奥　行	600			
	高　さ	1,435			
扉開口部高さ（mm）		365			
洗浄サイクル（ラック/時）		60（短）40（中）20（長）			
湯量（ℓ）	洗浄槽	28			
	貯湯タンク	—	9（有効6）		9（有効5）
洗浄槽水温度（℃）		65			
すすぎ湯温度（℃）		80			
すすぎ湯使用量（ℓ/ラック）		2			
電源（50/60Hz）		1φ100V		3φ200V	
消費電力（W）（50/60Hz）		1,200		3,550/3,750	6,550/6,750
必要手元開閉器容量		—		15A	30A
電源コード		2m プラグ付（接地アダプター）		2m 2mm²—4芯 直結	2m 5.5mm²—4芯 直結
洗浄ポンプ出力（W）（50/60Hz）		350/500			
すすぎポンプ出力（W）（50/60Hz）		100/150			
ヒーター消費電力（W）	洗浄槽	1,200	700	1,200	
	貯湯タンク	—	500	3,000	6,000
給湯口		20A			
排水口		40A（排水ホース付）			
重量（kg）		106	113	114	116
付属品		※1	※2		

リターンタイプ エコタイプ ユニット用作業機器の適合

専用作業機器を設置することでいっそう作業効率を高めることが可能です。寸法違い等の特注も承りますのでご相談ください。
※型式末尾Lは本体向かって左側、Rは右側に設置。本体の左右に設置する場合はLとRの組合せになります。

※高さを50mm上げる際はアジャストレッグNZ-PP250/S-120（価格はお問い合わせください）をご利用ください。

●MDR8E用ソイルドテーブル（排気筒カバー付）
BDRS-117HL（R）
外形寸法／W1,117×D700×H820（mm）
税抜標準価格 164,000円

●MDRT8E／MDRTB8E用ソイルドテーブル
BDRS-106L（R）
外形寸法／W1,017×D600×H820（mm）
税抜標準価格 151,000円

◆すすぎ湯使用量は変更可能です。
■付属品/※1=万能ラック（1）、20A Yストレーナー（1）、20Aフレキシブルホース継手付（1）※2=万能ラック（1）、20Aフレキシブルホース継手付（1）

●高さを50mm上げる際はロングアジャストSD-200-H-N（価格はお問い合わせください）をご利用ください。

エコタイプ食器洗浄機

スルータイプ

ラックが通り抜けるスムーズな流れで
洗浄作業の効率アップ！

- ●すすぎ湯はわずか2ℓ。●洗浄湯をきれいに保つクリーンフロー方式。
- ●吊戸棚の下でも使える高さで設置しやすい。
- ●洗浄時間は汚れ具合に応じ、ワンタッチで3段階調整。
- ●洗剤自動供給装置内蔵。

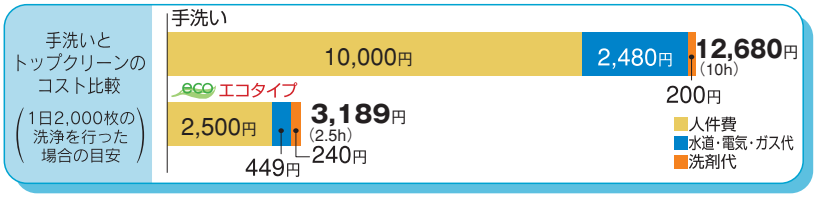

スルータイプのプラス機能

開口高さ330mmで大皿の出し入れもラクラク

開口部高さが従来の300mmから330mmへアップしたことで、大皿などもより出し入れしやすくなりました。

ドアスタートスイッチ

ドアを閉じれば自動的に洗浄をスタートしますので、ピーク時などの作業効率を大幅にアップさせます。

エコタイプ eco

貯湯タンク内蔵型

100V タイプ **MDWT8E**
税抜標準価格
1,270,000円

200V タイプ **MDWTB8E**
税抜標準価格
1,290,000円

6kWヒーター搭載のハイパワータイプ！

200V タイプ **MDWT6B8E**
税抜標準価格
1,390,000円

6kWのハイパワーヒーターを貯湯タンクに搭載！必要給湯設備を抑えられます。

MDWT8E

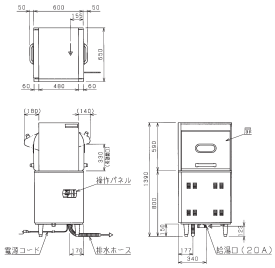

洗浄能力/h 大皿960枚 60ラック

回転ノズル

●前面側にスペース（600mm以上）を開けて下さい。また、テーブルを簡単に取り外せるように配管して機器を引き出せるようにして下さい。

ブースター外付型

※洗浄機単体では使用できません。必ず電気ブースター、ガスブースターと組み合わせてご使用ください。

100V タイプ **MDW8E**
税抜標準価格
1,210,000円

ガスブースター
WB8-S21

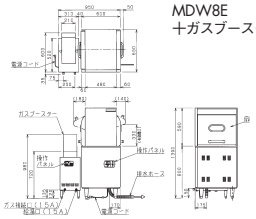

MDW8E
＋ガスブースターWB-S21B

●前面側にスペース（600mm以上）を開けて下さい。また、テーブルを簡単に取り外せるように配管して機器を引き出せるようにして下さい。

■スルータイプ仕様表

型　式	エコタイプ	MDW8E	MDWT8E	MDWTB8E	MDWT6B8E
外形寸法（mm）	間　口	600			
	奥　行	650			
	高　さ	1,390			
扉開口部高さ（mm）		330			
洗浄サイクル（ラック/時）		60（短）40（中）20（長）			
湯量（ℓ）	洗浄槽	30			
	貯湯タンク	—	9（有効6）		9（有効5）
洗浄槽水温度（℃）		65			
すすぎ湯温度（℃）		80			
すすぎ湯使用量（ℓ/ラック）		2			
電源（50/60Hz）		1φ100V		3φ200V	
消費電力（W）（50/60Hz）		1,200		3,550/3,750	6,550/6,750
必要手元開閉器容量		—		15A	30A
電源コード		2m プラグ付（接地アダプター）		2m 2mm²—4芯 直結	2m 5.5mm²—4芯 直結
洗浄ポンプ出力（W）（50/60Hz）		350/500			
すすぎポンプ出力（W）（50/60Hz）		100/150			
ヒーター消費電力（W）	洗浄槽	1,200	700	1,200	
	貯湯タンク	—	500	3,000	6,000
給湯口		20A			
排水口		40A（排水ホース付）			
重量（kg）		114	121	122	124
付属品		※1	※2		

スルータイプ エコタイプ ユニット用作業機器の適合

専用作業機器を設置することでいっそう作業効率を高めることが可能です。寸法違い等の特注も承りますのでご相談ください。
※型式末尾Lは本体向かって左側、Rは右側に設置。本体の左右に設置する場合はLとRの組合せになります。

※高さを50mm上げる際はアジャストレッグNZ-PP250/S-120（価格はお問い合わせください）をご利用ください。

●MDW8E用クリーンテーブル（排気筒カバー付）
BDWC-067HL（R）　外形寸法／W667×D750×H820（mm）
税抜標準価格 101,000円

●MDW8E用ソイルドテーブル
BDWS-107L（R）　外形寸法／W1,017×D750×H820（mm）
税抜標準価格 164,000円

●MDWT8E／MDWTB8E用クリーンテーブル
BDWC-066L（R）　外形寸法／W667×D650×H820（mm）
税抜標準価格 91,000円

●MDWT8E／MDWTB8E用ソイルドテーブル
BDWS-106L（R）　外形寸法／W1,017×D650×H820（mm）
税抜標準価格 157,000円

◆すすぎ湯使用量は変更可能です。
■付属品/※1=万能ラック（1）、20A Yストレーナー（1）、20Aフレキシブルホース継手付（1）※2=万能ラック（1）、20Aフレキシブルホース継手付（1）

●高さを50mm上げる際はロングアジャストSD-200-H-N（価格はお問い合わせください）をご利用ください。

アンダーカウンタータイプ

厨房カウンターにらくらく収納。スペース有効活用のコンパクト設計。

●すすぎ湯はわずか2ℓ（奥行450㎜タイプは1.5ℓ）。●全機種間口600㎜のコンパクトボディ。●洗浄湯をきれいに保つクリーンフロー方式。
●本体高さ860㎜タイプは大皿も楽に出し入れできる開口部高さ360㎜。高さ280㎜のラックまでご利用になれます。（本体高さ800㎜タイプの開口部高さは300㎜。高さ220㎜のラックまでご利用になれます。）
●洗浄時間は汚れ具合に応じ、ワンタッチで3段階調整。●洗剤自動供給装置内蔵。
●庫内断熱構造としたことで静音性が向上しました（運転音を9%低減）。

手洗いとトップクリーンのコスト比較（1日2,000枚の洗浄を行った場合の目安）

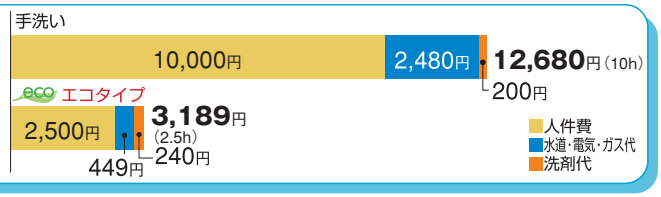

アンダーカウンタータイプのプラス機能

傾斜天井
天井が傾斜しているので、天井・上ノズルすすぎとあわせて洗浄後の“あとだれ”を防ぎます。

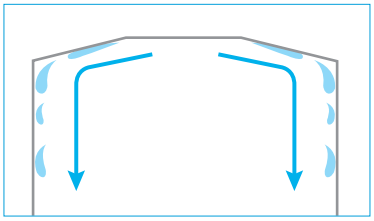

水切天板
天板にラックを置いても水がこぼれにくい水切天板を採用しています。

扉内側凸加工
扉の内側に凸加工を施しました。ラックが取り出しやすくなり、水切性も向上しています。

エコタイプ eco 高さ800㎜タイプ

洗浄能力/h 大皿960枚 60ラック　回転ノズル

貯湯タンク内蔵型

100Vタイプ **MDKLT8E**
税抜標準価格
1,120,000円

200Vタイプ **MDKLTB8E**
税抜標準価格
1,230,000円

6kWヒーター搭載のハイパワータイプ!

200Vタイプ **MDKLT6B8E**
税抜標準価格
1,260,000円

6kWのハイパワーヒーターを貯湯タンクに搭載!必要給湯設備を抑えられます。

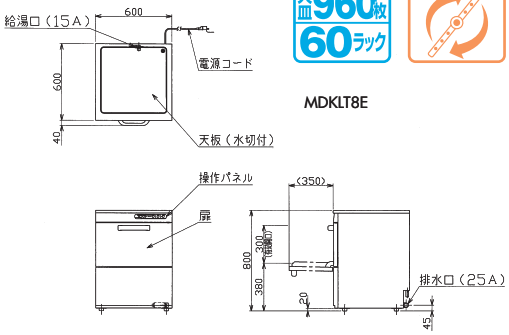

ブースター外付型

※洗浄機単体では使用できません。必ず電気ブースター、ガスブースターと組み合わせてご使用ください。

100Vタイプ **MDKL8E**
税抜標準価格
998,000円

電気ブースター
MD-12T

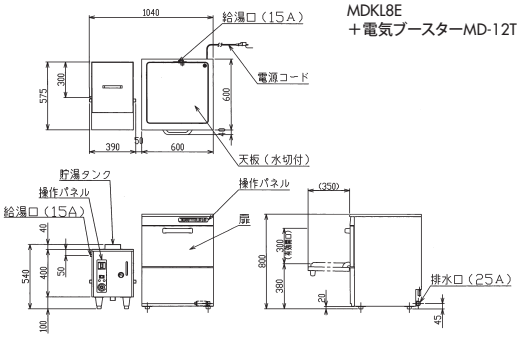

●前面側にスペース（600mm以上）を開けて下さい。また、シンク等を簡単に取り外せるように配管して機器を引き出せるようにして下さい。

アンダーカウンタータイプ
エコタイプ
高さ800㎜タイプ
ユニット用作業機器

専用作業機器を設置することでいっそう作業効率を高めることが可能です。寸法違い等の特注も承りますのでご相談ください。
※型式末尾Lは本体向かって左側、Rは右側に設置。本体の左右に設置する場合はLとRの組合せになります。

●ユニットシンク BSDK-066L（R）
外形寸法／W600×D600×H800（mm）
税抜標準価格 91,000円

この紙面に掲載の全商品の価格には消費税は含まれておりません。ご購入時別途申し受けます。

エコタイプ食器洗浄機

エコタイプ eco 高さ860㎜タイプ

洗浄能力/h 大皿960枚 60ラック

回転ノズル

貯湯タンク内蔵型

100V タイプ **MDKT8E**
税抜標準価格
1,150,000円

200V タイプ **MDKTB8E**
税抜標準価格
1,250,000円

6kWヒーター搭載のハイパワータイプ!

200V タイプ **MDKT6B8E**
税抜標準価格
1,280,000円

6kWのハイパワーヒーターを貯湯タンクに搭載!必要給湯設備を抑えられます。

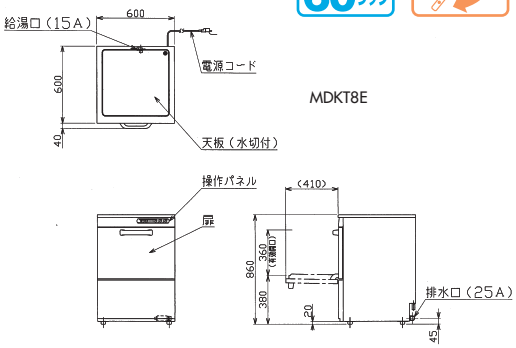

ブースター外付型

※洗浄機単体では使用できません。必ず電気ブースター、ガスブースターと組み合わせてご使用ください。

100V タイプ **MDK8E**
税抜標準価格
1,020,000円

電気ブースター
MD-12T

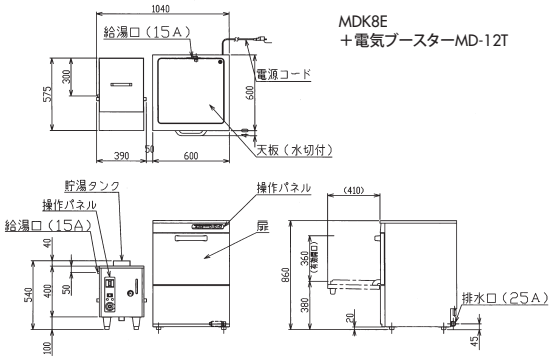

●前面側にスペース（600mm以上）を開けて下さい。また、シンク等を簡単に取り外せるように配管して機器を引き出せるようにして下さい。

アンダーカウンタータイプ
エコタイプ
高さ860㎜タイプ
ユニット用作業機器

専用作業機器を設置することでいっそう作業効率を高めることが可能です。寸法違い等の特注も承りますのでご相談ください。
※型式末尾Lは本体向かって左側、Rは右側に設置。本体の左右に設置する場合はLとRの組合せになります。

※高さを50mm上げる際はアジャストレッグNZ-PP250/S-120（価格はお問い合わせください）をご利用ください。

●ユニットシンク BSDKE-066L（R）
外形寸法／W600×D600×H860（mm）
税抜標準価格 92,000円

■アンダーカウンタータイプ仕様表

型　式		高さ800mmタイプ				高さ860mmタイプ			
	エコタイプ	MDKL8E	MDKLT8E	MDKLTB8E	MDKLT6B8E	MDK8E	MDKT8E	MDKTB8E	MDKT6B8E
外形寸法（mm）	間　口	600				600			
	奥　行	600				600			
	高　さ	800				860			
扉開口部高さ（mm）		300				360			
洗浄サイクル（ラック/時）		60（短）40（中）20（長）				60（短）40（中）20（長）			
湯量（ℓ）	洗浄槽	19				19			
	貯湯タンク	—	7（有効2）			—	7（有効2）		
洗浄槽水温度（℃）		65				65			
すすぎ湯温度（℃）		80				80			
すすぎ湯使用量（ℓ/ラック）		2				2			
電源（50/60Hz）		1φ100V		3φ200V		1φ100V		3φ200V	
消費電力（W）（50/60Hz）		1,200		3,550/3,750	6,550/6,750	1,200		3,550/3,750	6,550/6,750
必要手元開閉器容量		—		15A	30A	—		15A	30A
電源コード		2.5m プラグ付（接地アダプター）		2m 2㎟—4芯 直結	2m 5.5㎟—4芯 直結	2.5m プラグ付（接地アダプター）		2m 2㎟—4芯 直結	2m 5.5㎟—4芯 直結
洗浄ポンプ出力（W）（50/60Hz）		350/500				350/500			
すすぎポンプ出力（W）（50/60Hz）		100/150				100/150			
ヒーター消費電力（W）	洗浄槽	1,200	700	1,200		1,200	700	1,200	
	貯湯タンク	—	500	3,000	6,000	—	500	3,000	6,000
給湯口		15A				15A			
排水口		25A（排水ホース付）				25A（排水ホース付）			
重量（kg）		95	100	101	102	96	101	102	103
付属品		※1	※2			※1	※2		

●高さを50mm上げる際はアジャストレッグ SA-141-7（価格はお問い合わせください）をご利用ください。

◆すすぎ湯使用量は変更可能です。

■付属品/※1=万能ラック（1）、20A　Yストレーナー（1）20Aフレキシブルホース継手付（1）、20×13　アダプター（1）、25A排水ホース（1）、内径φ15排水ホース継手付（1）
※2=万能ラック（1）、15A　Yストレーナー（1）、15Aフレキシブルホース継手付（1）、25A排水ホース（1）、内径φ15排水ホース継手付（1）

奥行450mmタイプもあります!

アンダーカウンタータイプに奥行450mmタイプが新たにラインアップ。コンパクトボディで設置場所を選ばず、限られた厨房スペースを有効活用できます。

コンパクトボディで強力な洗浄力!

奥行寸法を抑えながらも従来機種と同等の出力を持つ洗浄ポンプを搭載。
コンパクトボディで強力な洗浄力を実現しました。

すすぎ水量は業界最小の1.5ℓ!

業界最小

すすぎ水量は業界最小のわずか1.5ℓ。
水道代はもちろん、エネルギーコスト、洗剤代を削減できます。

貯湯タンク内蔵型

100V タイプ **MDKST8E**
税抜標準価格
1,060,000円

洗浄能力/h 大皿600枚 60ラック

回転ノズル

傾斜天井

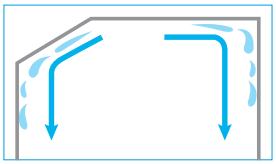

天井が傾斜しているので、天井・上ノズルすすぎとあわせて洗浄後の"あとだれ"を防ぎます。

ムラ無くパワフルに洗い上げる洗浄/すすぎノズル

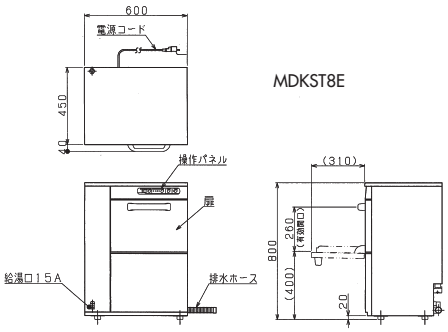

●前面側にスペース(500mm以上)を開けて下さい。また、シンク等を簡単に取り外せるように配管して機器を引き出せるようにして下さい。

洗浄ラック

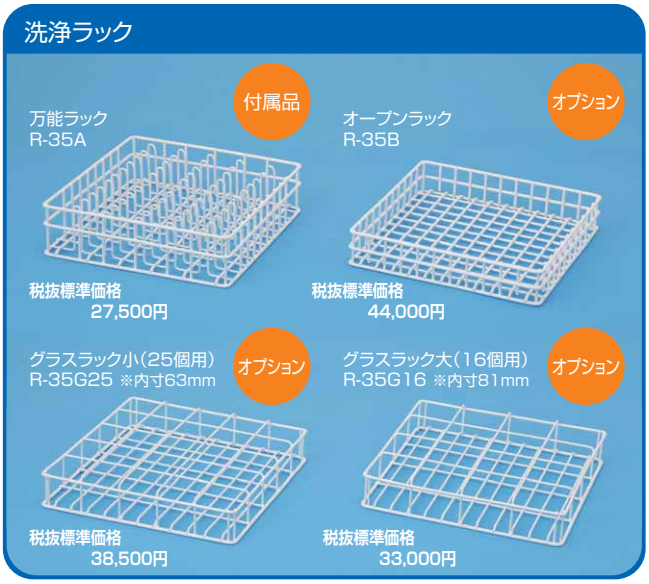

■アンダーカウンタータイプ仕様表

型　式		エコタイプ	MDKST8E
外形寸法(mm)		間　口	600
		奥　行	450
		高　さ	800
扉開口部高さ(mm)			260
洗浄サイクル(ラック/時)			60(短)40(中)20(長)
湯量(ℓ)	洗浄槽		11
	貯湯タンク		6(有効4)
洗浄槽水温度(℃)			65
すすぎ湯温度(℃)			80
すすぎ湯使用量(ℓ/ラック)			1.5
電源(50/60Hz)			1φ100V
消費電力(W)(50/60Hz)			1,200
必要手元開閉器容量			—
電源コード			2.5m プラグ付(接地アダプター)
洗浄ポンプ出力(W)(50/60Hz)			350/500
すすぎポンプ出力(W)(50/60Hz)			70/85
ヒーター消費電力(W)	洗浄槽		700
	貯湯タンク		500
給湯口			15A
排水口			25A(排水ホース付)
重量(kg)			80

●高さを50mm上げる際はアジャストレッグSA-141-7(価格はお問い合わせください)をご利用ください。

■付属品/万能ラック350×350(1)、15A　Yストレーナー(1)、15Aフレキシブルホース継手付(1)

強制排水仕様 アンダーカウンター洗浄機

設置場所の選択肢が広がる強制排水仕様!

排水ポンプを搭載したことで、本体排水口よりも高い位置への排水が可能となりました。
設置場所より高い位置への排水や、床置型グリストラップへの排水などが可能となり、
設置場所の選択肢が拡がります。

下記のような設置が可能になります。 排水経路4m高低差1mまで排水可

本体排水口より高い位置への排水。　設置場所より高所への排水。　床置型グリストラップへの排水。

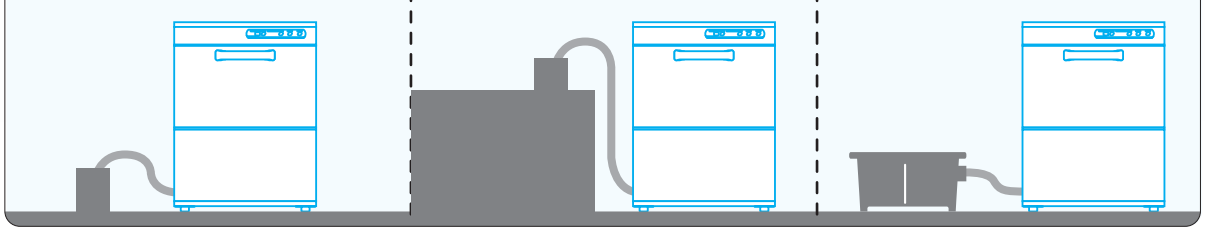

ハイカロリー貯湯タンクを搭載。

ハイカロリーの貯湯タンクを搭載したことで、必要給湯設備を抑えられます。

排水口は1ヶ所で設置が容易。

貯湯タンクのオーバーフロー排水もなく、排水は1箇所で設置が容易。

高さ800㎜タイプ

強制排水　ハイカロリー

貯湯タンク内蔵型

洗浄能力/h 大皿816枚 51ラック　回転ノズル

200Vタイプ **PDKLT5B**
税抜標準価格
1,440,000円

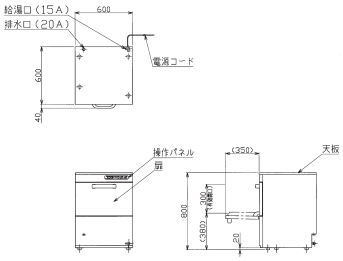

●前面側にスペース(600mm以上)を開けて下さい。また、シンク等を簡単に取り外せるように配管して機器を引き出せるようにして下さい。

高さ860㎜タイプ

強制排水　ハイカロリー

貯湯タンク内蔵型

洗浄能力/h 大皿816枚 51ラック　回転ノズル

200Vタイプ **PDKT5B**
税抜標準価格
1,440,000円

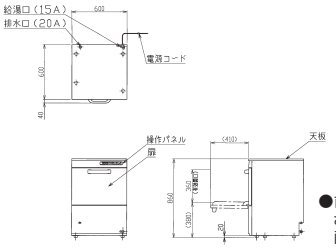

●前面側にスペース(600mm以上)を開けて下さい。また、シンク等を簡単に取り外せるように配管して機器を引き出せるようにして下さい。

高さ860㎜ 器具洗浄タイプ

ホテルパンが洗浄可能な器具洗浄タイプ!

1/1サイズのホテルパンやトレーなども洗浄可能な器具洗浄タイプも新たにラインアップ。手洗いの負担が大きい調理器具の洗浄の手間が削減できます。

器具洗浄　強制排水　ハイカロリー

貯湯タンク内蔵型

洗浄能力/h 51ラック　回転ノズル

200Vタイプ **PDKPT5B**
税抜標準価格
1,680,000円

洗浄ラック(付属品)

プレートトレー85-L

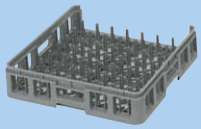

税抜標準価格
6,200円

トレイ・器具ラック

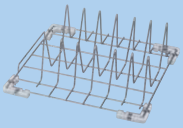

税抜標準価格
38,500円

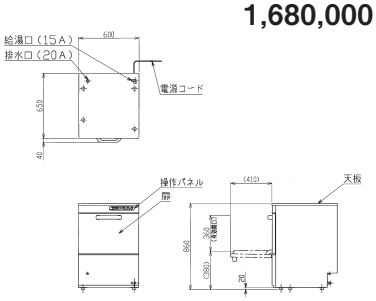

●前面側にスペース(600mm以上)を開けて下さい。また、シンク等を簡単に取り外せるように配管して機器を引き出せるようにして下さい。

高さ850㎜タイプ

除湿装置を搭載した水道直結タイプもあります！

蒸気を再利用することで水道直結が可能に！

すすぎ時に発生する蒸気をファンで吸引･回収し、給水と熱交換することで、水道直結で使用可能。給湯設備が不要となります。

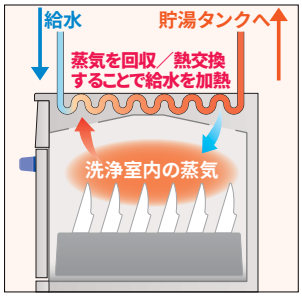

フードが不要になります。

除湿装置が排気を回収するため、排気フードが不要となります。

換気扇等の換気設備は必要です。

厨房の環境改善を実現。

除湿装置が蒸気を回収するため、扉を開けた際に厨房内に蒸気が充満せず、快適な厨房環境を実現します。

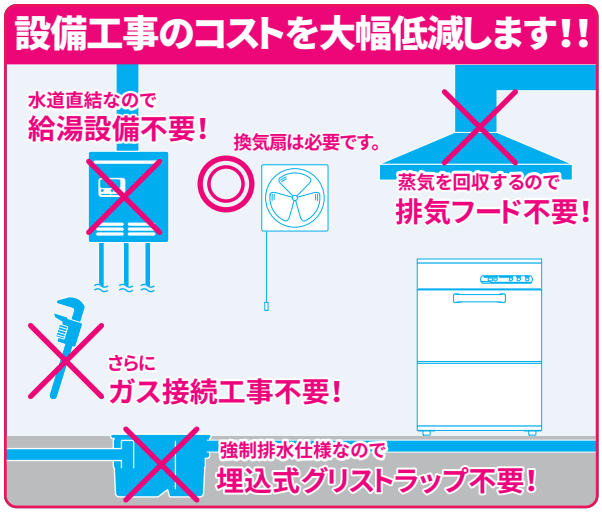

除湿機能　水道直結　環境改善　フード不要
強制排水　ハイカロリー

貯湯タンク内蔵型

200Vタイプ　**PDKLT5BJ**

税抜標準価格
1,570,000円

- ●前面側にスペース（600mm以上）を開けて下さい。また、シンク等を簡単に取り外せるように配管して機器を引き出せるようにして下さい。
- ●湿度の高い排気は発生しますので、フードレス設置の際は換気扇などで十分な換気量を確保してください。
- ●給水温度や周囲温度、湿度などのお使いの環境により、蒸気の量が増えたりする場合があります。
- ●洗浄槽に給湯後、適温まで加熱しますので立ち上がり時間が掛かります。早めに洗浄機の電源を入れて運転準備をしてください。

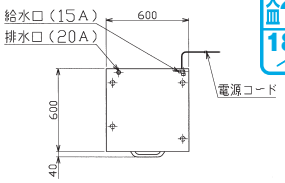

洗浄能力/h（除湿あり/なし）
大皿 288／816枚
18／51ラック

回転ノズル

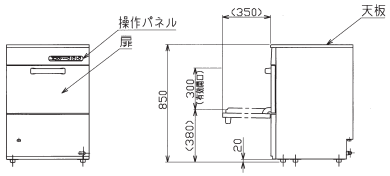

■アンダーカウンタータイプ仕様表

型　式		高さ800mmタイプ	高さ860mmタイプ		高さ850mmタイプ
	エコタイプ	PDKLT5B	PDKT5B	PDKPT5B	PDKLT5BJ
外形寸法（mm）	間　口	600	600		600
	奥　行	600	600	650	600
	高　さ	800	860		850
扉開口部高さ（mm）		300	360		300
洗浄サイクル（ラック/時）		51（短）36（中）18（長）	51（短）36（中）18（長）		18（短）16（中）11（長）※1 [51（短）36（中）18（長）]
湯量（ℓ）	洗浄槽	19	19	20	19
	貯湯タンク	7(有効2)	7(有効2)		7(有効2)
洗浄槽水温度（℃）		65	65		65
すすぎ湯温度（℃）		80	80		80
すすぎ湯使用量（ℓ/ラック）		2	2		2
電源（50/60Hz）		3φ200V	3φ200V		3φ200V
消費電力（W）（50/60Hz）		5,350/5,550	5,350/5,550		5,350/5,550
必要手元開閉器容量		20A	20A		20A
電源コード		2m 3.5㎟—4芯 直結	2m 3.5㎟—4芯 直結		2m 3.5㎟—4芯 直結
洗浄ポンプ出力（W）（50/60Hz）		350/500	350/500		350/500
すすぎポンプ出力（W）（50/60Hz）		100/150	100/150		100/150
排水ポンプ出力（W）（50/60Hz）		40/50	40/50		40/50
ヒーター消費電力（W）	洗浄槽	1,200	1,200		1,200
	貯湯タンク	4,800	4,800		4,800
給湯口		15A	15A		—
給水口		—	—		15A
排水口		20A（排水ホース付）	20A（排水ホース付）		20A（排水ホース付）
重量（kg）		102	103	104	104
付属品		※2	※2	※3	※2

●高さを50mm上げる際はアジャストレッグ SA-141-7（価格はお問い合わせください）をご利用ください。

◆すすぎ湯使用量は変更可能です。※1 上の段除湿排気時間込み、下の段除湿排気時間無しの場合

■付属品/ ※2=万能ラック（1）、Yストレーナー（1）、15Aフレキシブルホース継手付（1）、ホース保護管（1）、20Aフレキシブルホース
※3=器具ラック（1）、プレートラック（1）、Yストレーナー（1）、15Aフレキシブルホース継手付（1）、ホース保護管（1）、20Aフレキシブルホース（1）

強制排水仕様 カウンター器具洗浄機

ベーカリー店、製菓店、スーパーに最適!

ひろびろ庫内&専用ラックで欧州天板やミキサーボウルが洗浄できます!

庫内寸法を広げ、専用ラックを付属したことで欧州天板※1やミキサーボウル※2、トングなどが洗浄できます。手洗いの負担が大きい調理器具類の洗浄の手間を大幅に削減できます。

※1:欧州天板などアルミ製の器具を洗浄する場合は、アルミ対応洗剤を使用して下さい。
※2:ミキサーボウルは30クォートまで洗浄可能です。(メーカー・サイズにより洗浄出来ない場合があります。詳しくはお問い合わせください)。

トングラックを使用すればトングも洗浄できます。

ミキサーボウル洗浄時(オープンラック使用)

欧州天板洗浄時(トレイ・器具ラック使用)

設置しやすい強制排水仕様。

排水ポンプを搭載したことで、本体排水口よりも高い位置への排水が可能です。設置場所の選択肢が広がります。

※詳しくはP17をご覧ください。

蒸気の再利用で水道直結が可能に!

すすぎ時に発生する蒸気を給水と熱交換することで水道直結で使用可能。給湯設備やガス接続工事が不要です。

除湿排気装置搭載機種のみ

蒸気回収で厨房の環境改善を実現!

除湿装置が蒸気を回収するため、扉を開けた際に厨房内に蒸気が充満せず、快適な厨房環境を実現するとともに排気フードも不要となります。

除湿排気装置搭載機種のみ

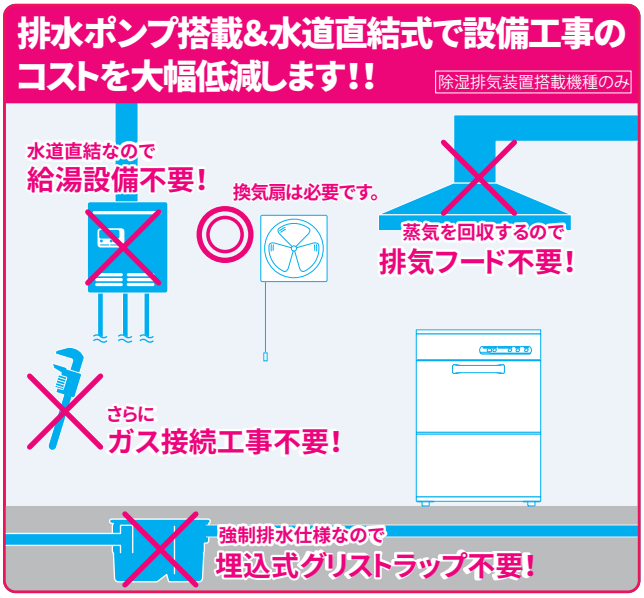

低温洗浄禁止モードを搭載

洗浄槽と貯湯タンクの温度が設定温度まで上がるまでは洗浄を開始しないため、給湯温度が低い場合でも衛生的な洗浄が可能です。また除湿排気装置なしタイプでもこのモードを使用することで水道直結が可能です※。低温洗浄禁止モードの設定は現地設置時となります。詳しくはお問い合わせください。

※連続洗浄はできなくなります。また給湯接続時よりも洗浄ラック数は減ります。

ハイカロリー貯湯タンクを搭載。

ハイカロリー貯湯タンクヒーターを搭載。必要給湯設備を抑えられます。

強制排水機種のみ

除湿排気装置付き

除湿機能 水道直結 環境改善 フード不要
強制排水 ハイカロリー 低温洗浄禁止

貯湯タンク内蔵型

200Vタイプ **PDKPHT5B2J**
税抜標準価格
1,930,000円

回転ノズル
洗浄能力/h (除湿あり/なし) 18/51ラック

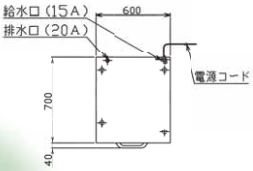

●前面側にスペース（600mm以上）を開けて下さい。不可能な場合はテーブルを簡単に取り外せるように配管設置してください。
●湿度の高い排気は発生しますので、フードレス設置の際は換気扇などで十分な換気量を確保してください。
●給水温度や周囲温度、湿度などのお使いの環境により、蒸気の量が増えたりする場合があります。
●洗浄槽に給湯後、適温まで加熱しますので立ち上がり時間が掛かります。早めに洗浄機の電源を入れて運転準備をしてください。

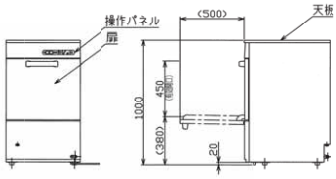

除湿排気装置なし

強制排水 ハイカロリー 低温洗浄禁止(水道直結)

貯湯タンク内蔵型

200Vタイプ **PDKPHT5B2**
税抜標準価格
1,770,000円

回転ノズル
洗浄能力/h 51ラック

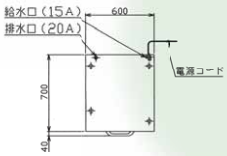

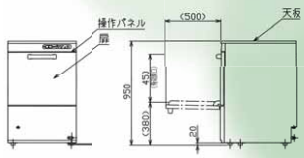

●前面側にスペース（600mm以上）を開けて下さい。不可能な場合はテーブルを簡単に取り外せるように配管設置してください。
●低温洗浄禁止モードを使用し、水道直結する場合は連続洗浄は出来なくなり、洗浄ラック数は減ります。また、立ち上がりに時間が掛かります。早めに洗浄機の電源を入れて運転準備をしてください。

イニシャルコストを抑えた強制排水無し仕様もあります！

低温洗浄禁止(水道直結) 貯湯タンク内蔵型

洗浄能力/h 60ラック

200Vタイプ **MDKPHTB2**
税抜標準価格
1,620,000円

NEW

排水が取りやすいロングアジャスト採用

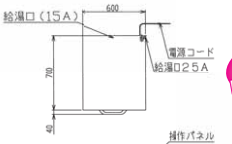

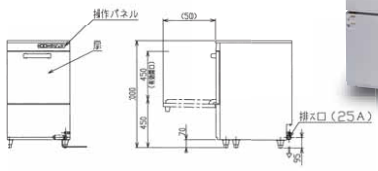

仕様表

型　式		除湿排気あり	除湿排気なし	強制排水なし 除湿排気なし
	エコタイプ	PDKPHT5B2J	PDKPHT5B2	★MDKPHTB2
外形寸法(mm)	間　口	600		600
	奥　行	700		700
	高　さ	1,000	950	1,000
扉開口部高さ(mm)		450		450
洗浄サイクル(ラック/時)		18/16/11※1 [51/36/18]	51/36/18※2	60/40/20
湯量(L)	洗浄槽	21		21
	貯湯タンク	8(有効3)		8(有効3)
洗浄槽水温度(℃)		65		65
すすぎ湯温度(℃)		80		80
すすぎ湯使用量(L/ラック)		2.8		2.8
定格電源(50/60Hz)		3φ200V		3φ200V
定格消費電力(W)(50/60Hz)		5,350／5,550		3,550／3,750
必要手元開閉器容量		20A		15A
電源コード 2m		3.5mm²-4芯　直結		2mm²-4芯　直結
洗浄ポンプ出力(W)(50/60Hz)		350／500		350／500
すすぎポンプ出力(W)(50/60Hz)		100／150		100／150
排水ポンプ出力(W)(50/60Hz)		40／50		—
ヒーター消費電力(W)	洗浄槽	1,200		1,200
	貯湯タンク	4,800		3,000
給湯口		—	15A	15A
給水口		15A	—	—
排水口		20A		25A
重量(kg)		128	120	120
付属品		オープンラック(1)、トレイ・器具ラック(1)、プレートトレーラック(1)、トングラック(1)、15AYストレーナー(1)、15Aフレキホース継手付(1)、20Aフレキホース(1)※PDKのみ、25A排水ホース(1)※MDKのみ、ホース保護管(1)		

洗浄ラック(付属品)

オープンラック(樹脂製)
オープン85

税抜標準価格
6,000円

トレイ・器具ラック

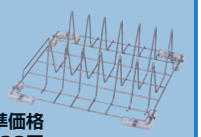

税抜標準価格
38,500円

プレートトレーラック(樹脂製)
プレートトレー85-L

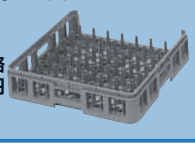

税抜標準価格
6,200円

トングラック

税抜標準価格
15,400円

洗 剤

プロデュシャインプラス【液体タイプ、非劇物】

アルミ対応。低泡性洗浄剤。銅合金にも影響が少なく安全な上、特殊な界面活性剤を配合により硬水でも洗浄力を発揮します。

税抜標準価格
10L×1　13,100円
20L×2　23,070円

荷　　姿　：10L,20L
標準使用濃度　：0.1%〜0.3%
液　　性　：アルカリ性
含 リ ン　：無リン
特 有 性 能　：耐アルミ

●高さを50mm上げる際はアジャストレッグ SA-141-7（価格はお問い合わせください）をご利用ください。 ★印の機種の納期は受注後約3週間です。

※1 上段は除湿排気時間込み、下段は除湿排気時間無しの場合。※2 低温洗浄禁止モードを使用し水道直結で使用した場合は、連続洗浄は出来なくなり、洗浄ラック数は減ります。

フロントローディングタイプ

スリムボディで厨房スペースを有効に使えます。

●すすぎ湯はわずか2ℓ。●洗浄湯をきれいに保つクリーンフロー方式。
●貯湯タンク内蔵でブースターが不要なスリムタイプ。
●大皿も楽に出し入れできる開口部高さ360㎜。高さ280㎜のラックまでご利用になれます。
●洗浄時間は汚れ具合に応じ、ワンタッチで3段階調整。●洗剤自動供給装置内蔵。
●庫内断熱構造としたことで静音性が向上しました(運転音を9%低減)。

フロントローディングタイプのプラス機能

水切天板
天板にラックを置いても水がこぼれにくい水切天板を採用しています。

扉内側凸加工
扉の内側に凸加工を施しました。ラックが取り出しやすくなり、水切性も向上しています。

手洗いとトップクリーンのコスト比較
(1日2,000枚の洗浄を行った場合の目安)

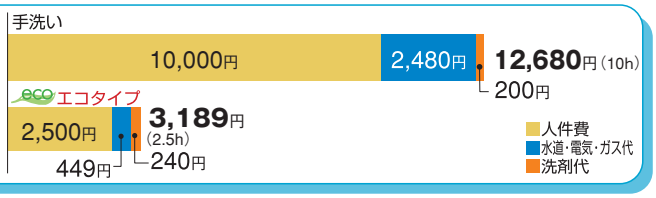

エコタイプ eco

洗浄能力/h 大皿960枚 60ラック
回転ノズル

貯湯タンク内蔵型
100Vタイプ MDFA8E
税抜標準価格
1,260,000円

貯湯タンク内蔵型
200Vタイプ MDFB8E
税抜標準価格
1,310,000円

本体下部に洗剤・リンス剤を収納可能。
スペースを節約できます。

■10ℓタンク2本を収納できます。

●前面側にスペース(600mm以上)を開けて下さい。また、シンク等を簡単に取り外せるように配管して機器を引き出せるようにして下さい。

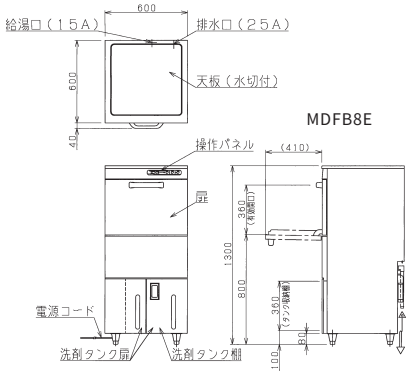

シャッタータイプ

エコタイプにモデルチェンジしてより省エネに!
上部からの出し入れで小規模店舗に最適!

●すすぎ湯はわずか3ℓ
●洗浄湯をきれいに保つクリーンフロー方式。
●貯湯タンク内蔵のオールインタイプ。
●洗浄時間は汚れ具合に応じ、ワンタッチで3段階調整。

洗浄能力/h 大皿960枚 60ラック
回転ノズル

シャッタータイプのプラス機能

ドアスタートスイッチ
ドアを閉じれば自動的に洗浄をスタートしますので、ピーク時などの作業効率を大幅にアップさせます。

手洗いとトップクリーンのコスト比較
(1日2,000枚の洗浄を行った場合の目安)

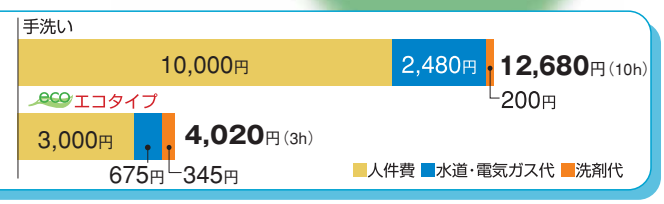

洗浄能力/h 60ラック　回転ノズル

エコタイプ eco 器具洗浄タイプ

器具洗浄機スモールタイプ

1/1サイズのホテルパンやトレーなども洗浄可能な器具洗浄機スモールタイプが新たにラインアップ。手洗いの負担が大きい調理器具の洗浄の手間が削減できます。もちろん食器類の洗浄も可能なので、幅広い用途に使用できます。

ハイカロリー貯湯タンクを搭載!

ハイカロリーの貯湯タンクを搭載したことで必要給湯設備を抑えられます。

洗浄ラック(付属品)

プレートトレー85-L　トレイ・器具ラック

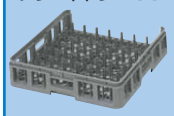

税抜標準価格 6,200円

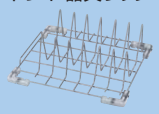

税抜標準価格 38,500円

貯湯タンク内蔵型

200V タイプ **MDPS**
税抜標準価格
1,660,000円

※アルミ製の器具を洗浄する場合は、アルミ対応洗剤を使用して下さい。(P20をご覧ください。)

●前面側にスペース(600mm以上)を開けて下さい。また、シンク等を簡単に取り外せるように配管して機器を引き出せるようにして下さい。

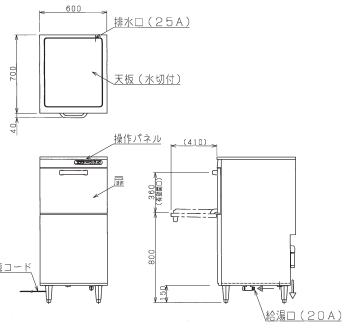

■フロントローディングタイプ仕様表

型　式		エコタイプ	★ MDFA8E	★ MDFB8E	☆ MDPS
外形寸法(mm)		間　口	600		600
		奥　行	600		700
		高　さ	1,300		1,300
扉開口部高さ(mm)			360		360
洗浄サイクル(ラック/時)			60(短)40(中)20(長)		60(短)40(中)20(長)
湯量(ℓ)	洗浄槽		19		21
	貯湯タンク		7(有効2)		8.5(有効5.2)
洗浄槽水温度(℃)			65		65
すすぎ湯温度(℃)			80		80
すすぎ湯使用量(ℓ/ラック)			2		2
電源(50/60Hz)			1φ100V	3φ200V	3φ200V
消費電力(W)(50/60Hz)			1,200	3,550/3,750	5,350/5,550
必要手元開閉器容量			—	15A	20A
電源コード			2m プラグ付(接地アダプター)	2m 2mm²—4芯 直結	2m 3.5mm²—4芯 直結
洗浄ポンプ出力(W)(50/60Hz)			350/500		350/500
すすぎポンプ出力(W)(50/60Hz)			100/150		100/150
ヒーター消費電力(W)		洗浄槽	700	1,200	1,200
		貯湯タンク	500	3,000	5,000
給湯口			15A		20A
排水口			25A(排水ホース付)		25A(排水ホース付)
重量(kg)			120	121	135

●高さを50mm上げる際は★印の機種はロングアジャストSD-130-H-N、☆印の機種はロングアジャストSD-200-H-Nをご利用ください(価格はお問い合わせください)。

◆すすぎ湯使用量は変更可能です。

■付属品/ MDFA(B)8E=万能ラック(1)、15A Yストレーナー(1)、15Aフレキシブルホース継手付(1)、25A排水ホース(1)
MDPS=器具ラック(1)、プレートラック(1)、20Aフレキシブルホース継手付(1)、25A排水ホース(1)

エコタイプ eco

貯湯タンク内蔵型

100V タイプ **MDST8E**
税抜標準価格
1,310,000円

貯湯タンク内蔵型

200V タイプ **MDSTB8E**
税抜標準価格
1,380,000円

●前面側にスペース(600mm以上)を開けて下さい。また、シンク等を簡単に取り外せるように配管して機器を引き出せるようにして下さい。

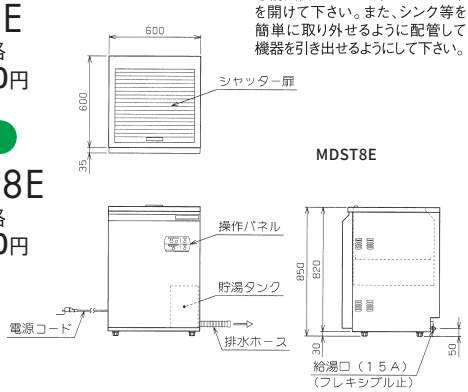

■シャッタータイプ仕様表

型　式		エコタイプ	MDST8E	MDSTB8E
外形寸法(mm)		間　口	600	
		奥　行	600(635)	
		高　さ	850	
洗浄部有効高さ(mm)			230	
洗浄サイクル(ラック/時)			60(短)40(中)20(長)	
湯量(ℓ)	洗浄槽		25	
	貯湯タンク		10(有効6)	
洗浄槽水温度(℃)			65	
すすぎ湯温度(℃)			80	
すすぎ湯使用量(ℓ/ラック)			3	
電源(50/60Hz)			1φ100V	3φ200V
消費電力(W)(50/60Hz)			1,200	3,550/3,750
必要手元開閉器容量			—	15A
電源コード			2m プラグ付(接地アダプター)	2m 2mm²—4芯 直結
洗浄ポンプ出力(W)(50/60Hz)			350/500	
すすぎポンプ出力(W)(50/60Hz)			100/150	
ヒーター消費電力(W)		洗浄槽	700	800
		貯湯タンク	500	3,000
給湯口			15A	
排水口			25A(排水ホース付)	
重量(kg)			97	98

◆すすぎ湯使用量は変更可能です。◆洗剤自動供給装置は内蔵していません。

■付属品/万能ラック(1)、15A Yストレーナー(1)、15Aフレキシブルホース継手付(1)

●高さ変更には対応しておりません。

さまざまな調理器具・容器の洗浄に最適！！

大型のバットやホテルパン、ベーカリー天板やミキサーボウルなど、手洗いの負担が大きい調理器具・容器を洗浄できます。開口部の高さが830mmあるため（MDP-LTは670mm）、大きな調理器具でも出し入れがラクラク。さらに高圧洗浄ポンプによって噴射されるパワフルな水流が汚れをしっかりとそぎ落とします。器具・容器の洗浄の手間を大幅に削減し、厨房の省力化に貢献します。

※アルミ製の器具を洗浄する場合は、アルミ対応洗剤を使用して下さい。（P20をご覧ください。）

スーパー、病院、学校給食センター、ベーカリー・洋菓子店、食品加工工場などに最適！

大きな開口部でミキサーボウル、2／1サイズのホテルパンも出し入れラクラク！

●扉はスムーズに動作しラクに開閉できます。扉は上下分割構造なので、少ないスペースで開閉でき、快適に作業できます。

●開口部の高さは830mm（MDP-LTは670mm）、専用ラックは間口608mm、奥行672mmあり、ミキサーボウルや大型のバット、2／1サイズのホテルパンや600×400の六取ベーカリー天板などもラクに出し入れできます。また泡立て器やトングなどは小物ラック等に入れることで洗浄できます。小物ラック等についてはP50をご覧ください。

さまざまな調理器具や容器を洗浄できます。

バットを洗浄する際はバット用補助ラックをご利用ください。

パワフルな水流で器具・容器をしっかり洗浄！

高圧洗浄ポンプと上下同調スイングノズルによって噴射されるパワフルな水流が、汚れをしっかりとそぎ落とします！

上下同調スイング方式

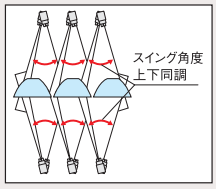

上下洗浄ノズルの噴射角度を同調させることで、器具・容器にあたる洗浄湯の角度を常に変化させ、洗浄時の器具・容器のがたつきや飛び跳ねを抑えながら、隅々までムラなく洗浄する画期的な方式です。

上ノズル

下ノズル

優れた操作性、清掃性、安全性！

スイッチひとつで自動給湯／昇温のラクラク操作パネル！

操作部はマイコンコントロールを採用。電源スイッチを入れれば自動的に給湯・加熱が始まり、あとは洗浄スタートのスイッチを押すだけなので簡単です。また、洗浄終了時にはブザーでおしらせします。洗浄湯温度はデジタルで見やすく表示。ワンタッチですすぎ湯の温度表示に切り換えられます。

泡立て器やトングなど小物類も洗浄できます

小物ラック等を使用することで、泡立て器やトングなどの調理器具も洗浄できます。小物ラック等についてはP58をご覧ください。

※スプーンやフォークなどのシルバー類や食器の洗浄には普及型食器洗浄機をご利用ください。

洗浄湯をきれいに保つクリーンフロー方式

洗浄時間3段階で切り換え可能。すすぎのみの運転もできます。

洗浄時間は洗浄する器具・容器や汚れ具合に応じて短・中・長の3段階に切り換えることができます。汚れのひどいときは長でじっくり確実に、軽い汚れなら短でスピーディに洗浄することでコスト、時間の無駄を削減できます。さらにすすぎのみの運転も可能なため、手洗いした器具・容器をすすぐときに便利です。

事故診断（エラー表示）＆異常停止機能

洗浄機本体の万一のトラブル時には温度表示部にエラーコードを表示し、自動で運転を停止します。

衛生的な洗浄のために

すすぎ時に天井と上洗浄ノズルに向けてすすぎ湯を噴射します。洗浄時に付着した洗剤成分を洗い流すとともに洗浄室内の衛生を保ちます。また、洗浄ノズルは一本ずつ取り外して洗えるため清掃性に優れています。

洗浄タンク・貯湯タンクは空焚防止装置搭載。

■洗浄可能な器具・容器類について

	調理器具類		ホテルパン / シートパン / バット（バット用補助ラック使用）	
	トング・泡立て器など	鍋・ボウル・ミキサーボウルなど	最大寸法(mm)	洗浄可能数
MDP-LT	小物ラック等をラック本体に乗せてそこへ入れて洗浄できます。（ラック有効寸法 600mm×670mm）	ラックに直接置いて洗浄できます。（ラック有効寸法 600mm×670mm）	600×630×70	厚さ35mm未満:6枚　厚さ35mm以上:3枚
MDP-HT			600×790×70	厚さ35mm未満:6枚　厚さ35mm以上:3枚

※厚さ 70mm を超えるホテルパン / シートパン / バットについてはお問い合わせください。
※スプーン、フォーク等の小物類は普及型洗浄機で洗浄してください。※小物ラック等については P58 をご覧ください。

器具・容器洗浄機

MDP-LT

洗浄室開口高さ670mm

税抜標準価格
2,580,000円

洗浄能力/h 最大40ラック

スイングノズル

●左側にスペース(300mm以上)を開けてください。または、テーブルや洗浄機本体を簡単に引き出せるように配管設置してください。

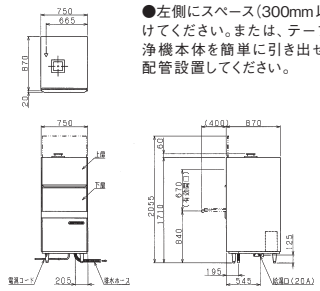

MDP-HT

洗浄室開口高さ830mm

税抜標準価格
2,940,000円

洗浄能力/h 最大40ラック

スイングノズル

●左側にスペース(300mm以上)を開けてください。または、テーブルや洗浄機本体を簡単に引き出せるように配管設置してください。

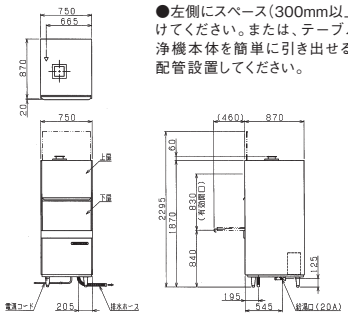

■器具・容器洗浄機 仕様表

型式		MDP−LT	MDP−HT
外形寸法（mm）	間口	750	
	奥行	870	
	高さ	1,710	1,870
扉開時（mm）	機器手前寸法	400	460
	機器全高さ	2,055	2,295
ラック寸法(mm)		608×672	
洗浄室開口高さ(mm)		670	830
洗浄能力（回／時）		40／24／12	
洗浄時間（分／回）		1.5／2.5／5.0	
洗浄ノズル		スイングノズル	
すすぎノズル		回転ノズル	
洗浄タンク容量(ℓ)		82	
すすぎ使用量(ℓ/回)		4.7	
洗浄スタート方式		スタートスイッチ	
洗浄ポンプ出力（50/60Hz）		2.2kW	
すすぎポンプ出力（50/60Hz）		100／150W	
洗浄ヒーター		6kW	
貯湯ヒーター		6kW	
電源（50/60Hz）		3φ200V	
設備電源（50/60Hz）		8.3kW	
必要手元開閉器容量		40A	
必要給湯温度・水量		55℃・8ℓ／分	
必要給湯設備		16号	
重量(kg)		160	170

高さを変更する際はご注文時にお問い合わせください。

■付属品

ラック　　バット用補助ラック

ホテル・宴会場・結婚式場・病院・福祉施設・
社員食堂・大量調理大型店に最適

業界No.1の節水&小型化を実現!高圧噴射ノズルで大量の食器を短時間で洗浄!

ナイフエッジ高圧噴射によるバツグンの洗浄力を誇るラックコンベア洗浄機がリニューアル。すすぎ水量を節減することでランニングコストの大幅カットを実現するとともに、本体寸法をコンパクト化したことで設置場所の選択肢が大幅に広がりました。強力な洗浄力はそのままに、節水&小型化でより使いやすくなりました。

●セイフティストッパー搭載

洗浄機から出てきたラックがストッパーに当たると洗浄機を自動的に停止状態にします。無駄な電気やすすぎ湯の消費を抑えるとともに、ラック送り装置の消耗を抑えます。

※クリーンテーブルの形状によっては搭載できない場合がございます。くわしくはお問い合わせください。

業界No.1

●すすぎ水量節減でランニングコストを大幅カット!

新型すすぎノズルを採用したことにより、業界No.1の節水性能を実現!すすぎ水量を7リットルまで大幅節減しました。水道代の節減につながるのはもちろんのこと、ブースターもより小型の機種を選定できるため加熱に要するエネルギーコストも大幅にカット。さらには洗剤代の削減にもつながるなど、ランニングコストをトータルで大幅削減します!

■大幅な節水を実現した新型すすぎノズル

業界一の節水仕様で

他社ラックコンベア洗浄機と比較して

年間で45,500円もオトク!

(1日2時間(240ラック)の洗浄を1年間行った場合で算出)

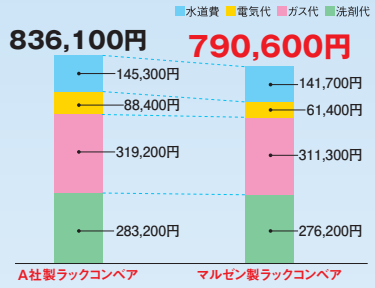

●本体寸法を小型化!設置場所の選択肢が広がります。

従来は1,850mmあった間口寸法を1,100mm、奥行寸法も750mmから700mmと大幅にサイズダウン。さらにブースターもより小型の機種を選定できるため、設置に要するスペースを大幅に削減。これまでは設置不可能だったスペースにも導入が可能となり、設置場所の選択肢が広がります。

従来寸法1,850mm×750mm

モデルチェンジ寸法1,100mm×700mm

大幅にサイズダウン!

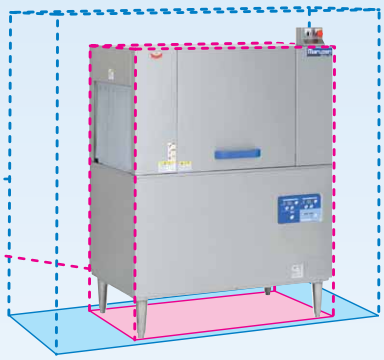

●抜群の洗浄力を誇るナイフエッジ高圧噴射!

マルゼン独自設計の扇型洗浄ノズルがナイフエッジ高圧噴射を可能にします。食器に対して最も効果的な角度で噴射され、ムダがなくパワフルに、そしてスピーディに洗い上げます。

●洗浄機の十分な洗浄や、殺菌、すすぎ、乾燥の効果を高めるためには80℃～85℃の温水を必要とするため、ブースターが別途必要です。詳しくはP57～58をご覧ください。

給水・給湯の接続について ブースター使用時は、60℃の湯が毎分9ℓ以上(0.08～0.2MPa)給湯できる給湯設備が必要です。ブースターを使用しない場合は、80℃～85℃の湯が毎分9ℓ以上給湯できる給湯設備が必要です。

●スイッチひとつで自動給湯／加熱のラクラク操作パネル!

電源スイッチを入れれば自動的に洗浄槽への給湯･加熱が始まるので、あとは洗浄スタートのスイッチを押すだけで簡単です。洗浄湯温度、すすぎ湯温度はデジタルで見やすく表示します。

●ラック検知スイッチで自動的に洗浄開始

入口にラックを挿入すると、自動的にラックを搬送し洗浄を開始します。洗浄スタート／ストップなどの操作が不要で効率よく作業できます。

■ラックを検知すると自動的に搬送&洗浄開始します。

●洗浄速度は汚れ具合に応じて3段階で切り換え可能。

ラックを送る速度はインバータ制御により、食器類の汚れ具合に応じて低速･中速･高速の3段階に切り換えることができます。汚れのひどいときは低速でじっくり確実に、軽い汚れなら高速でスピーディに洗浄することでコスト、時間の無駄を削減できます。

●効率的で無駄の無いすすぎ洗浄

ラックの通過を検知すると自動的にすすぎ洗浄が作動します。80～85℃の仕上げ湯で衛生的にすすぎ洗浄します。ラックが排出されるとすすぎ洗浄も自動的に終了するのでムダがありません。

■ラックを検知すると自動的にすすぎ洗浄を開始します。

ローラーテーブル(オプション)

出口側にローラーテーブルを使用することで、狭いスペースでも距離が確保できるため、ラックを連続して搬送・洗浄できます。

BDCRC-R1218L(R)

※型式末尾Lは本体向かって左側、Rは右側に設置。

税抜標準価格
881,000円

特注寸法も承ります。詳しくはお問い合わせください。

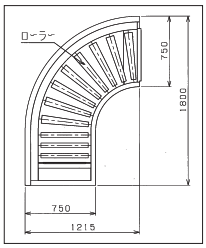

ラックコンベアタイプ食器洗浄機

●各機種ともにラック入口右側のRタイプ、左側のLタイプをご用意しています。

MDCR-1BL

ラック入口左側タイプ

税抜標準価格 **2,740,000円**

洗浄能力/h 最大240ラック　洗浄槽 1槽

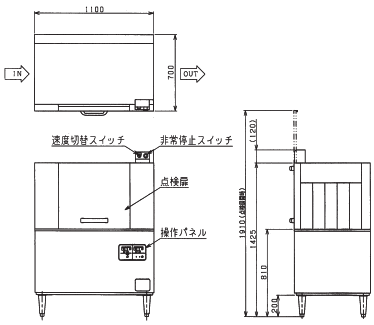

MDCR-1BL

MDCR-2BR

ラック入口右側タイプ

税抜標準価格 **4,830,000円**

洗浄能力/h 最大320ラック　洗浄槽 2槽

MDCR-2BR

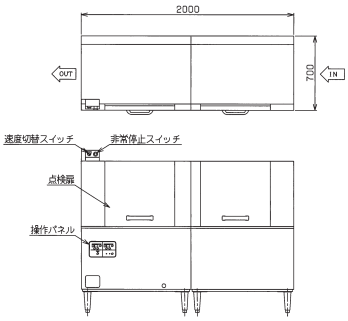

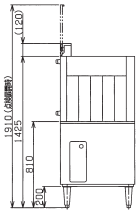

■ラックコンベアタイプ仕様表

ご注文の際には周波数(50Hzまたは60Hz)をご指定下さい。

型　式		MDCR-1BL(R)	★MDCR-2BL(R)
外形寸法(mm)	間口	1,100	2,000
	奥行	700	
	高さ	1,425	
洗浄方式		上下固定ノズル 圧力噴射式	
すすぎ方式		上下･左右固定ノズル 圧力噴射式	
洗浄能力(ラック/h)		160～240	240～320
ラック送り速度〈3段変速〉m/分(ラック/h)		高速 2.0(240)	高速 2.7(320)
		中速 1.7(200)	中速 2.3(280)
		低速 1.4(160)	低速 2.0(240)
有効開口高さ(mm)		420	
洗浄ﾀﾝｸ容量(ﾘｯﾄﾙ)	本洗浄槽	100	
	前すすぎ槽	―	85
洗浄湯温度(℃)	本洗浄槽	60	
	前すすぎ槽	―	70
すすぎ湯温度(℃)		80	
すすぎ湯使用量(ﾘｯﾄﾙ/分)		7	
電源(50/60Hz)		3φ200V	
消費電力(50/60Hz)		8.4kW	16.5kW
必要手元開閉器容量		30A	60A
電源コード		―	
洗浄ポンプ出力(50/60Hz)		1.5kW	1.5kW×2
ラック送りモーター出力		25W	
すすぎポンプ出力(50/60Hz)		100/150W	
洗浄槽加熱容量		6.7kW	6.7kW×2
給湯接続口		20A	20A×2
槽排水口		40A	40A×2
重量(kg)		212	372

高さを変更する際はご注文時にお問い合わせください。

★印の機種の納期は受注後約1ヶ月間です。

間口1,100mmのコンパクトなコンベア洗浄機！小規模病院・福祉施設に最適！

小規模病院・福祉施設に最適！（※100床程度）

コンベア洗浄機としては業界最小クラスの間口（全長）1,100mm。従来サイズのコンベア洗浄機では導入が難しかった小規模施設に設置でき、ドアタイプやスルータイプ等の普及型洗浄機との入れ替えにも対応できるコンパクトサイズです。また、小物ラック等を使用することで、グラス類、シルバーウェア、小物食器等の洗浄も可能です（有効開口高さにご注意ください）。

※陶器等の割れやすい食器には向いておりません。

コンパクトながら強力な洗浄力

MDCC-4ER

ドアタイプなどの普及型洗浄機との入れ替えにも対応！

間口（全長）1,100mmとコンパクト設計なため、下図のようにこれまでドアタイプ洗浄機を使っていた施設にも入れ替えが可能です。ドアタイプやスルータイプなどの普及型洗浄機との入れ替えにも対応できるため、これまでコンベアタイプの導入が難しかった小規模施設に設置できます。

●ドアタイプ洗浄機からコンパクトコンベア洗浄機に入れ替えた場合（100食程度）

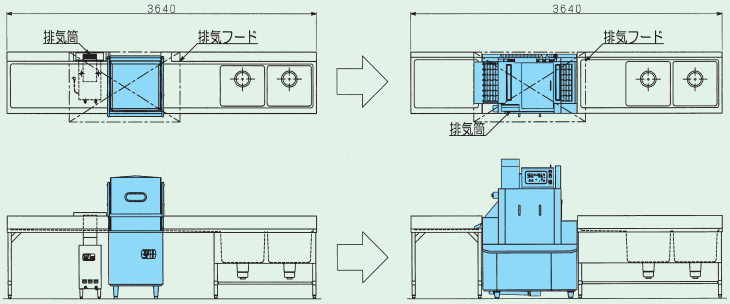

作業時間の大幅短縮とコスト削減を実現します！

従来の普及型洗浄機からコンパクトコンベア洗浄機へ入れ替えることで洗浄能力が大幅にアップし、作業時間を約1/3にまで大幅に短縮。人件費の削減につながります。

押さえネットコンベアと超高圧ノズルでバツグンの洗浄力！

ネットが上下からやさしく、しかも確実に食器類を固定するWネットコンベア方式を採用。上下からの高圧噴射にも食器が飛ばされません。また洗浄ノズルは超高圧ノズルを採用し、パワフルに噴射される水流が食器の汚れをしっかりと落とします。

押さえネットコンベアが食器をしっかりと固定。

超高圧ノズルからのパワフルな水流が汚れを落とします。

優れた操作性、清掃性、安全性！

●スイッチひとつで自動給湯/昇温のラクラク操作パネル！

操作部はマイコンコントロールを採用。電源スイッチを入れれば自動的に給湯が始まり、さらに洗浄槽を予め設定しておいた温度まで立ち上げるので、あとは洗浄開始／停止のスイッチを押すだけのフルオートメーションで簡単です。洗浄湯とすすぎ湯温度は見やすいデジタル表示でひと目で分かり、常に運転状況が確認できます。

●洗浄速度は汚れ具合に応じて3段階で切り換え可能

コンベア速度はインバーター制御なので、食器類の汚れ具合に応じて低速・中速・高速の3段階に切り換えることができます。汚れのひどいときは低速でじっくり確実に、軽い汚れなら高速でスピーディに洗浄することでコスト、時間の無駄を削減できます。

●優れた清掃性

洗浄ノズル、ストレーナー(ゴミ受け)、シューターは工具無しで簡単に取り外しが可能。さらにコンベアと洗浄槽の間隔を広くとることで手が入りやすく、日々の清掃はもちろん、落下してしまった食器の回収も容易に行えます。

●小物類の洗浄も可能です

小物ラック等を使用することで、グラス類、シルバーウェア、小物類等の洗浄も可能です(有効開口高さにご注意ください)。

●ガス式でも優れた熱効率

ガス式の洗浄槽のボイラーに高効率熱交換パイプを採用することで、従来エネルギーのロスが多いとされていたガス式でも70%以上の高い熱効率を実現。ランニングコストを削減できます。

●トルクリミッター、シュートリミット搭載で安心

洗浄室内で食器がコンベアに引っかかり異常な過負荷がかかった際はトルクリミッターが作動してコンベアを停止します。また、出口のシューターに引っかかった際はシュートリミットが作動してコンベアを停止。食器の破損やコンベアの損傷を未然に防ぎます。また、万一の場合には非常停止スイッチを押すことでコンベア運転、給水、加熱などすべての機能を停止することができます。

■コンパクトコンベア洗浄機仕様表

●各機種ともに搬送入口右側のRタイプ、左側のLタイプをご用意しています。

MDCC−		4EL(R)	4GL(R)	5EL(R)	5GL(R)
		電気式	ガス式	電気式	ガス式
外形寸法(mm)	間　口	1,100			
	奥　行	690		815	
	高　さ	1,560	1,640	1,560	1,640
洗浄方式		上下固定ノズル　圧力噴射式			
すすぎ方式		上下固定ノズル　圧力噴射式			
洗浄能力(φ150皿/h)		1,100〜3,000		1,400〜3,800	
コンベア幅(mm)		430		550	
有効開口高さ(mm)		200			
押さえネット		固定式			
洗浄タンク容量(ℓ)		100	110	120	135
洗浄温度(℃)		60℃			
必要給湯設備	温　度	55℃以上			
	湯　量	15ℓ／分以上		16.6ℓ／分以上	
すすぎ湯使用量(ℓ/分)		15		16.6	
電源(50/60Hz)		3φ200V			
設備電源(50/60Hz)		16.0kW	2.6kW	16.0kW	2.6kW
必要手元開閉器容量		60A	15A	60A	15A
電源コード		−			
洗浄ポンプ出力(50/60Hz)		2.2kW			
コンベアモーター出力(50/60Hz)		0.1kW			
洗浄槽加熱容量	電　気	13.5kW	−	13.5kW	−
	ガ　ス	−	14.0kW	−	14.0kW
給湯接続口		15A			
ガス接続口		−	15A	−	15A
槽排水口		50A			
重量(kg)		277	285	305	313

高さを変更する際はご注文時にお問い合わせください。

●納期は受注後約1ヶ月間です。
※すすぎ温度は給湯温度になります。
※すすぎ温度が80℃以上必要な場合は、ブースターとすすぎポンプ(ラインポンプ)が外付けで必要になります。詳しくはお問い合わせください。

ご注文の際には周波数(50Hzまたは60Hz)をご指定ください。

コンパクトコンベア洗浄機

●洗浄槽加熱装置は電気(E)、ガス(G)の2タイプよりお選びいただけます。

電気式

■コンベア幅430mm

MDCC-4ER

搬送入口右側タイプ

税抜標準価格
2,980,000円

洗浄能力/h φ150ミリ皿 最大3,000枚

洗浄槽 1槽

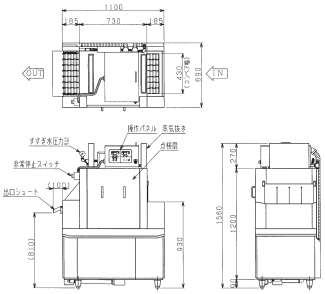

■コンベア幅550mm

MDCC-5ER

搬送入口右側タイプ

税抜標準価格
3,280,000円

洗浄能力/h φ150ミリ皿 最大3,800枚

洗浄槽 1槽

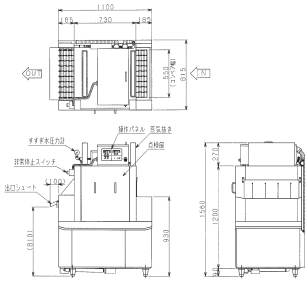

ガス式

■コンベア幅430mm

MDCC-4GR

搬送入口右側タイプ

税抜標準価格
3,280,000円

洗浄能力/h φ150ミリ皿 最大3,000枚

洗浄槽 1槽

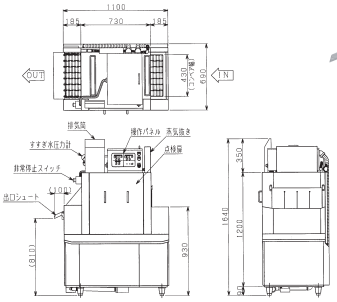

■コンベア幅550mm

MDCC-5GR

搬送入口右側タイプ

税抜標準価格
3,580,000円

洗浄能力/h φ150ミリ皿 最大3,800枚

洗浄槽 1槽

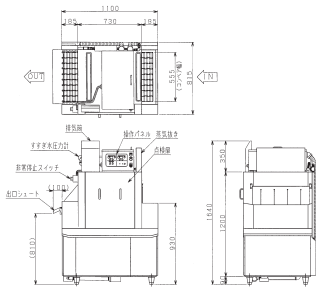

快適な厨房環境とランニングコストの大幅カットを実現！

涼厨で厨房はもっと快適に！

「涼厨」は排熱を集中排気し、機器表面温度の上昇を抑え触れても熱くないなど、厨房をもっと快適なものにする厨房機器です。（商標「涼厨」「涼」は大阪瓦斯（株）の登録商標です。）

病院・福祉施設（300～600床）、学校（350～750食）に最適！

東京ガス(株)共同開発

除湿排気装置の排熱利用により、本体から排出される熱気温度を大幅に低減し快適な作業環境を実現するとともに、空調コストや給湯設備費を削減。さらに仕上げすすぎ水の再利用による使用水量の削減で、洗浄にかかわるランニングコストを約50%にまで大幅カット！厨房の環境改善とコスト削減を実現するコンベア洗浄機です。

涼厨で厨房の環境改善!! 空調費のコスト削減も。

洗浄機内部に発生する蒸気をファンで強制的に吸引することで、出入り口など本体から排出される60℃の蒸気温度を35℃まで大幅に低減。洗浄室の温度・湿度の上昇を抑えるとともに空調のイニシャル／ランニングコストを削減できます（除湿排気装置搭載機種のみ）。さらに二重断熱構造の採用や、断熱材の使用により輻射熱を抑え、静音性も向上。作業環境を改善します。

仕上げすすぎ水再利用＆除湿排気装置でランニングコストを約50%オフ！

①水の再利用ですすぎ水量を約半分にまで削減！

ブースターで加熱された85℃の湯は、仕上げすすぎ水として使ったあと予備すすぎ水として再利用。これにより、すすぎに使用する水量を従来の約半分にまで削減しました。さらに、加熱にかかるエネルギー消費量や洗剤使用量も従来の約半分にまで低減。水道代、ガス代、洗剤代のコストを大幅に削減することができました。もちろん予備すすぎ後の湯は洗浄水として再利用します。

②給湯設備コストを削減！

洗浄・すすぎ工程で洗浄機内部に発生する60～65℃の高温の蒸気は、除湿排気装置がファンで強制的に吸引し、熱還元機構に送って給水を40℃まで加熱します。この加熱された湯をブースターへ給湯することで、仕上げすすぎ水用の給湯設備が不要となり、給湯設備コストを削減できます（除湿排気装置搭載機種のみ）。

③ガスブースターの余熱利用で洗浄槽ヒーターが不要！

ブースターで加熱された湯を洗浄槽内のヒートコイルに循環させることで、余熱を利用して洗浄槽のお湯を保温することができます。洗浄槽のヒーターが不要になるため、より一層のコスト削減になります（ガスブースター搭載機種のみ）。

■水再利用と除湿排気装置による熱交換の概要（MDCW1-C5GHR-J）

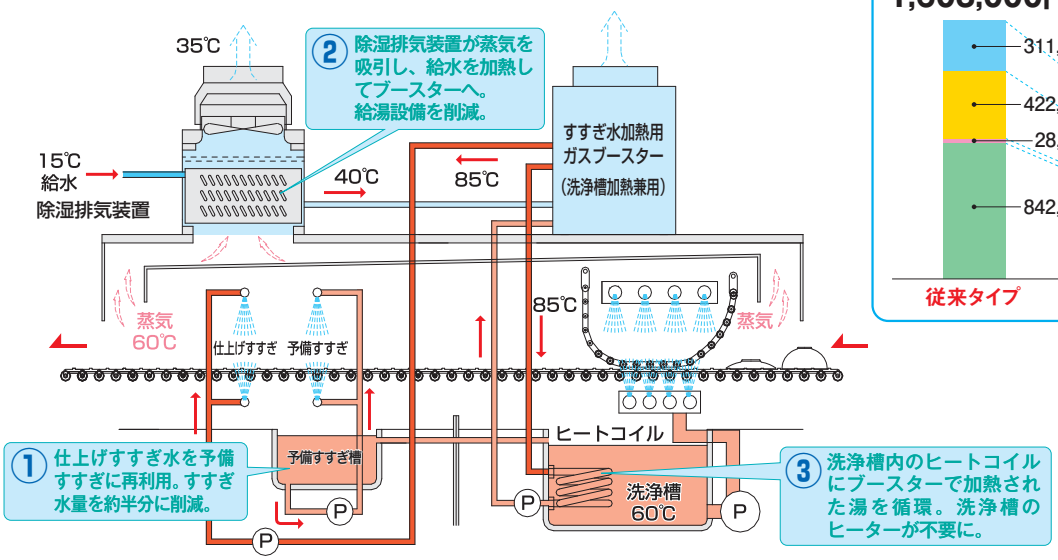

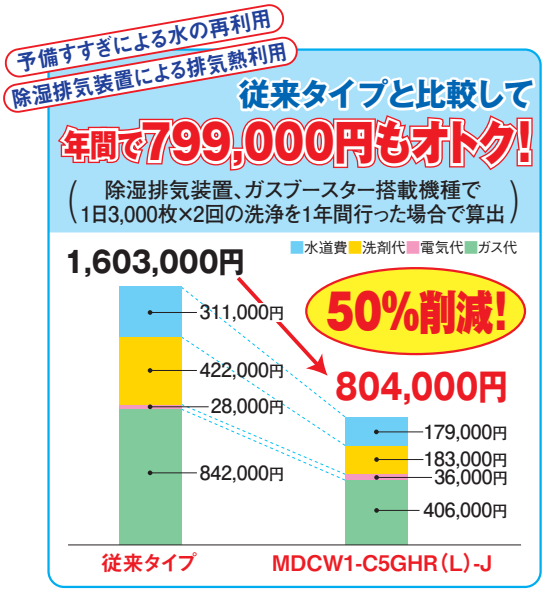

※洗浄機をご使用される地域の水質ほか、食器の種類・形状・汚れの具合等により、洗浄時間やすすぎ時間の調整が必要となる場合があります。よってコスト比較はこの限りではありません。

押さえネットと超高圧ノズルでバツグンの洗浄力！

ネットが上下からやさしく、しかも確実に食器を固定するWネットコンベア方式を採用。上下からの高圧噴射にも食器が飛ばされません。また洗浄ノズルは超高圧ノズルを採用し、パワフルに噴射される水流が食器の汚れをしっかりと落とします！

●スイッチひとつで自動給湯／加熱のラクラク操作パネル！

電源スイッチを入れれば自動的に給湯・加熱が始まるので、あとは洗浄スタートのスイッチを押すだけで簡単です。洗浄湯温度、すすぎ湯温度はデジタルで見やすく表示します。

●洗浄速度は汚れ具合に応じて3段階で切り換え可能。

コンベア速度はインバータ制御。食器類の汚れ具合に応じて低速・中速・高速の3段階に切り換えることができます。汚れのひどいときは低速でじっくり確実に、軽い汚れなら高速でスピーディに洗浄することでコスト、時間の無駄を削減できます。

●予備すすぎユニット内蔵で省スペース化！

予備すすぎユニットを内蔵しているため、従来のように別途取り付ける必要が無く大幅にスペースを削減できます。

●トルクリミッター、シュートリミット搭載で安心。

洗浄室内で食器がコンベアに引っかかり異常な過負荷がかかった際はトルクリミッターが作動してコンベアを停止します。また、出口のシューターに引っかかった際はシュートリミットが作動してコンベアを停止。食器の破損やコンベアの損傷を未然に防ぎます。

●ブースター一体式で設置時間を短縮。

ガスブースター搭載機種は洗浄機とブースターの接続工事が不要なため、設置時間を短縮できます。

●立ち消え安全装置、過熱防止装置、空焚き防止装置搭載。

涼厨コンベア洗浄機 涼 ®

涼しい厨房

- 各機種ともに搬送入口右側のRタイプ、左側のLタイプをご用意しております。
- 2槽式の製作も特注で承ります。詳しくはお問い合わせください。

除湿排気装置搭載　ガスブースター搭載
洗浄槽加熱装置搭載　予備すすぎユニット搭載　すすぎポンプ搭載

MDCW1-C5GHR-J

搬送入口右側タイプ

洗浄能力/h φ150ミリ皿 最大4,200枚　洗浄槽 1槽

税抜標準価格
7,000,000円

このマークのある製品は（財）日本ガス機器検査協会の形式検査に合格しています（LPガス、13A）。※

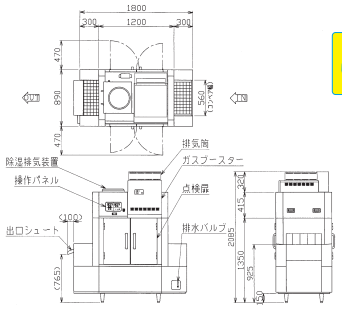

洗浄槽加熱装置搭載　予備すすぎユニット搭載 ※

MDCW1-C5GR

搬送入口右側タイプ

洗浄能力/h φ150ミリ皿 最大4,200枚　洗浄槽 1槽

税抜標準価格
5,380,000円

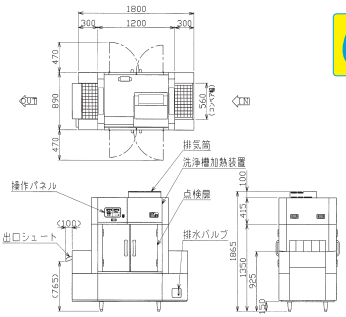

※除湿排気装置・ガスブースターなし機種は、洗浄機の十分な洗浄や、殺菌、すすぎ、乾燥の効果を高めるためには80℃～85℃の温水を必要とするため、ブースターとすすぎポンプが別途が必要です。詳しくは58pをご覧ください。

給水・給湯の接続について　ブースター使用時は、60℃の湯が毎分12ℓ以上（0.08～0.2MPa）給湯できる給湯設備が必要です。ブースターを使用しない場合は、80℃～85℃の湯が毎分12ℓ以上給湯できる給湯設備が必要です。

■涼厨コンベア洗浄機仕様表

ご注文の際には周波数（50Hzまたは60Hz）をご指定ください。

機種		MDCW1-C5GHR(L)-J	MDCW1-C5GR(L)
外形寸法(mm)	間口	1,800	
	奥行	890	
	高さ	2,085	1,865
洗浄能力(φ150皿/h)		2,200～4,200	
コンベア幅(mm)		560	
有効開口高さ(mm)		150	
押さえネット		固定式	
タンク容量(ℓ)	洗浄槽	65	
	予備すすぎ槽	22	
すすぎ湯使用量(ℓ/分)		7～9	
電源(50/60Hz)		3φ200V	
設備電源(50/60Hz)		2.6／3.0kW	2.3／2.5kW
必要手元開閉器容量		20A	20A
洗浄ポンプ出力(50/60Hz)		1.5kW	
すすぎ水加熱容量（ガス消費量）	都市ガス	66.3kW(57,000kcal/h)（洗浄槽加熱兼用）	—
	LPガス	66.3kW(4.75kg/h)（洗浄槽加熱兼用）	—
洗浄槽加熱容量（ガス消費量）	都市ガス	ヒートコイル式	23.3kW(20,000kcal/h)
	LPガス		23.3kW(1.67kg/h)
給湯接続口	洗浄槽	15A	
	すすぎ	—	20A
	すすぎポンプ内蔵時	—	25A（オプション）
給水接続口	ガス加熱装置	—	15A
	除湿排気装置	15A	—
ガス接続口		25A	15A
槽排水口		50A×2	
ガス加熱装置排水口		20A	
重量(kg)		564	524

高さを変更する際はご注文時にお問い合わせください。

●納期は受注後約1ヶ月間です。

食器を上下のネットでやさしく固定し、高圧噴射で強力洗浄！
フラットコンベア食器洗浄機

学校・病院・社員食堂・福祉施設に最適

コンベアネットに食器類を伏せて乗せるだけで、洗浄からすすぎまでをフルオートオペレーション。
ネットに挟まれた食器を上下の高流量ノズルからの超高圧噴射で洗浄します。
樹脂製食器など割れにくい食器に最適で、学校、病院、社員食堂、福祉施設等で威力を発揮します。また、専用ラックを使用することで、グラス類、シルバーウェア、小物食器などの洗浄も可能です。

※陶器等の割れやすい食器には向いておりません。

MDCH2B-8EL

●Wネットコンベアなので超高圧洗浄が可能。※

ネットが上下からやさしく、しかも確実に食器類を固定するWコンベアネット方式。上下からの超高圧噴射にも食器は飛ばされず、汚れをしっかり落とします。コンベア幅は620mmと830mmの2パターンあり、洗浄する食器の量や大きさに合わせて選べます。食器にソフトで熱に強いデルリン樹脂製の網目ネットは、1チップごとの着脱が可能で、メンテナンスが楽に行えます。

※φ50mm以下の食器はコンベアの隙間から槽に落ちる場合がありますので、専用ラックをご利用ください。

●押さえネット回転式

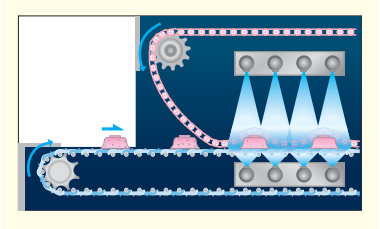

MDCHタイプは、押さえネットが搬送コンベアと同スピードで回転するので、食器にキズがつきにくく、また高さの違う食器も連続投入できます。

●安全設計シュートリミット採用。

万一食器が挟まった場合でも、センサーが感知してシュートリミットを作動させ、洗浄機の運転を自動で停止します。食器の破損やネットの損傷を防ぎ、安全に作業できます。また、洗浄室内でシルバー等が引っ掛かった場合も安全装置が作動して、コンベアの破損を防ぎます。

●簡単操作のコントロールパネル。

洗浄スタート／ストップはスイッチを押すだけの簡単操作。また、洗浄槽の湯が少なくなった場合には“水位異常”ランプが点灯して、洗浄機を自動停止、洗浄ポンプや加熱装置を保護します。

●マルゼン独自の高流量ノズル。

マルゼン独自の高流量ノズルから噴射される洗浄水が、油などのガンコな汚れも確実に洗い落とします。また、洗浄ノズル、すすぎノズル、ストレーナー（ごみ受け）などのパーツは工具なしで取り外し可能。毎日のお手入れが簡単にでき、衛生的に保てます。

●洗浄槽は加熱装置の熱源、または加熱装置無しが選べます。

洗浄槽の加熱装置は熱源を「電気」、「蒸気」、「ガス」の3方式から使用場所に応じて選べます。
各方式ともに、洗浄湯を約60℃に保ち、食器類の汚れをしっかり落とします。
また、洗浄槽に加熱装置が無いタイプもご用意しております。使用目的などに応じてお選びください。

※いずれの場合も別途打ち合わせが必要となります。
詳しくはお問い合わせください。

●点検扉は開き戸仕様にも変更可能。

扉の開閉がしやすく、清掃性にも優れた開き戸仕様にも変更可能です。仕様、価格等詳しくはお問い合わせください。

●洗浄機の十分な洗浄や、殺菌、すすぎ、乾燥の効果を高めるためには80℃～85℃の温水を必要とするため、ブースターの設置が必要です。熱源はガスと蒸気、電気の3タイプをオプションで用意しています。詳しくは58pをご覧ください。

給水・給湯の接続について
ガスブースター、電気ブースター、蒸気ブースター使用時は、60℃の湯が毎分17ℓ以上（0.08～0.2MPa）給湯できる給湯設備が必要です。ブースターを使用しない場合は、80℃～85℃の湯が毎分17ℓ以上給湯できる給湯設備が必要です。

●機種選定の目安（1時間あたりの処理数）

MDCW（H）1B-6	530食／時
MDCW（H）2B-6	690食／時
MDCH3B-6	810食／時
MDCW（H）1B-8	700食／時
MDCW（H）2B-8	875食／時
MDCH3B-8	1000食／時

（1食は食器4ヶ、トレー1枚）

フラットコンベアタイプ 押さえネット固定式

●洗浄槽加熱装置は電気（E）、ガス（G）、蒸気（S）の3タイプよりお選びいただけます。また、洗浄槽加熱装置無しタイプもご用意しております。

■コンベア幅 620mm

MDCW1B-6ER

搬送入口右側タイプ

税抜標準価格
2,680,000円

洗浄能力/h φ150ミリ皿 最大5,500枚

洗浄槽 1槽

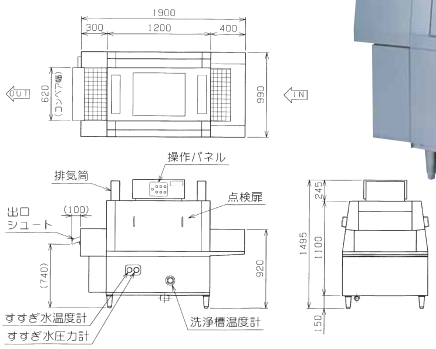

■コンベア幅 830mm

MDCW2B-8ER

搬送入口右側タイプ

税抜標準価格
5,590,000円

洗浄能力/h φ150ミリ皿 最大9,000枚

洗浄槽 2槽

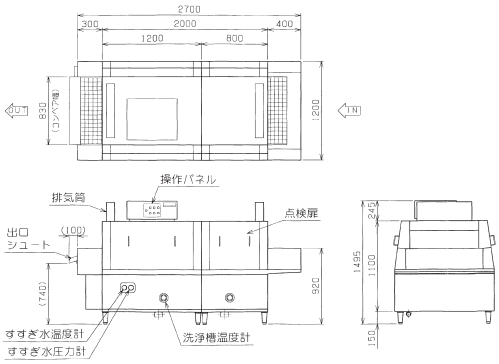

●コンベア幅620mm、830mmともに洗浄槽1槽、2槽の機種をご用意しています。 ●各機種ともに搬送入口右側のRタイプ、左側のLタイプをご用意しています。

フラットコンベアタイプ 押さえネット回転式

●洗浄槽加熱装置は電気（E）、ガス（G）、蒸気（S）の3タイプよりお選びいただけます。また、洗浄槽加熱装置無しタイプもご用意しております（1槽、2槽のみ）。

■コンベア幅 620mm

MDCH1B-6ER

搬送入口右側タイプ

税抜標準価格
3,650,000円

洗浄能力/h φ150ミリ皿 最大5,500枚

洗浄槽 1槽

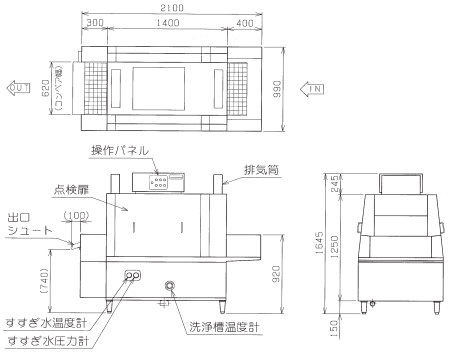

■コンベア幅 830mm

MDCH2B-8EL

搬送入口左側タイプ

税抜標準価格
6,780,000円

洗浄能力/h φ150ミリ皿 最大9,000枚

洗浄槽 2槽

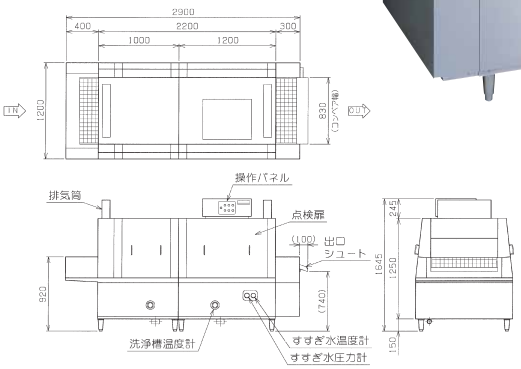

●コンベア幅620mm、830mmともに洗浄槽1槽、2槽、3槽の機種をご用意しています。 ●各機種ともに搬送入口右側のRタイプ、左側のLタイプをご用意しています。

■フラットコンベアタイプ仕様表（押さえネット固定式）（コンベア幅:620mm）

ご注文の際には周波数（50Hzまたは60Hz）をご指定ください。

機　種		MDCW1B-6EL(R)	MDCW1B-6SL(R)	MDCW1B-6GL(R)	MDCW1B-6L(R)	MDCW2B-6EL(R)	MDCW2B-6SL(R)	MDCW2B-6GL(R)	MDCW2B-6L(R)
外形寸法（mm）	間口	1,900				2,700			
	奥行	990				990			
	高さ	1,495		1,750	1,495	1,495		1,750	1,495
洗浄方式		上下固定ノズル　圧力噴射式				上下固定ノズル　圧力噴射式			
すすぎ方式		上下固定ノズル　圧力噴射式				上下固定ノズル　圧力噴射式			
洗浄能力（φ150皿／h）		3,000～5,500				4,000～7,000			
コンベア幅（mm）		620				620			
有効開口高さ（mm）		120				120			
洗浄タンク容量（ℓ）	洗浄槽	85				85			
	前すすぎ槽	――				85			
洗浄湯温度（℃）	洗浄槽	60			――	60			――
	前すすぎ槽	――				60			――
すすぎ湯温度（℃）		80			――	80			――
すすぎ湯使用量（ℓ／分）		14（0.12MPa）				14（0.12MPa）			
電源（50／60Hz）		3φ200V				3φ200V			
設備電源（50／60Hz）		7.8kW	1.8kW	1.9kW	1.8kW	15.3kW	3.3kW	3.5kW	3.3kW
必要手元開閉器容量		40A	20A	20A	20A	60A	30A	30A	30A
電源コード		――				――			
洗浄ポンプ出力		1.5kW				1.5kW×2			
コンベアモーター出力		0.2kW				0.2kW			
ガス加熱用循環ポンプ出力		――		0.1kW	――	――		0.1kW×2	――
すすぎポンプ出力		オプション				オプション			
洗浄槽加熱容量	電気	6.0kW	――	――	――	6.0kW×2	――	――	――
	蒸気（0.2MPa）	――	60kg／h	――	――	――	60kg／h×2	――	――
	ガス	――	――	23.3kW	――	――	――	23.3kW×2	――
洗浄槽給湯接続口		15A				20A			
すすぎ湯接続口		20A				20A			
	すすぎポンプ内蔵時	25A（すすぎポンプオプション）				25A（すすぎポンプオプション）			
ガス接続口		――	――	15A	――	――	――	15A×2	――
槽排水口		50A				50A×2			
すすぎ湯排水口		25A				25A			
ガス加熱排水口		――	――	20A	――	――	――	20A×2	――
重量（kg）		340	340	380	340	490	490	570	490
税抜標準価格		**¥2,680,000**	**¥2,220,000**	**¥3,540,000**	**¥2,370,000**	**¥4,190,000**	**¥3,570,000**	**¥5,920,000**	**¥3,350,000**

■フラットコンベアタイプ仕様表（押さえネット固定式）（コンベア幅:830mm）

ご注文の際には周波数（50Hzまたは60Hz）をご指定ください。

機　種		MDCW1B-8EL(R)	MDCW1B-8SL(R)	MDCW1B-8GL(R)	MDCW1B-8L(R)	MDCW2B-8EL(R)	MDCW2B-8SL(R)	MDCW2B-8GL(R)	MDCW2B-8L(R)
外形寸法（mm）	間口	1,900				2,700			
	奥行	1,200				1,200			
	高さ	1,495		1,750	1,495	1,495		1,750	1,495
洗浄方式		上下固定ノズル　圧力噴射式				上下固定ノズル　圧力噴射式			
すすぎ方式		上下固定ノズル　圧力噴射式				上下固定ノズル　圧力噴射式			
洗浄能力（φ150皿／h）		4,000～7,200				5,000～9,000			
コンベア幅（mm）		830				830			
有効開口高さ（mm）		120				120			
洗浄タンク容量（ℓ）	洗浄槽	110			85	110			85
	前すすぎ槽	――				110			85
洗浄湯温度（℃）	洗浄槽	60			――	60			――
	前すすぎ槽	――				60			――
すすぎ湯温度（℃）		80			――	80			――
すすぎ湯使用量（ℓ／分）		16（0.12MPa）				16（0.12MPa）			
電源（50／60Hz）		3φ200V				3φ200V			
設備電源（50／60Hz）		8.5kW	2.5kW	2.6kW	2.5kW	16.7kW	4.7kW	4.9kW	4.7kW
必要手元開閉器容量		40A	30A	30A	30A	75A	30A	30A	30A
電源コード		――				――			
洗浄ポンプ出力		2.2kW				2.2kW×2			
コンベアモーター出力		0.2kW				0.2kW			
ガス加熱用循環ポンプ出力		――		0.1kW	――	――		0.1kW×2	――
すすぎポンプ出力		オプション				オプション			
洗浄槽加熱容量	電気	6.0kW	――	――	――	6.0kW×2	――	――	――
	蒸気（0.2MPa）	――	60kg／h	――	――	――	60kg／h×2	――	――
	ガス	――	――	23.3kW	――	――	――	23.3kW×2	――
洗浄槽給湯接続口		15A				20A			
すすぎ湯接続口		20A				20A			
	すすぎポンプ内蔵時	25A（すすぎポンプオプション）				25A（すすぎポンプオプション）			
ガス接続口		――	――	15A	――	――	――	15A×2	――
槽排水口		50A				50A×2			
すすぎ湯排水口		25A				25A			
ガス加熱排水口		――	――	20A	――	――	――	20A×2	――
重量（kg）		400	400	450	400	580	580	680	580
税抜標準価格		**¥3,650,000**	**¥3,180,000**	**¥4,410,000**	**¥2,950,000**	**¥5,590,000**	**¥4,830,000**	**¥7,110,000**	**¥4,620,000**

高さを変更する際はご注文時にお問い合わせください。

●フラットコンベアタイプ（押さえネット固定式）の納期は受注後約1ヶ月間です。　特注品や複数台ご注文の場合の納期はお問い合わせください。

【注意】洗浄槽加熱装置無しタイプ　●洗浄湯の加熱、保温が出来ません。洗浄湯の温度は低くなります（洗浄中、洗浄槽の湯量が減った場合は洗浄槽へ給湯しますが、規定水位になると止まります）。●洗剤は使用出来ません（洗浄湯温度が低くなる為、効果が見込めません）。●洗浄機は、すすぎ洗い機としてお使いください。●洗浄槽への給湯は、60℃以上としてください。●すすぎへの給湯は、60℃以上としてください（洗浄湯の温度低下を少なくするためです）。●オーダーにて、洗浄中、洗浄槽へ常時給湯し、洗浄槽を保温する事も可能です（水道代、給湯設備熱源費用がかかります）。

■フラットコンベアタイプ仕様表（押さえネット回転式）（コンベア幅:620mm）

ご注文の際には周波数（50Hzまたは60Hz）をご指定ください。

機　種		MDCH1B-6EL(R)	MDCH1B-6SL(R)	MDCH1B-6GL(R)	MDCH1B-6L(R)	MDCH2B-6EL(R)	MDCH2B-6SL(R)	MDCH2B-6GL(R)	MDCH2B-6L(R)	MDCH3B-6EL(R)	MDCH3B-6SL(R)	MDCH3B-6GL(R)
外形寸法（mm）	間口	2,100				2,900				3,700		
	奥行	990				990				990		
	高さ	1,645		1,900	1,645	1,645		1,900	1,645	1,645		1,900
洗浄方式		上下固定ノズル　圧力噴射式				上下固定ノズル　圧力噴射式				上下固定ノズル　圧力噴射式		
すすぎ方式		上下固定ノズル　圧力噴射式				上下固定ノズル　圧力噴射式				上下固定ノズル　圧力噴射式		
洗浄能力（φ150皿／h）		3,000～5,500				4,000～7,000				5,000～8,000		
コンベア幅（mm）		620				620				620		
有効開口高さ（mm）		200				200				200		
洗浄タンク容量（ℓ）	前洗浄槽	――				――				85		
	洗浄槽	85				85				85		
	前すすぎ槽	――				85				85		
洗浄湯温度（℃）	前洗浄槽	――				――				60		
	洗浄槽	60			――	60			――	60		
	前すすぎ槽	――				60			――	60		
すすぎ湯温度（℃）		80			――	80			――	80		
すすぎ湯使用量（ℓ／分）		14（0.12MPa）				14（0.12MPa）				14（0.12MPa）		
電源（50／60Hz）		3φ200V				3φ200V				3φ200V		
設備電源（50／60Hz）		8.0kW	2.0kW	2.1kW	2.0kW	15.5kW	3.5kW	3.7kW	3.5kW	23.0kW	5.0kW	5.3kW
必要手元開閉器容量		40A	20A	20A	20A	60A	30A	30A	30A	100A	30A	30A
電源コード		――				――				――		
洗浄ポンプ出力		1.5kW				1.5kW×2				1.5kW×3		
コンベアモーター出力		0.2kW×2				0.2kW×2				0.2kW×2		
ガス加熱用循環ポンプ出力		――		0.1kW	――	――		0.1kW×2	――	――		0.1kW×3
すすぎポンプ出力		オプション				オプション				オプション		
洗浄槽加熱容量	電気	6.0kW	――	――	――	6.0kW×2	――	――	――	6.0kW×3	――	――
	蒸気（0.2MPa）	――	60kg／h	――	――	――	60kg／h×2	――	――	――	60kg／h×3	――
	ガス	――	――	23.3kW	――	――	――	23.3kW×2	――	――	――	23.3kW×3
洗浄槽給湯接続口		15A				20A				20A		
すすぎ湯接続口		20A				20A				20A		
すすぎポンプ内蔵時		25A（すすぎポンプオプション）				25A（すすぎポンプオプション）				25A（すすぎポンプオプション）		
ガス接続口		――	――	15A	――	――	――	15A×2	――	――	――	15A×3
槽排水口		50A				50A×2				50A×3		
すすぎ湯排水口		25A				25A				25A		
ガス加熱排水口		――	――	20A	――	――	――	20A×2	――	――	――	20A×3
重量（kg）		450	450	490	450	640	640	720	640	830	830	950
税抜標準価格		**¥3,650,000**	**¥3,310,000**	**¥4,410,000**	**¥3,320,000**	**¥5,270,000**	**¥4,880,000**	**¥6,660,000**	**¥4,270,000**	**¥6,890,000**	**¥6,440,000**	**¥9,160,000**

■フラットコンベアタイプ仕様表（押さえネット回転式）（コンベア幅:830mm）

ご注文の際には周波数（50Hzまたは60Hz）をご指定ください。

機　種		MDCH1B-8EL(R)	MDCH1B-8SL(R)	MDCH1B-8GL(R)	MDCH1B-8L(R)	MDCH2B-8EL(R)	MDCH2B-8SL(R)	MDCH2B-8GL(R)	MDCH2B-8L(R)	MDCH3B-8EL(R)	MDCH3B-8SL(R)	MDCH3B-8GL(R)
外形寸法（mm）	間口	2,100				2,900				3,700		
	奥行	1,200				1,200				1,200		
	高さ	1,645		1,900	1,645	1,645		1,900	1,645	1,645		1,900
洗浄方式		上下固定ノズル　圧力噴射式				上下固定ノズル　圧力噴射式				上下固定ノズル　圧力噴射式		
すすぎ方式		上下固定ノズル　圧力噴射式				上下固定ノズル　圧力噴射式				上下固定ノズル　圧力噴射式		
洗浄能力（φ150皿／h）		4,000～7,200				5,000～9,000				6,000～10,000		
コンベア幅（mm）		830				830				830		
有効開口高さ（mm）		200				200				200		
洗浄タンク容量（ℓ）	前洗浄槽	――				――				85		
	洗浄槽	110			85	110			85	110		
	前すすぎ槽	――				110			85	110		
洗浄湯温度（℃）	前洗浄槽	――				――				60		
	洗浄槽	60			――	60			――	60		
	前すすぎ槽	――				60			――	60		
すすぎ湯温度（℃）		80			――	80			――	80		
すすぎ湯使用量（ℓ／分）		16（0.12MPa）				16（0.12MPa）				16（0.12MPa）		
電源（50／60Hz）		3φ200V				3φ200V				3φ200V		
設備電源（50／60Hz）		8.7kW	2.7kW	2.8kW	2.7kW	16.9kW	4.9kW	5.1kW	4.9kW	25.1kW	7.1kW	7.4kW
必要手元開閉器容量		40A	30A	30A	30A	75A	30A	30A	30A	100A	40A	40A
電源コード		――				――				――		
洗浄ポンプ出力		2.2kW				2.2kW×2				2.2kW×3		
コンベアモーター出力		0.2kW×2				0.2kW×2				0.2kW×2		
ガス加熱用循環ポンプ出力		――		0.1kW	――	――		0.1kW×2	――	――		0.1kW×3
すすぎポンプ出力		オプション				オプション				オプション		
洗浄槽加熱容量	電気	6.0kW	――	――	――	6.0kW×2	――	――	――	6.0kW×3	――	――
	蒸気（0.2MPa）	――	60kg／h	――	――	――	60kg／h×2	――	――	――	60kg／h×3	――
	ガス	――	――	23.3kW	――	――	――	23.3kW×2	――	――	――	23.3kW×3
洗浄槽給湯接続口		15A				20A				20A		
すすぎ湯接続口		20A				20A				20A		
すすぎポンプ内蔵時		25A（すすぎポンプオプション）				25A（すすぎポンプオプション）				25A（すすぎポンプオプション）		
ガス接続口		――	――	15A	――	――	――	15A×2	――	――	――	15A×3
槽排水口		50A				50A×2				50A×3		
すすぎ湯排水口		25A				25A				25A		
ガス加熱排水口		――	――	20A	――	――	――	20A×2	――	――	――	20A×3
重量（kg）		540	540	590	540	760	760	860	760	990	990	1,140
税抜標準価格		**¥4,620,000**	**¥4,190,000**	**¥5,380,000**	**¥4,190,000**	**¥6,780,000**	**¥6,460,000**	**¥8,190,000**	**¥5,760,000**	**¥8,940,000**	**¥8,620,000**	**¥11,320,000**

高さを変更する際はご注文時にお問い合わせください。

●フラットコンベアタイプ（押さえネット回転式）の納期は受注後約1ヶ月間です。　特注品や複数台ご注文の場合の納期はお問い合わせください。

【注意】洗浄槽加熱装置無しタイプ　●洗浄湯の加熱、保温が出来ません。洗浄湯の温度は低くなります（洗浄中、洗浄槽の湯量が減った場合は洗浄槽へ給湯しますが、規定水位になると止まります）。●洗剤は使用出来ません（洗浄湯温度が低くなる為、効果が見込めません）。●洗浄機は、すすぎ洗い機としてお使いください。●洗浄槽への給湯は、60℃以上としてください。●すすぎへの給湯は、60℃以上としてください（洗浄湯の温度低下を少なくするためです）。●オーダーにて、洗浄中、洗浄槽へ常時給湯し、洗浄槽を保温する事も可能です（水道代、給湯設備熱源費用がかかります）。

中型コンベアタイプ洗浄機

大量の食器を最小限の人員でスピード洗浄し、省力化！かき上げ槽付フラットコンベア洗浄システム。

学校・病院・社員食堂
福祉施設に最適

Tタイプ
MDCW2B-6ER-KT
搬送入口右側タイプ

（写真は、洗浄機本体:MDCW2B-6ERと規格サイズかき上げ槽［2800×1100］を組合わせ、Tタイプに配置したものです。）

組合せ自由なフリーレイアウト

食数や設置場所に応じて、最適な洗浄システムをお作りします。

- どのフラットコンベアタイプ洗浄機でも可能です。（MDCW、MDCH ☞27～30p）
- レイアウトにはT、L、Sの3タイプがあります。
- かき上げ槽は規格、大型サイズの他、特注対応いたします。（納期はお問合せください）

かき上げ槽付フラットコンベア洗浄システム・作業フロー（社員食堂・学生食堂の場合）

※陶器等の割れやすい食器には向いておりません。

シャワーシンク（セルフサービスの場合）

下膳時に汚れを予めシャワーシンクで落としてから食器をかき上げ槽に投入してもらいます。箸やシルバー類、φ55㎜以下の小食器は専用カゴに入れてもらいます。残滓が多く出る場合は、ダストテーブルを用意することをお勧めします。

かき上げ槽

かき上げ槽での浸漬効果と噴流ポンプによる水流で汚れを落ちやすくします。噴流ポンプの水流により、食器はコンベア部に集められます。ゴミは噴流ポンプ前のゴミ受けに集まるので、清掃もラクに行えます。

かき上げコンベア

かき上げられた食器は重ならないように裏返していきます。作業者は1～2名でOKです。

フラットコンベア食器洗浄機
洗浄すすぎ
上下からの高流量洗浄湯でガンコな汚れをスッキリ洗い上げます。

水切台/ディスペンサー
仕分け
食器ごとに仕分けし、ディスペンサーや消毒保管庫用カゴ等に整理します。作業者は3～4名。

消毒保管庫等
保　管
ディスペンサーや食器消毒保管庫等に保管します。

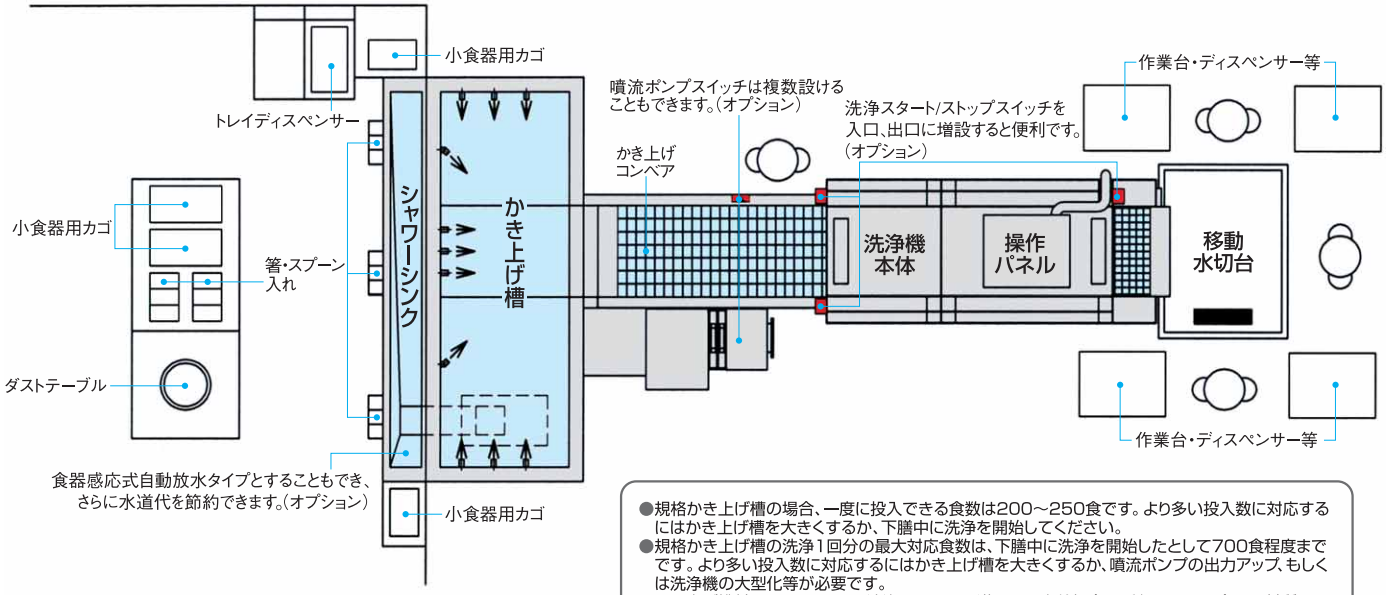

- 規格かき上げ槽の場合、一度に投入できる食数は200～250食です。より多い投入数に対応するにはかき上げ槽を大きくするか、下膳中に洗浄を開始してください。
- 規格かき上げ槽の洗浄1回分の最大対応食数は、下膳中に洗浄を開始したとして700食程度までです。より多い投入数に対応するにはかき上げ槽を大きくするか、噴流ポンプの出力アップ、もしくは洗浄機の大型化等が必要です。
- かき上げ槽付フラットコンベア洗浄システムの導入には事前打合せが必要です。（食器の材質やサイズ、食数、洗浄時間、設置方法）

かき上げ槽付フラットコンベア洗浄システム

まず、ご相談ください。

Tタイプ

MDCW2B-6ER-KT

搬送入口右側タイプ

税抜標準価格 **9,050,000**円

洗浄能力/h φ150ミリ皿 最大7,000枚 | 投入食数/回 200～250食 | 洗浄槽 2槽

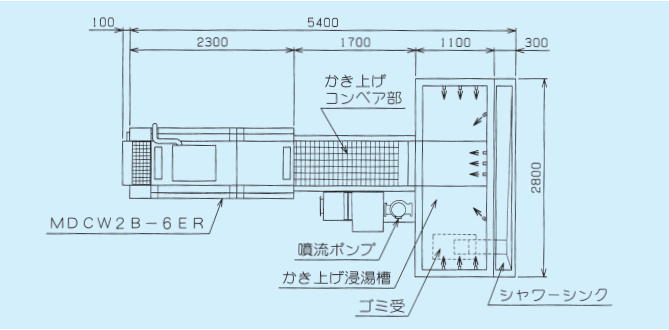

Lタイプ

MDCW2B-6ER-KL

搬送入口右側タイプ

税抜標準価格 **9,050,000**円

洗浄能力/h φ150ミリ皿 最大7,000枚 | 投入食数/回 200～250食 | 洗浄槽 2槽

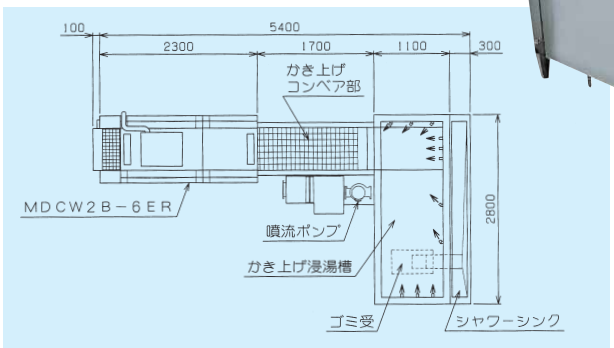

（写真はLタイプの例
［特注品・シャワーシンクなし］）

Sタイプ

MDCW2B-6ER-KS

搬送入口右側タイプ

税抜標準価格 **9,050,000**円

洗浄能力/h φ150ミリ皿 最大7,000枚 | 投入食数/回 200～250食 | 洗浄槽 2槽

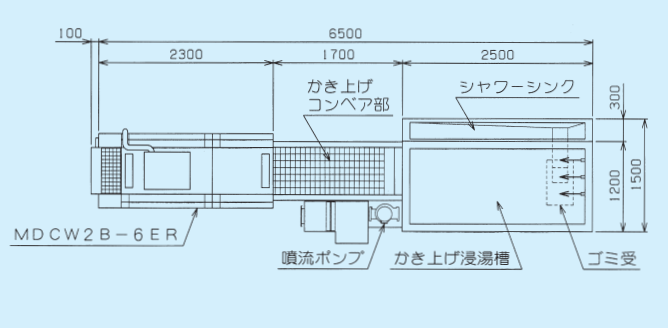

さらに大型サイズも!!

Lタイプ

MDCW2B-6ER-KLW

搬送入口右側タイプ　噴流ポンプ2個

税抜標準価格 **10,130,000**円

洗浄能力/h φ150ミリ皿 最大7,000枚 | 洗浄槽 2槽 | 投入食数/回 350～400食

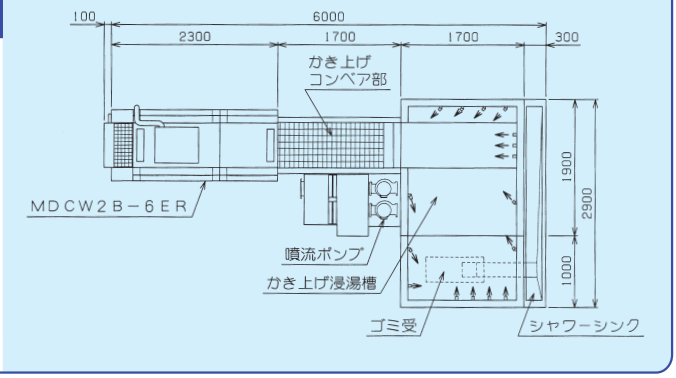

あらゆる食器を大量・高速洗浄。陶器類も安心！
フライトコンベア食器洗浄機

ホテル・レストラン・結婚式場・宴会場に最適

コンベア部分のフライト（つめ）が食器類をしっかり固定し、スピーディに洗浄。陶器類やガラス食器、高級食器も安心して洗浄でき、ホテル、レストラン、宴会場、食堂などの大型厨房に最適です。
また、専用ラックを使用することで、グラス類、シルバーウェア、小物食器などの洗浄も可能です。

●機種選定の目安（1時間あたりの処理数）
MDCF1B-6：180席
MDCF2B-6：300席
（1席は食器24ヶ）

MDCF2B-6EL

●食器をしっかり固定し大皿も洗浄。※

コンベア部分に斜に設置したフライト（つめ）が食器類をしっかり固定。陶器類や高級食器も安心して洗浄できます。コンベアは大皿の洗浄も可能な600mm幅で、表面がフラット設計なので各種専用ラックをそのまま乗せられます。
※φ100mm以下の食器は、コンベアの隙間より槽に落ちる場合がありますので、専用ラックをご利用ください。

●独自のナイフエッジ高流量噴射洗浄。

マルゼン独自の扇型ノズルが、ナイフエッジのように鋭い洗浄水を噴射。食器に対して最も効果的な角度で噴射され、ガンコな油汚れもムダなくパワフルに、スピーディに洗い上げます。

●安全設計セイフティストッパー採用。

取りそこねた食器をセンサーが感知し、コンベアの運転を自動的に停止します。大切な食器を破損することなく、安全に作業できます。また、洗浄室内でシルバー等が引っ掛かった場合も安全装置が作動して、コンベアの破損を防ぎます。

●作業効率をアップする出口延長ユニット。

洗浄機の出口側コンベアを延長するユニットです。作業スペースに余裕ができて人員配置もしやすく、作業効率が大幅にアップします。特注生産品ですので詳しくはお問い合わせください。

●簡単操作のコントロールパネル。

洗浄スタート／ストップはスイッチを押すだけの簡単操作。また、洗浄槽の湯が少なくなった場合には“水位異常”ランプが点灯して、洗浄機を自動停止、洗浄ポンプや加熱装置を保護します。

●3種類から選べる洗浄槽加熱方式。

洗浄槽の加熱方式は、「電気」、「蒸気」、「ガス」と、3方式から使用場所に応じて選べます。
各方式ともに、洗浄湯を約60℃に保ち、食器類の汚れをしっかり落とします。

※写真はガス式の場合。

●点検扉は開き戸仕様にも変更可能。

扉の開閉がしやすく、清掃性にも優れた開き戸仕様にも変更可能です。仕様・価格等詳しくはお問い合わせください。

●洗浄機の十分な洗浄や、殺菌、すすぎ、乾燥の効果を高めるためには80℃～85℃の温水を必要とするため、ブースターの設置が必要です。熱源はガスと蒸気、電気の3タイプをオプションで用意しています。詳しくは58pをご覧ください。

給水・給湯の接続について　ガスブースター、電気ブースター、蒸気ブースター使用時は、60℃の湯が毎分17ℓ以上（0.08～0.2MPa）給湯できる給湯設備が必要です。ブースターを使用しない場合は、80℃～85℃の湯が毎分17ℓ以上給湯できる給湯設備が必要です。

フライトコンベアタイプ

●洗浄槽加熱装置は電気（E）、ガス（G）、蒸気（S）の3タイプよりお選びいただけます。

MDCF2B-6EL

搬送入口左側タイプ

洗浄能力/h φ150ミリ皿 最大9,000枚　洗浄槽 2槽

税抜標準価格
5,240,000円

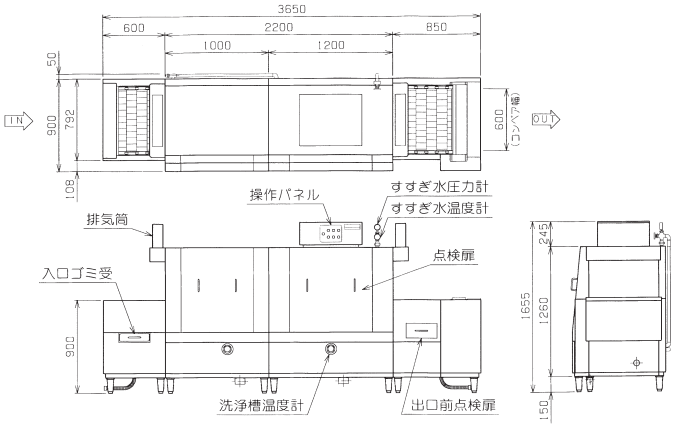

MDCF1B-6ER

搬送入口右側タイプ

洗浄能力/h φ150ミリ皿 最大5,500枚　洗浄槽 1槽

税抜標準価格
3,330,000円

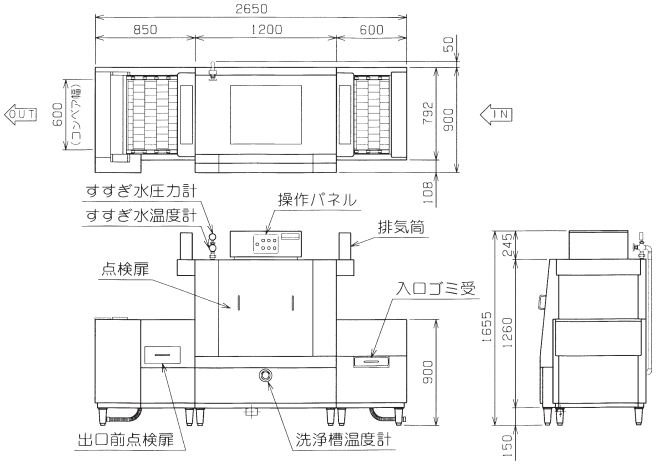

（各機種ともに搬送入口右側のRタイプ、左側のLタイプをご用意しています。）

■フライトコンベアタイプ仕様表

機　種		MDCF1B-6EL MDCF1B-6ER	MDCF1B-6SL MDCF1B-6SR	MDCF1B-6GL MDCF1B-6GR	MDCF2B-6EL MDCF2B-6ER	MDCF2B-6SL MDCF2B-6SR	MDCF2B-6GL MDCF2B-6GR
外形寸法（mm）	間口	2,650			3,650		
	奥行	900					
	高さ	1,655		1,910	1,655		1,910
洗浄方式		上下固定ノズル　圧力噴射式					
すすぎ方式		上下固定ノズル　圧力噴射式					
洗浄能力（φ150皿／h）		3,000～5,500			5,000～9,000		
コンベア幅（mm）		600					
有効開口高さ（mm）		375（φ420皿）					
洗浄タンク容量（ℓ）	洗浄槽	155					
	前すすぎ槽	――			145		
洗浄湯温度（℃）	洗浄槽	60					
	前すすぎ槽	――			60		
すすぎ湯温度（℃）		80					
すすぎ湯使用量（ℓ／分）		16.5（0.14MPa）					
電源（50／60Hz）		3φ200V					
設備電源（50／60Hz）		7.8／8.9kW	1.5／2.4kW	1.9／3.0kW	15.1／17.1kW	2.8／4.6kW	3.3／5.3kW
必要手元開閉器容量（50／60Hz）		40／40A	20／30A	20／30A	75／75A	30／30A	30／30A
電源コード		――					
洗浄ポンプ出力（50／60Hz）		1.3／2.2kW			1.3／2.2kW×2		
コンベアモーター出力		0.1kW					
ガス加熱用循環ポンプ出力		――		0.1kW	――		0.1kW×2
すすぎポンプ出力（50／60Hz）		0.25／0.43kW	オプション	0.25／0.43kW	0.25／0.43kW	オプション	0.25／0.43kW
洗浄槽加熱容量	電気	6.0kW	――	――	6.0kW×2	――	――
	蒸気（0.2MPa）	――	60kg／h	――	――	60kg／h×2	――
	ガス	――	――	23.3kW	――	――	23.3kW×2
洗浄槽給湯接続口		15A			20A		
すすぎ湯接続口		25A（すすぎポンプ内蔵）	20A	25A（すすぎポンプ内蔵）	25A（すすぎポンプ内蔵）	20A	25A（すすぎポンプ内蔵）
	すすぎポンプ内蔵時	――	25A（すすぎポンプオプション）	――	――	25A（すすぎポンプオプション）	――
ガス接続口		――	――	15A	――	――	15A×2
槽排水口		50A			50A×2		
すすぎ湯排水口		25A			――		
ガス加熱排水口		――	――	20A	――	――	20A×2
出入口部排水口		40A排水ホース×2					
重量（kg）		330	330	370	480	480	560
税抜標準価格		**¥3,330,000**	**¥3,760,000**	**¥4,520,000**	**¥5,240,000**	**¥5,380,000**	**¥7,540,000**

高さを変更する際はご注文時にお問い合わせください。

●フライトコンベアタイプの納期は受注後約1ヶ月間です。　特注品や複数台ご注文の場合の納期はお問い合わせください。

厨房の環境を改善！さらにコストと時間を大幅削減します。

フラット/フライトコンベアタイプ用 オプション・ユニット

オプション・ユニットの組合せと洗浄機の適合						
	JY（単体）1	N（単体）2	M（単体）3	JYN 1＋2	JYM 3	BU 4
MDCW	○	ー	○	ー	○	○
MDCH	○	ー	○	ー	○	○
MDCF	○	ー	ー	○	ー	ー

1 除湿排気・予備すすぎユニット［JY］税抜標準価格 1,920,000円

環境を改善。
洗浄槽内に発生する蒸気をファンで強制的に吸引し、熱交換装置に送って水へと還元します。槽外へ排出される蒸気が少なくなるので、厨房内の温度・湿度の上昇を抑え環境を改善します。

給湯設備コストを削減。
蒸気の持つ熱エネルギーを水へ還元すると同時に給水を加熱し、仕上げすすぎ水として利用します。これにより給湯設備を小型化できます。（32号の給湯を16～20号でまかなえます。）

使用水量を削減。
仕上げすすぎ後の湯は、予備すすぎ水へ再利用しますので、すすぎに使用する水量を約60%削減可能です。伴って洗剤使用量も最大約40%削減でき、また、すすぎ効果も高まります。予備すすぎ後の湯はさらに洗浄水として再利用します。

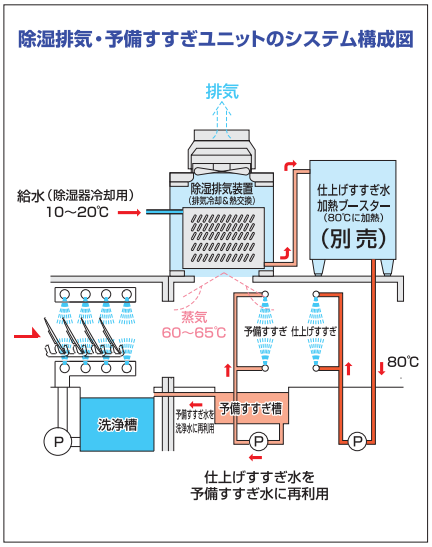

◀除湿排気装置

▲予備すすぎノズル(左)仕上げすすぎノズル(右)

年間約108万円のコストダウン！
- 水道代60%(約18,000円/月)削減
- 洗剤代40%(約32,000円/月)削減（最大値）
- ガス代50%(約50,000円/月)削減

▲電気代20%(約10,000円/月)増加

※JY単体で300席のレストランとして計算。ただし、地域、契約内容、使用状況等により異なります。

※写真はガスブースターWB-S62BMS装着時

2 熱風ユニット［N］ 税抜標準価格 1,600,000円

55～70℃の熱風を食器にあてて乾燥を促進させるので、食器の拭き取り作業を軽減できます。特に陶磁器等の乾燥促進に効果があります。

組み合わせ例
MDCF2B-6EL-JYN
外形寸法W5,850×D900×H2,200
搬送入口左側タイプ
セット税抜標準価格 **8,760,000**円

※ご使用にあたっては、すすぎ用ブースターが別途必要です。
■熱風ユニットはMDCF専用です。設置の際は必ず除湿排気・予備すすぎユニットとの組み合わせになります。

3 水切ユニット［M］税抜標準価格 950,000円

食器に残った湯を風圧で吹き飛ばして水を切ります。食器の糸じりやトレイの表面などに残った熱い湯を吹き飛ばすので、水切り台への水はねを減らし作業環境を改善します。

組み合わせ例
MDCW2B-6ER-M
外形寸法W3,300×D990×H1,495
搬送入口右側タイプ
セット税抜標準価格 **5,140,000**円

■水切ユニットはMDCW、MDCH専用です。

4 ブラシ槽ユニット［BU］税抜標準価格 1,060,000円

しつこい汚れの下洗いに
お椀やお皿を洗浄機に投入する前に高速回転するブラシに押し当てて下洗いすることで、こびりついたガンコな汚れをしっかりと落とすことができます。

※ブラシは食器の形状に合わせて特注対応も可能です。
くわしくはお問い合わせください。
■ブラシ槽ユニットはMDCW／MDCH専用です。

※ブラシはお椀用（小皿対応）とお皿用の2種類（各1ヶ）が付属します。

■ブラシ

組み合わせ例
MDCW1B-6EL-BU
外形寸法W2,350×D990×H1,495
搬送入口左側タイプ
セット税抜標準価格 **3,740,000**円

■オプション・ユニット組み合わせ例

●納期はお問い合わせください

●MDCF2B-6EL-JYN

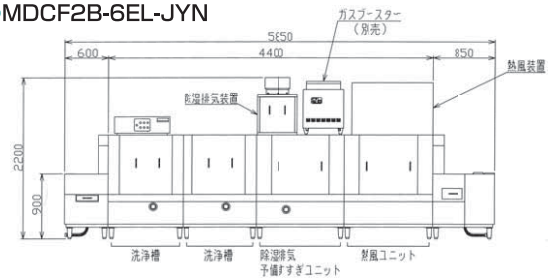

機　種		MDCF2B-6EL-JYN
外形寸法(mm)	間　口	5,850
	奥　行	900
	高　さ	2,200
電源（50/60Hz）		3φ200V
設備電源（50/60Hz）		28.5/30.7kW
必要手元開閉器容量（50/60Hz）		125/125A
電源コード		—
除湿排気・予備すすぎユニット［JY］		
すすぎポンプ出力（50/60Hz）		0.25/0.43kW
予備すすぎポンプ出力（50/60Hz）		0.10/0.15kW
排気ファン電気容量（50/60Hz）		0.05/0.06kW
予備すすぎ槽電気加熱容量		3kW
給水接続口		20A
すすぎ槽排水口		50A
熱風ユニット［N］		
送風ファン電気容量		0.9kW
熱風ヒーター		9.0kW

●MDCW2B-6ER-M

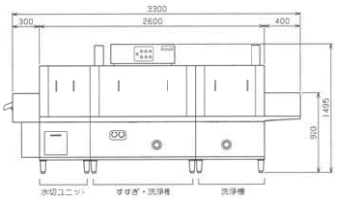

機　種		MDCW2B-6ER-M
外形寸法(mm)	間　口	3,300
	奥　行	990
	高　さ	1,495
電源（50/60Hz）		3φ200V
設備電源		16.8kW
必要手元開閉器容量		75A
電源コード		—
水切ユニット［M］		
圧力ファン出力		1.5kW

●MDCW1B-6EL-BU

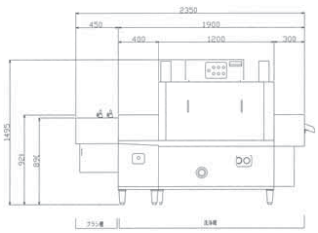

機　種		MDCW1B-6EL-BU
外形寸法(mm)	間　口	2,350
	奥　行	990
	高　さ	1,495
電源（50/60Hz）		3φ200V
設備電源		8.0kW
必要手元開閉器容量		40A
電源コード		—
ブラシ槽ユニット［BU］		
ブラシモーター出力		0.2 kW

■設置時

フラット/フライトコンベアタイプ用 オプション・ハンドシャワーセット

清掃に便利!

- ●1槽ハンドシャワーセット（ホース長さ4m） 税抜標準価格 **37,000**円
- ●2槽ハンドシャワーセット（ホース長さ5m） 税抜標準価格 **38,500**円
- ●3槽ハンドシャワーセット（ホース長さ6m） 税抜標準価格 **40,000**円

※ホースの延長は1m単位で、定価¥1,600（税抜）のプラスとなります。
※洗浄機延長特注時等はホースの長さを指定してください。

給水圧:0.2MPa以下でご使用ください。シャワーを使用しないときは元バルブを閉にしてください。（夜中に給水圧力が高くなる地区があり、水漏れやホース破裂等の原因となります。
給水温度:40℃以下で使用してください。

マルゼンの大型洗浄機は、求められる性能を余すところなく、高次元で実現しています。

東京ガス(株)共同開発

マルゼンの大型洗浄機は、仕様、規格、衛生管理基準など「(社)日本厨房工業会」の基準に準拠しています。

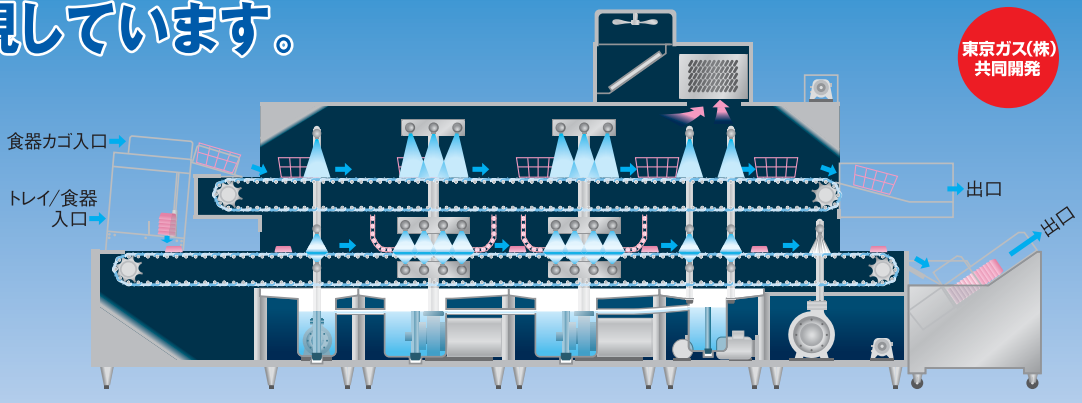

省エネ 洗浄作業という一連の工程をすべてシステムで捉え、水と熱を徹底して再利用する高度な省エネ性能。

水の再利用ですすぎ水量を最大約60%削減。

給水された水は除湿排気装置で約40℃に、さらに加熱ブースターで約80℃にまで加熱されます。このお湯を仕上げすすぎ湯とした後に、予備すすぎ湯へと再利用することで、すすぎに使用する水量を最大約60%削減できます。すすぎ効果も高まる利点があります。

除湿排気装置。

給湯設備コストを削減。

大型洗浄機シリーズ全機種に標準装備する「除湿排気装置」。内部に搭載する熱還元機構により、洗浄・すすぎ工程で発生する60～65℃という蒸気の持つ熱エネルギーを水へ還元すると同時に給水を加熱。約15℃の給水を約40℃まで加熱することができ、給湯設備を10号相当分を小型化することができます。（※10号=毎分10リットルの水を25℃昇温させる能力）

■除湿排気装置による熱交換と水再利用の概要

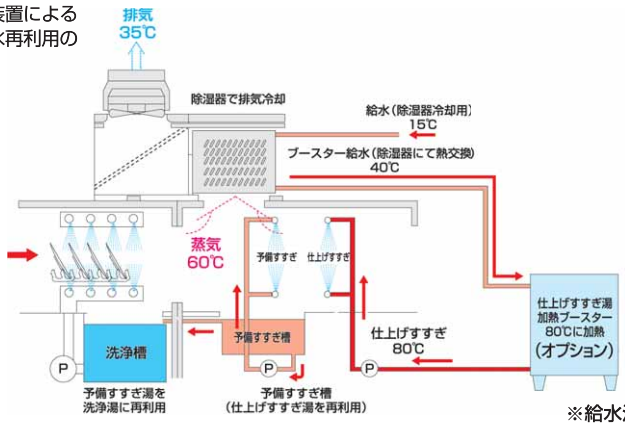

※給水温度15℃時。

環境対応 作業者にやさしい作業環境を提供します。

厨房内の温度と湿度を低減。

除湿排気装置の熱交換により、本体から排出される排気は約60℃から35℃前後にまで低減※されます。その差は約25℃。空調にかかわるイニシャルコストとランニングコストを削減できます。マルゼンではこの除湿排気装置を標準装備とし、作業する方にやさしい、働きやすい職場づくりを実現しています。

※給水温度15℃時。

本体輻射熱を抑えるのも環境改善につながります。

本体天板と点検扉部に断熱構造を採用。これにより本体表面からの温度放射を断熱なしに比べ約25℃低減。さらに洗浄・予備すすぎ槽に断熱材を施すことで、槽からの放射温度を約10℃低減させています。これにより作業者の負担を軽減すると同時に、空調コストの低減も実現しています。

※点検扉の断熱構造はMDCW(H)X、MDCFXのみ。

静音性にも優れています。

従来の洗浄機では運転音が相当大きく、耳栓を付けながら作業するなどということがありました。マルゼンの洗浄機は断熱構造としたことで遮音効果が高まり、断熱なしに比べ運転音は最大で約10%低減。通常の会話レベルの音量です。

豊富な断熱材は遮音性アップにも効果的。

洗浄力

あらゆる食器・食缶を、無駄なく効率よく、しっかりと洗い上げる高い洗浄性能です。

洗浄物にあわせ、最も効果的な洗浄方式を採用しました。

フラットコンベア食器洗浄機（MDCGX・MDCPX・MDCWX・MDCHX）

コンベア

超高圧噴射洗浄を可能とする 押さえネットコンベア。

伏せた食器類をネットで上下からやさしく確実に固定し、上下からの超高圧噴射で洗浄。食器が超高圧で飛ばされることなく、汚れだけをしっかり落とします。網目状のコンベアネットは食器にソフトで熱に強いデルリン樹脂製。1チップごとの着脱が可能でメンテナンスがラクに行えます。（※MDCGXの食器カゴレーンおよびMDCPXの食缶レーンを除きます。※φ50mm以下の食器はコンベアの隙間から槽に落ちる可能性がありますので、専用ラックを使用してください。）

汚れをしっかり落とす 超高圧ノズル洗浄。

洗浄ノズル

洗浄ノズルは、マルゼン独自設計の超高圧タイプ。勢いよく噴射する洗浄水が、油などの頑固な汚れも確実に洗い落とします。また洗浄ノズルやストレーナー（ゴミ受け）などのパーツは工具なしで取り外しが可能。毎日のお手入れが簡単にでき、衛生的に保てます。

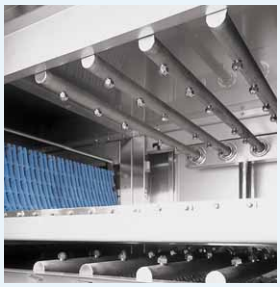

洗浄ノズル

すすぎノズル

フライトコンベア食器洗浄機（MDCFX）

陶磁器、強化磁器類の洗浄も安心な フライトコンベア。

コンベア部分に斜めに設置したフライト（つめ）が食器類をしっかりとホールドし、上下からの高流量噴射で洗浄。汚れをしっかりと落とします。陶磁器、強化磁器食器などの高級食器も安心して洗浄できます。網目状のコンベアネットは食器にソフトで熱に強いデルリン樹脂製。1チップごとの着脱が可能でメンテナンスがラクに行えます。

汚れを削ぎ落とす ナイフエッジ高流量噴射洗浄。

洗浄ノズルは、マルゼン独自設計の扇型ノズル。ナイフエッジのようにシャープで強力な噴流が、食器に対して最も効果的な角度で洗浄湯が噴射され、パワフルにスピーディに、油などの頑固な汚れを削ぎ落とすように確実に洗い落とします。洗浄ノズルは清掃が簡単な取り外し式です。

高い洗浄性能に不可欠な高出力ポンプを採用。

洗浄ポンプは、高出力3.7kW（MDCPXのみ5.5kW）タイプを標準としていますが、食数や食器の種類など多様な条件を考慮して、2.2kWポンプ、5.5kWポンプもオプションで選択することができます。（MDCFXは5.5kWポンプの選択はできません）

選べる洗浄槽加熱方式。

洗浄槽の加熱方式は電気と蒸気の2方式から、使用場所に応じて選択することができます。ガス式をご要望の場合はご相談ください。

作業性 効率よくスピーディに、安全に作業できます。

簡単操作のコントロールパネル。

操作部はマイコンコントロールを採用。電源を入れると自動的に給湯が開始され、洗浄湯・すすぎ湯とも予め設定しておいた温度まで立ち上げます。あとは洗浄開始／停止のスイッチを押すだけのフルオートオペレーション。洗浄湯とすすぎ湯温度は見やすいデジタル表示でひと目で分かり、常に運転状況が確認できます。また、操作部は出口部に設け、操作性やメンテナンス性の向上を図りました。

汚れ具合に応じて洗浄速度を切り換え可能。

コンベア速度はインバータ制御なので、食器類の汚れ具合に応じて低速・高速の2段階に切り換えることができます。汚れのひどいときはじっくり確実に、軽い汚れならスピーディに洗浄して、省エネ、コスト削減に努めましょう。（オプションで低速・中速・高速の3段階切り換えも可能です）

セイフティストッパー＆シュートリミットで安全。

フラットコンベアタイプはシュートリミットにより、万一食器が挟まった場合はセンサーが感知して運転を自動停止、フライトコンベアタイプはセイフティストッパーにより、取り損ねた食器をセンサーが感知して運転を自動停止させます。また、いずれのタイプも、洗浄室内でシルバーなどが引っかかりコンベアに異常な過負荷がかかった場合は、トルクリミッターが作動して運転を自動停止。食器の破損やネットの損傷を未然に防ぎます。

写真は食缶洗浄機のもの。

便利なスライドドア採用。

本体側面の点検扉は、スライドタイプ。バネを内蔵してあるので軽い力で引き上げられ、また簡単に開状態を維持できます。（MDCGX、MDCPXは取り外し式）

洗浄槽は排水性の高いコーナーR仕様。

洗浄槽コーナー部にはR加工を施してあるので排水性が高く、また清掃しやすいので、衛生を維持できます。

ストレーナーで即クリーンキープ。

ストレーナー（ゴミ受け）は工具なしで簡単に取り外せるので、残滓を簡単に捨てることができ、衛生を保つ毎日のお手入れには欠かせません。

コンベア入口部ストレーナー

洗浄槽上部ストレーナー

OPTION

3色点灯パトライトで運転状況を確認可能。

グリーン/イエロー/レッドの3色で運転状況を表示。広いセンター内でもひと目で確認できます。色別の表示パターンは自由に設定できますのでご相談ください（MDCCX、MDBCXは標準装備）。取付箇所は操作ボックス上部などに取り付けることができます。

万一の際には非常停止スイッチでワンストップ。

全機種とも自己診断機能を内蔵してトラブル発生をいち早く感知します。例えばコンベアに異常な過負荷がある場合は、トルクリミッターが作動してコンベアの運転をストップし、食器破損やネット損傷を未然に防ぎます。また、万一の際には非常停止スイッチを押すだけで、コンベア運転、給水、加熱などすべての機能を停止させることができます（MDCCX、MDBCXは標準装備）。非常停止スイッチの取付箇所は洗浄レーン出口側が標準ですが、入口側にも併設できます。

フルオーダー対応

洗浄物の種類や使用状況に合わせて、最大のコストパフォーマンスを発揮する最適な洗浄システムを構築します。

マルゼンの大型洗浄機は、使用される食器の種類や材質、食数、メニュー構成など、さまざまな条件に対応させる特注フルオーダーにお応えします。

■主なオーダー対応仕様

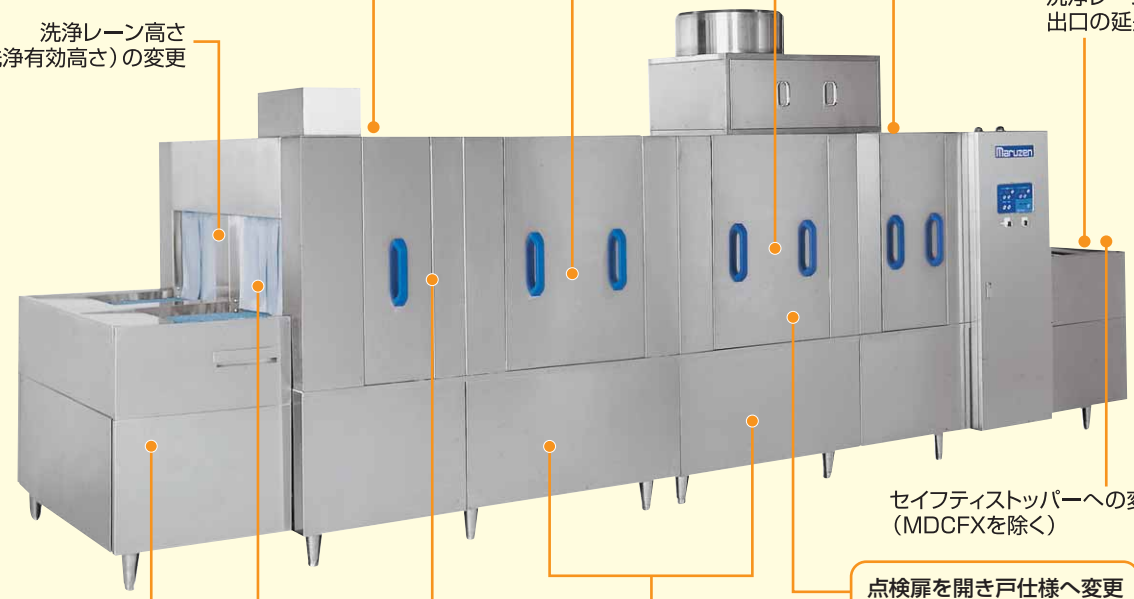

点検扉を開き戸仕様へ変更

扉の開閉がしやすく、清掃性にも優れた開き戸仕様も承ります。

●このほか、31p、35pに記載のオーダー対応も可能です。

●洗浄機の十分な洗浄や、殺菌、すすぎ、乾燥の効果を高めるためには80℃～85℃の温水を必要とするため、ブースターの設置が必要です。熱源はガスと蒸気、電気の3タイプをオプションで用意しています。詳しくは58pをご覧ください。

※給水・給湯の接続について
除湿排気装置には給水を接続してください。お湯を接続すると低温排気ができなくなります。洗浄槽へは給湯（60℃のお湯を毎分20ℓ以上）を接続してください。

学校給食用洗浄機

食器・トレイ・カゴを同時に、スピーディ洗浄。

コンベアを横2列と上部にカゴレーンの計3レーン配置とし、食器、トレイ、食器カゴを同時に洗浄することができます（上段：食器カゴ、下段左：トレイ、下段右：食器）。本体入口に自動浸漬槽、食器トレイ自動供給装置、出口に食器トレイ自動整理装置を接続して使用すれば、作業効率が飛躍的にアップします。

洗浄レーン入口（左）と出口（右）

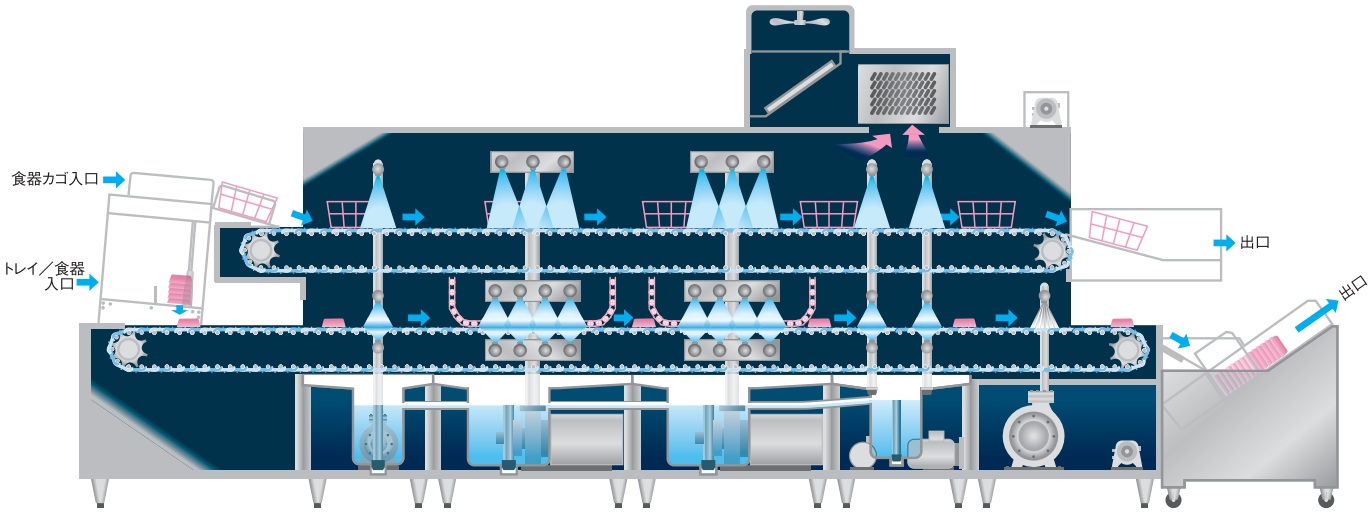

MDCGX2-74SL-SJM

レーン入口左側タイプ

税抜標準価格
20,820,000円

洗浄能力/h 1,200食

洗浄槽 2槽

学校給食用洗浄機のコンベア幅		
食器カゴレーン	（上段）	520mm
トレイレーン	（下段左）	430mm
食器レーン	（下段右）	700mm

■学校給食用洗浄機 仕様表

型　式	外形寸法(mm)			洗浄能力	電気（3φ200V）（50/60Hz）							洗浄槽加熱容量		設備電源		電源コード	税抜標準価格
	間口	奥行	高さ	（食/h）	予備洗浄ポンプ	洗浄ポンプ	予備すすぎポンプ	すすぎポンプ	水切ファン	コンベア	ファン	電気	蒸気(0.2MPa)	ヒーター	ポンプ他		
MDCGX2-74SL(R)-SJM	5,450	1,715	2,510	1,200	0.75kW	3.7kW×2	0.23/0.38kW	0.25/0.43kW	2.1/2.5kW	0.2kW×3	0.1kW	—	180kg/h	—	9.8/10.1kW	—	¥20,820,000
MDCGX2-74EL(R)-SJM	5,450	1,715	2,510	1,200	0.75kW	3.7kW×2	0.23/0.38kW	0.25/0.43kW	2.1/2.5kW	0.2kW×3	0.1kW	18kW	—	18kW	9.7/10.0kW	—	¥20,280,000
MDCGX3-74SL(R)-SJM	6,450	1,715	2,510	1,600	0.75kW	3.7kW×3	0.23/0.38kW	0.25/0.43kW	2.1/2.5kW	0.2kW×3	0.1kW	—	240kg/h	—	13.5/13.8kW	—	¥25,140,000
MDCGX3-74EL(R)-SJM	6,450	1,715	2,510	1,600	0.75kW	3.7kW×3	0.23/0.38kW	0.25/0.43kW	2.1/2.5kW	0.2kW×3	0.1kW	24kW	—	24kW	13.4/13.7kW	—	¥24,380,000

高さを変更する際はご注文時にお問い合わせください。

●型式中のLは洗浄レーン入口左側、Rは右側です。●納期は受注後約65日間です。特注品や複数台ご注文の場合の納期はお問い合わせください。

食器トレイ自動供給装置

自動浸漬槽で浸漬が終わった食器を重ねて載せるだけで、食器やトレイを1枚ずつ正確に洗浄レーン(コンベア)へ送り込みます。供給スピードは洗浄機のスピードに同調して設定します。洗浄する食器の種類やサイズ、形状、数量等によるフルオーダーとなりますので、事前にご相談ください。

MDCGX-74FSL

レーン入口左側タイプ　税抜標準価格 **オープン価格**

■食器トレイ自動供給装置 仕様表

型　式	外形寸法(mm)			電気(50/60Hz)	設備電源	税抜標準価格
	間口	奥行	高さ			
MDCGX-74FSL(R)	750	1,870	970	3φ200V	0.4kW	オープン価格

●型式末尾のLは洗浄レーン入口左側、Rは右側です。

■食器類の組み合わせ例(食器の種類、サイズ、形状等によって仕様が異なります。)

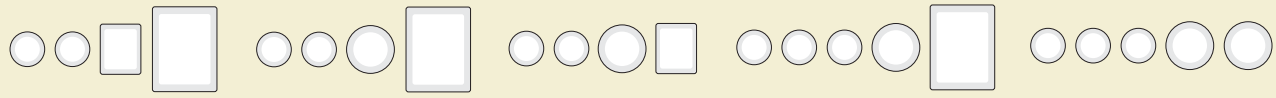

●ボウル×2 角皿×1 トレイ×1　●ボウル×2 大皿×1 トレイ×1　●ボウル×2 大皿×1 角皿×1　●ボウル×3 大皿×1 トレイ×1　●ボウル×3 大皿×2

食器トレイ自動整理装置

洗浄・すすぎが終わった食器やトレイを整理し、正確にカウントして積み重ね、10枚になると手元の高さまで押し出します。プッシャー式積み重ね方式で個別駆動を採用しています。洗浄する食器の種類やサイズ、形状、数量等によるフルオーダーとなりますので、事前にご相談ください。

MDCGX-74RSL

レーン入口左側タイプ　税抜標準価格 **オープン価格**

■食器トレイ自動整理装置 仕様表

型　式	外形寸法(mm)			電気(50/60Hz)	設備電源	税抜標準価格
	間口	奥行	高さ			
MDCGX-74RSL(R)	900	1,595	920	3φ200V	1.2kW	オープン価格

●型式末尾のLは洗浄レーン入口左側、Rは右側です。

自動浸漬槽

洗浄前に食器を食器カゴごと投入し、水に浸漬して汚れを浮かせることで、洗浄機での洗浄効果をいっそう高めます。食器カゴ浸漬槽のみのタイプとスプーン洗浄レーン付浸漬槽の2タイプがあり、浸漬槽は細かくわき上がる泡で汚れを浮かし(バブリング)、スプーン洗浄レーンは超音波で汚れを振動させて洗浄します。

■自動浸漬槽

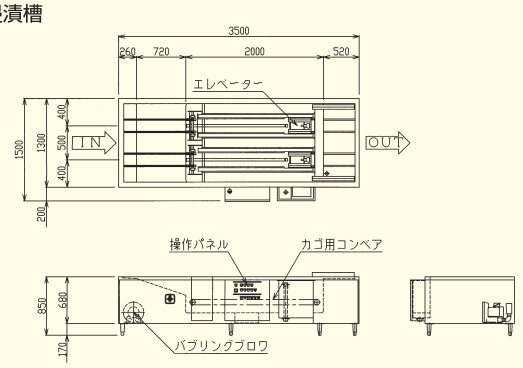

MDASX-3500R

レーン入口右側タイプ　税抜標準価格 **オープン価格**

■自動浸漬槽 仕様表

型　式	外形寸法(mm)			タンク槽容量	電源(50/60Hz)	設備電源	槽加熱装置 蒸気(0.2MPa)	税抜標準価格
	間口	奥行	高さ					
MDASX-3500L	3,500	1,500	850	960ℓ	3φ200V	1.3kW	60kg/h	オープン価格

●型式末尾のLは洗浄レーン入口左側、Rは右側です。※槽電気加熱の場合はご相談ください。

食缶洗浄機

食缶類の強力洗浄に！！

食缶を洗浄するため、通常の食器洗浄機より高圧のポンプを採用しています。フラットコンベア方式2列なので、片側の押さえネットの無いレーンで食缶本体を、一方の押さえネットのあるレーンで食缶フタの洗浄を行います。食缶本体用のレーンに押さえネットを設ければ（オプション）、食器やトレイの洗浄も可能になります。

食缶フタ/バットレーン出口はシューター仕様に変更可能です（オプション）。

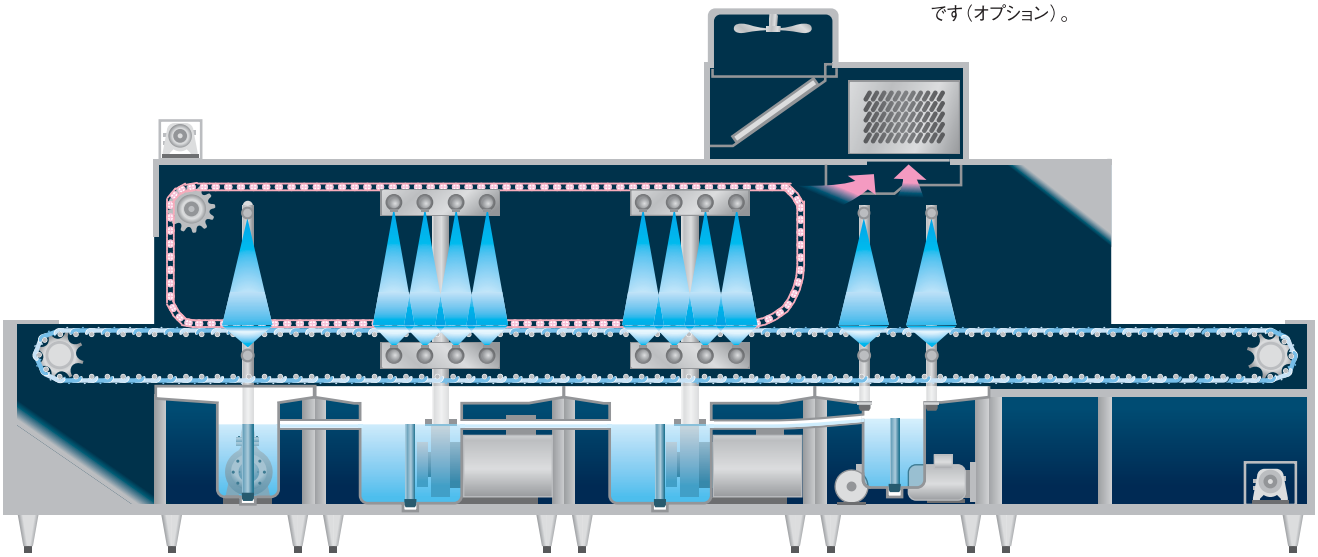

MDCPX2-55SL-SJ

レーン入口左側タイプ

税抜標準価格
13,590,000円

洗浄能力/h φ330食缶 最大600個

洗浄槽 2槽

■食缶洗浄機 仕様表

型　式	外形寸法（mm）			洗浄能力	コンベア幅	電気（3φ200V）（50/60Hz）						洗浄槽加熱容量		設備電源		電源コード	税抜標準価格
	間口	奥行	高さ	φ330食缶/h	（mm）	予備 洗浄ポンプ	洗浄ポンプ	予備すすぎポンプ	すすぎポンプ	コンベア	ファン	電気	蒸気(0.2MPa)	ヒーター	ポンプ他		
MDCPX2-55SL(R)-SJ	5,250	1,625	2,180	300～600	525×2	0.75kW	5.5+3.7kW	0.23/0.38kW	0.25/0.43kW	0.2kW×3	0.1kW	—	180kg/h	—	11.6/11.9kW	—	¥13,590,000
MDCPX2-55EL(R)-SJ	5,250	1,625	2,180	300～600	525×2	0.75kW	5.5+3.7kW	0.23/0.38kW	0.25/0.43kW	0.2kW×3	0.1kW	18kW	—	18kW	11.5/11.8kW	—	¥13,050,000
MDCPX3-55SL(R)-SJ	6,250	1,625	2,180	390～780	525×2	0.75kW	5.5×2+3.7kW	0.23/0.38kW	0.25/0.43kW	0.2kW×3	0.1kW	—	240kg/h	—	17.1/17.4kW	—	¥16,180,000
MDCPX3-55EL(R)-SJ	6,250	1,625	2,180	390～780	525×2	0.75kW	5.5×2+3.7kW	0.23/0.38kW	0.25/0.43kW	0.2kW×3	0.1kW	24kW	—	24kW	17.0/17.3kW	—	¥15,420,000

高さを変更する際はご注文時にお問い合わせください。

●型式中のLは洗浄レーン入口左側、Rは右側です。●納期は受注後約65日間です。特注品や複数台ご注文の場合の納期はお問い合わせください。

食缶下洗い機

食缶洗浄機と連動して予め食缶やフタ/バット等を下洗いすることで、本体での洗浄効果をより高いものにします。本体同様に高圧のポンプを用い食缶にこびりついた汚れを落とします。食缶本体レーンと食缶フタ/バット洗浄レーンのコンベア2列仕様となります。

MDCPX-55VPL

レーン入口左側タイプ

税抜標準価格
オープン価格

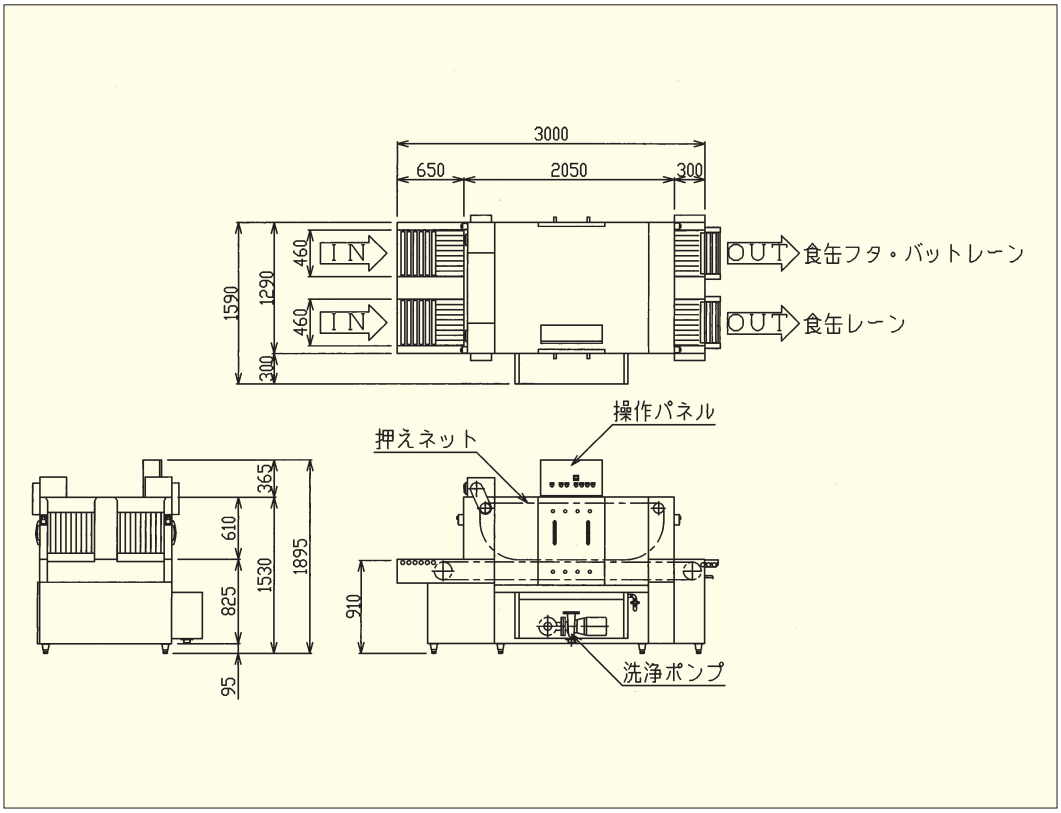

■食缶下洗い機 仕様表

型　式	外形寸法(mm)			タンク槽容量	電源(50/60Hz)	設備電源	槽加熱装置 蒸気(0.2MPa)	税抜標準価格
	間口	奥行	高さ					
MDCPX-55VPL	3,000	1,590	1,895	265 ℓ	3φ200V	4.6kW	20kg/h	オープン価格

●型式末尾のLは洗浄レーン入口左側、Rは右側です。※槽電気加熱の場合はご相談ください。

フラットコンベア食器洗浄機

汎用性が高く使いやすいスタンダード。

さまざまな食器の洗浄に対応した大型洗浄機のスタンダード。洗浄物の高さに応じて、押さえネット固定式のMDCWX、押さえネット回転式のMDCHXの2タイプをラインアップしています。オプションで、食器と食缶を兼用して洗浄する場合は洗浄有効高さを高くしたり、食器とトレイを同時に洗浄する場合は洗浄レーンを2列にしたり、また、洗浄機本体出入口に食器トレイ自動供給装置や整理装置、トレイバックシステムを接続するなど、フレキシブルに対応いたします。

一般的な仕様の洗浄レーン出口

フラットコンベア食器洗浄機(押さえネット固定式)[MDCWX]

主に食器やトレイなど背の低い食器類の洗浄に用います。

MDCWX2-8SL-SJ

レーン入口左側タイプ

税抜標準価格
12,510,000円

洗浄能力/h φ150ミリ皿 最大9,500枚

洗浄槽 2槽

フラットコンベア食器洗浄機(押さえネット回転式)[MDCHX]

食缶など高さのあるものも洗浄可能です。押さえネットも搬送コンベアと同じスピードで回転するので、食器にキズが付きにくく、高さの違う食器も連続投入できます。

MDCHX2-8SL-SJ

レーン入口左側タイプ

税抜標準価格
13,700,000円

洗浄能力/h φ150ミリ皿 最大9,500枚

洗浄槽 2槽

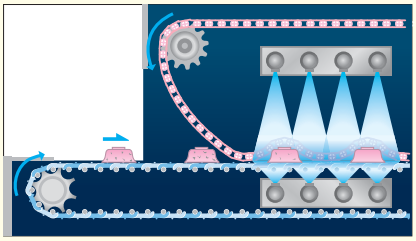

■フラットコンベア食器洗浄機(押さえネット固定式)仕様表

型式	外形寸法(mm)			洗浄能力	コンベア	電気(3φ200V)(50/60Hz)						洗浄槽加熱容量		設備電源		電源コード	税抜標準価格
	間口	奥行	高さ	φ150皿/h	幅(mm)	予備洗浄ポンプ	洗浄ポンプ	予備すすぎポンプ	すすぎポンプ	コンベア	ファン	電気	蒸気(0.2MPa)	ヒーター	ポンプ他		
MDCWX2-8SL(R)-SJ	5,050	1,245	1,970	4,200~9,500	830	0.75kW	3.7kW×2	0.23/0.38kW	0.25/0.43kW	0.2kW	0.05/0.06kW	—	180kg/h	—	9.4/9.7kW	—	¥12,510,000
MDCWX2-8EL(R)-SJ	5,050	1,245	1,970	4,200~9,500	830	0.75kW	3.7kW×2	0.23/0.38kW	0.25/0.43kW	0.2kW	0.05/0.06kW	18kW	—	18kW	9.3/9.6kW	—	¥11,970,000
MDCWX3-8SL(R)-SJ	6,050	1,245	1,970	5,600~12,600	830	0.75kW	3.7kW×3	0.23/0.38kW	0.25/0.43kW	0.2kW	0.05/0.06kW	—	240kg/h	—	13.1/13.4kW	—	¥15,100,000
MDCWX3-8EL(R)-SJ	6,050	1,245	1,970	5,600~12,600	830	0.75kW	3.7kW×3	0.23/0.38kW	0.25/0.43kW	0.2kW	0.05/0.06kW	24kW	—	24kW	13.0/13.3kW	—	¥14,340,000

高さを変更する際はご注文時にお問い合わせください。

●型式中のLは洗浄レーン入口左側、Rは右側です。●納期は受注後約65日間です。特注品や複数台ご注文の場合の納期はお問い合わせください。

■フラットコンベア食器洗浄機(押さえネット回転式)仕様表

型式	外形寸法(mm)			洗浄能力	コンベア	電気(3φ200V)(50/60Hz)						洗浄槽加熱容量		設備電源		電源コード	税抜標準価格
	間口	奥行	高さ	φ150皿/h	幅(mm)	予備洗浄ポンプ	洗浄ポンプ	予備すすぎポンプ	すすぎポンプ	コンベア	ファン	電気	蒸気(0.2MPa)	ヒーター	ポンプ他		
MDCHX2-8SL(R)-SJ	5,050	1,245	2,070	4,200~9,500	830	0.75kW	3.7kW×2	0.23/0.38kW	0.25/0.43kW	0.2kW×2	0.05/0.06kW	—	180kg/h	—	9.6/9.9kW	—	¥13,700,000
MDCHX2-8EL(R)-SJ	5,050	1,245	2,070	4,200~9,500	830	0.75kW	3.7kW×2	0.23/0.38kW	0.25/0.43kW	0.2kW×2	0.05/0.06kW	18kW	—	18kW	9.5/9.8kW	—	¥13,150,000
MDCHX3-8SL(R)-SJ	6,050	1,245	2,070	5,600~12,600	830	0.75kW	3.7kW×3	0.23/0.38kW	0.25/0.43kW	0.2kW×2	0.05/0.06kW	—	240kg/h	—	13.3/13.6kW	—	¥16,500,000
MDCHX3-8EL(R)-SJ	6,050	1,245	2,070	5,600~12,600	830	0.75kW	3.7kW×3	0.23/0.38kW	0.25/0.43kW	0.2kW×2	0.05/0.06kW	24kW	—	24kW	13.2/13.5kW	—	¥15,750,000

高さを変更する際はご注文時にお問い合わせください。

●型式中のLは洗浄レーン入口左側、Rは右側です。●納期は受注後約65日間です。特注品や複数台ご注文の場合の納期はお問い合わせください。

フライトコンベア食器洗浄機

陶器類、ガラス食器、高級食器を洗浄。専用ノズル噴射で汚れをカット！

コンベア部のフライト（つめ）が食器をしっかりと固定するので、陶磁器や強化磁器の洗浄に適しています。食器類に対して洗浄湯が最も効果的な角度で高圧噴射され、ナイフエッジのように鋭く汚れを洗い落とします。コンベア上面はフラットなのでバットやフタ、また、ラックを利用すればグラス、シルバーウェア、小物食器なども洗浄可能です。

トレイなども洗浄可能

扇型に噴射する独特の高流量ノズル

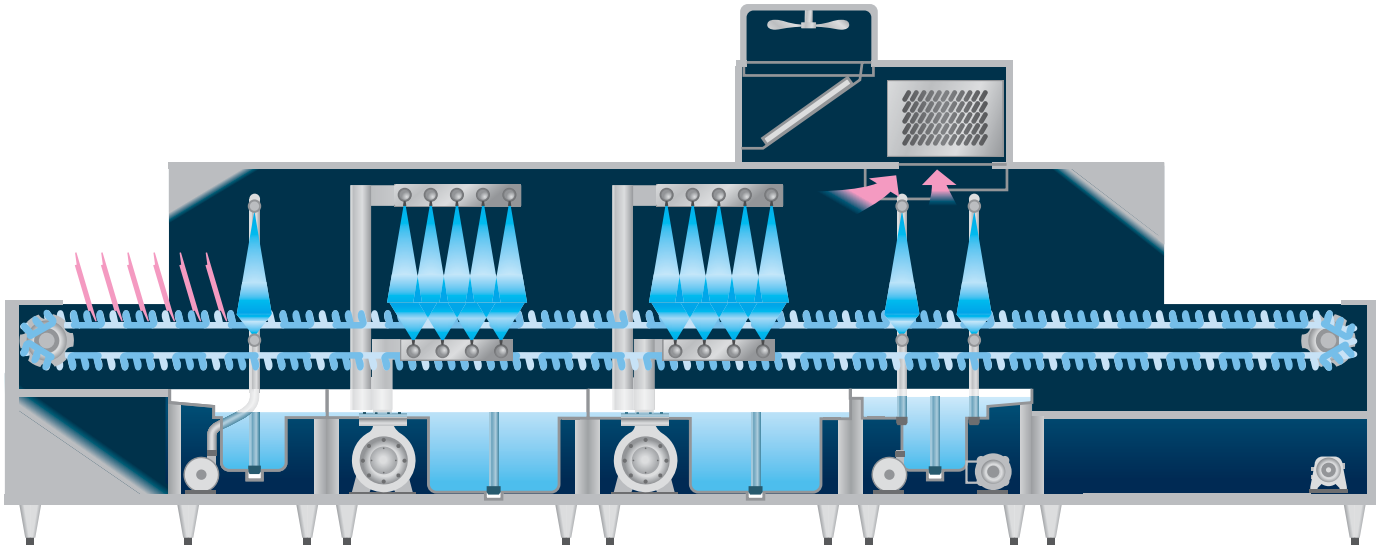

MDCFX2-8SL-SJ

レーン入口左側タイプ

税抜標準価格
14,990,000円

洗浄能力/h φ150ミリ皿 最大14,400枚

洗浄槽 2槽

■フライトコンベア食器洗浄機 仕様表

型　式	外形寸法（mm）			洗浄能力	コンベア	電気（3φ200V）（50/60Hz）						洗浄槽加熱容量		設備電源		電源コード	税抜標準価格
	間口	奥行	高さ	φ150皿/h	幅(mm)	予備洗浄ポンプ	洗浄ポンプ	予備すすぎポンプ	すすぎポンプ	コンベア	ファン	電気	蒸気(0.2MPa)	ヒーター	ポンプ他		
MDCFX2-8SL（R）-SJ	5,240	1,235	2,060	9,600～14,400	800	0.23/0.38kW	3.7kW×2	0.23/0.38kW	0.25/0.43kW	0.2kW	0.1kW	—	180kg/h	—	8.9/9.3kW	—	¥14,990,000
MDCFX2-8EL（R）-SJ	5,240	1,235	2,060	9,600～14,400	800	0.23/0.38kW	3.7kW×2	0.23/0.38kW	0.25/0.43kW	0.2kW	0.1kW	18kW	—	18kW	8.8/9.2kW	—	¥14,450,000
MDCFX3-8SL（R）-SJ	6,240	1,235	2,060	12,600～18,900	800	0.23/0.38kW	3.7kW×3	0.23/0.38kW	0.25/0.43kW	0.2kW	0.1kW	—	240kg/h	—	12.6/13.0kW	—	¥16,830,000
MDCFX3-8EL（R）-SJ	6,240	1,235	2,060	12,600～18,900	800	0.23/0.38kW	3.7kW×3	0.23/0.38kW	0.25/0.43kW	0.2kW	0.1kW	24kW	—	24kW	12.5/12.9kW	—	¥15,850,000

高さを変更する際はご注文時にお問い合わせください。

●型式中のLは洗浄レーン入口左側、Rは右側です。
●納期は受注後約65日間です。特注品や複数台ご注文の場合の納期はお問い合わせください。

この紙面に掲載の全商品の価格には消費税は含まれておりません。ご購入時別途申し受けます。

食器をカゴに入れたまま洗浄可能！洗浄作業の負担を大幅に軽減！

食器をカゴに入れたまま洗浄できるため、コンテナから取り出してそのまま洗浄機へ投入することができます。従来のようにカゴから食器を取り出して供給装置にセットしたり、また洗浄後に食器をカゴに戻したりといった手間がかかりません。さらに洗浄能力が高いため侵漬槽による粗洗浄も必要ありません。作業工程を大幅に削減し、洗浄作業の負担を軽減します。

専用食器カゴ&高圧洗浄ノズルで食器を一枚ずつ確実に洗浄！

高圧ノズルから噴射される洗浄水の圧力によって食器がスライド。食器と食器の間の隙間に洗浄水がくまなく行き渡ることで汚れをしっかりと落としていきます。

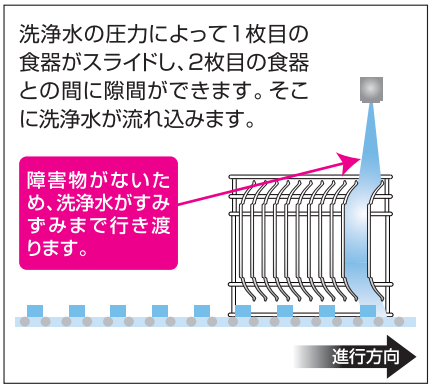

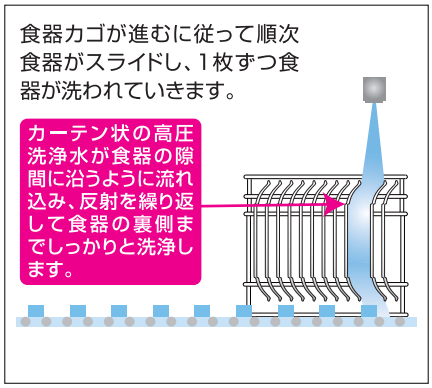

抜群の洗浄能力を発揮！

カゴごと洗浄機は食器を立てた状態で洗浄するため、食器を伏せて洗浄する従来の方式にくらべて占有スペースが約1/10にまで減少。
そのため、コンベア速度を抑えて洗浄に十分な時間をかけることができ、高い洗浄能力を発揮。油汚れもしっかりと落とします。

専用食器カゴをオーダーメイド致します！

食器カゴは受注生産となっており、平皿用、お椀用など、形状や大きさに合わせて専用の食器カゴを製作致します。また、箸やスプーンなどの食器類、おたまなどの器具類も専用カゴによる洗浄が可能です。

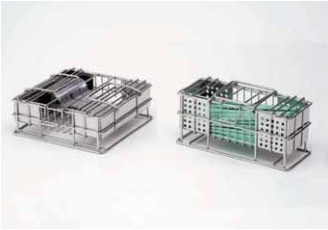

食器カゴへの食器の収納はレールに並べてフタをするだけ。間仕切りに1枚ずつ差し込んだりという面倒がかかりません。また、運搬時には食器を上向きにして運べるため、残滓がこぼれるのを防ぎます。

運搬時

洗浄時

メリット1

洗浄工程を短縮することにより、作業者の負担を大幅に軽減

カゴごと洗浄機の導入により、浸漬槽に漬ける作業や、食器を自動供給装置にセットする作業が不要になります。また、洗浄後はそのまま消毒保管庫に入れれば良いので、わざわざ食器をカゴに戻す手間もかかりません。作業工程を短縮し、洗浄作業の負担を大幅に軽減することができます。

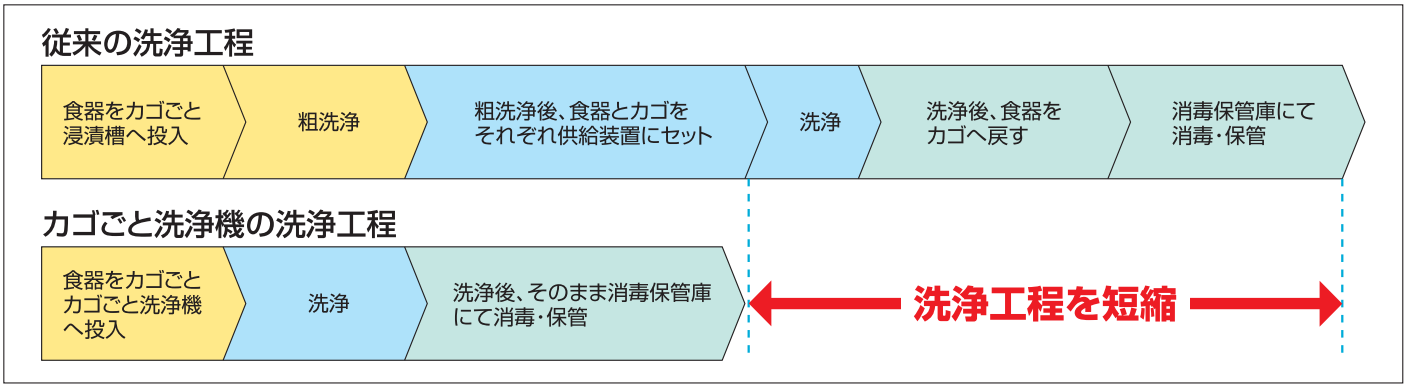

メリット2

浸漬槽が不要に！

カゴごと洗浄機の導入により、従来の粗洗浄に使用していた浸漬槽が不要になり、省スペース化を図ることができます。それはカゴごと洗浄機が従来の食器洗浄機と違って食器を縦方向に並べて搬送・洗浄する方式のため、洗浄に充分な時間をかけることができるからです。さらに、これまで浸漬に使用していた水、加熱に費やす光熱費等が削減できるため、コストを大幅に削減できます。

省スペース、省エネを実現！

メリット3

より効率的・衛生的な洗浄システムを実現！

カゴごと洗浄機の導入により、学校給食の洗浄システムをより一層効率的・衛生的なものにすることができます。
作業の効率化がはかれるだけでなく、食器に直接手を触れる回数も大幅に減るのでより衛生的です。

省エネ

水の再利用ですすぎ水量1レーン5リットル/分を実現!

仕上げすすぎ湯を予備すすぎ湯に再利用することですすぎ水量を大幅に節減。1レーンのすすぎ水量を毎分5リットルまで抑えることに成功しました。さらにすすぎ水は洗浄水への再利用でさらに省エネです。

作業環境改善

本体輻射熱を抑えるのも作業環境の改善につながります。

本体と点検扉部に断熱構造を採用。これにより本体表面からの温度放射を断熱なしに比べ約25℃低減。さらに洗浄・予備すすぎ槽に断熱材を施すことで、槽からの放射温度を約10℃低減させています。これにより作業者の負担を軽減すると同時に、空調コストの低減も実現します。

静音性にも優れています。

マルゼンのカゴごと洗浄機は断熱構造としたことで遮音効果が高まり、断熱なしに比べ運転音は最大で約10%低減。通常の会話レベルの音量です。

洗浄力

洗浄槽には高出力ポンプを採用!

洗浄槽には高出力ポンプを2台装備。パワフルな水量で汚れをしっかり落とします。出力は食器の種類や食数、レーン数に応じて、3.7kWから7.5kWが選定されます。

選べる洗浄槽加熱方式

洗浄槽の加熱方式は電気と蒸気の2方式から、使用場所に応じて選択することができます。

トレーと食器の同時洗浄も可能!

ノズルを高めに設置することでトレー専用の洗浄レーンとすることも可能です。2レーンのうち片方をトレー洗浄レーンとすることで、食器とトレーを同時に洗浄可能です。レーン数や総槽数は食数に応じて特注対応可能です。

作業性

簡単操作のコントロールパネル

操作部はマイコンコントロールを採用。電源を入れると自動的に給湯が開始され、洗浄湯・すすぎ湯とも予め設定しておいた温度まで立ち上げます。あとは洗浄開始／停止のスイッチを押すだけのフルオートオペレーション。洗浄湯とすすぎ湯温度は見やすいデジタル表示でひと目でわかり、常に運転状況を確認できます。また、別途スタート／ストップスイッチを入口部に設けてあるため、日常の操作はこのスイッチを押すだけ。より簡単でどなたでも扱うことができます。

トルクリミッターで安全

カゴごと洗浄機は自己診断機能を内蔵してトラブル発生をいち早く感知します。例えばチェーンコンベアに異常な過負荷がある場合は、トルクリミッターが作動してチェーンコンベアの運転をストップし、食器カゴやコンベアの破損を未然に防ぎます。

汚れ具合に応じて洗浄速度を切り換え可能

インバータ制御なので、食器類の汚れ具合に応じて低速・高速の2段階に切り替えることができます。汚れのひどいときはじっくり確実に、軽い汚れならスピーディに洗浄して、省エネ、コスト削減に努めます（標準は、停止・低速・高速）。

洗浄槽は排水性が高いコーナーR仕様

洗浄槽コーナー部にはR加工を施してあるので排水性が高く、また清掃しやすいので、衛生を維持できます。

洗浄ノズルは簡単に取外し可能!

洗浄ノズルは工具なしで簡単に取外しが可能です。毎日のお手入れが簡単にでき、衛生的に保てます。

ストレーナーで即クリーンキープ

ストレーナー（ゴミ受け）は工具なしで簡単に取り外せるので、残滓を簡単に捨てることができ、衛生を保つ毎日のお手入れには欠かせません。

万一の際には非常停止スイッチでワンストップ

万一の際は非常停止スイッチで、洗浄運転、コンベア運転、加熱などすべての機能を停止できます。マグネット式なので、操作しやすい位置に設置可能です。

カゴごと洗浄機

DCK4-1TER

レーン入口右側タイプ

税抜標準価格
29,790,000円

洗浄能力/h 44クラス 最大1,500枚

洗浄槽 4槽

■カゴごと洗浄機仕様表

型　式	外形寸法(mm)			洗浄能力		レーン仕様	電気(3φ200V)(50/60Hz)			洗浄槽加熱容量		設備電源		電源コード	税抜標準価格
	間口	奥行	高さ	食数/h	クラス/h		洗浄ポンプ	予備すすぎポンプ	コンベア	電気	蒸気(0.2MPa)	ヒーター	ポンプ他		
DCK2-1TSL(R)	5,350	1,380	1,780	750	22	食器1レーン/トレー1レーン	2.2kW+3.7kW×2	1.5kW	0.1kW×2	—	120kg/h	—	12.0/12.0kW	—	¥16,720,000
DCK2-1TEL(R)	5,350	1,380	1,780	750	22	食器1レーン/トレー1レーン	2.2kW+3.7kW×2	1.5kW	0.1kW×2	22kW	—	22kW	11.8/11.8kW	—	¥16,070,000
DCK4-1TSL(R)	7,750	1,380	1,780	1,500	44	食器1レーン/トレー1レーン	2.2kW×2+3.7kW×4	1.5kW	0.1kW×2	—	210kg/h	—	21.6/21.6kW	—	¥30,220,000
DCK4-1TEL(R)	7,750	1,380	1,780	1,500	44	食器1レーン/トレー1レーン	2.2kW×2+3.7kW×4	1.5kW	0.1kW×2	38kW	—	38kW	21.4/21.4kW	—	¥29,790,000

高さを変更する際はご注文時にお問い合わせください。

●型式中のLは洗浄レーン入口左側、Rは右側です。●納期は受注後約65日間です。特注品や複数台ご注文の場合の納期はお問い合わせください。

●型式について

① ② ③ ④ ⑤
DCK4-1TER

①予備+本洗浄槽数
洗浄槽の数を表します。DCK2なら予備洗浄1槽+本洗浄1槽となり、DCK4なら予備洗浄2槽+本洗浄2槽となります。

②食器レーン数
食器レーンの数を表します。2レーン以上も特注で製作致します。

③トレーレーン
トレーレーンの有無を表します。トレーレーン無し仕様(特注)の場合、型式にTは入りません。

④熱源
槽の加熱方式を表します。Eなら電気加熱方式、Sなら蒸気加熱方式となります。

⑤食器投入位置
食器投入位置を表します。Rなら投入口が右側、Lなら投入口が左側となります。

食器カゴ

平皿カゴ DCKB-H

税抜標準価格
39,000円

椀カゴ DCKB-W

税抜標準価格
39,000円

小皿カゴ DCKB-K

税抜標準価格
39,000円

箸カゴ DCKB-C

税抜標準価格
41,000円

フォーク・スプーンカゴ DCKB-F

税抜標準価格
41,000円

トレーカゴ DCKB-T

税抜標準価格
52,000円

備品カゴ DCKB-B

税抜標準価格
48,000円

洗浄機本体および専用食器カゴはフルオーダー対応可能!

マルゼンのカゴごと洗浄機は、使用される食器の種類や材質、食数、メニュー構成など、さまざまな条件に対応させる特注フルオーダーにお応えします。

主なオーダー対応仕様

- 食器の形状、サイズに応じた専用カゴの製作
- 洗浄槽覗き窓の設置
- 除湿排気装置の設置
- 洗浄レーン高さ(洗浄有効高さ)の変更(カゴに合わせ変更)
- 洗浄レーン入口の延長
- コンベア幅、コンベアレーン数の変更
- 水すすぎ仕様
- ポンプ容量変更(食器の種類・レーン数により変更)
- ブースター上乗せ仕様
- 洗浄レーン出口の延長
- セイフティストッパーの設置
  (カゴを取り忘れた場合、コンベアを自動停止)

●洗浄機の十分な洗浄や、殺菌、すすぎ、乾燥の効果を高めるためには80℃～85℃の温水を必要とするため、ブースターの設置が必要です。熱源はガスと蒸気、電気の3タイプをオプションで用意しています。詳しくは58pをご覧ください。

※給水・給湯の接続について
除湿排気装置(特注)には給水を接続してください。お湯を接続すると低温排気ができなくなります。洗浄槽へは給湯(60℃のお湯を毎分20ℓ以上)を接続してください。

学校給食用コンテナを、洗浄からすすぎ、水切りまで一気にフルオート強力洗浄。

コンテナの洗浄は手洗いでは手間と時間が掛かり、衛生面での不安も残ります。マルゼンのコンテナ洗浄機シリーズは、高圧ポンプと独自設計の高圧高流量ノズルによる洗浄湯で一気に強力にすみずみまで洗い上げ、しかもすすぎ後には熱風による水切りまで行うので、面倒な作業を軽減できます。厨房環境を改善する除湿排気装置を標準装備し、また、マイコンコントロールによる簡単な操作性や、パトライト、非常停止装置など安全性能も充実しています。

除湿排気装置（コンベアタイプ用）

非常停止スイッチ
（バッチタイプ用）

コンベアタイプ コンテナ洗浄機［MDCCX］

コンベアによりコンテナを連続搬送して洗浄します。コンテナをガイドに沿って投入するだけで、コンベアにより自動で搬送され、洗浄→すすぎ→水切りまでの工程を自動で行ったあと、機外へ送り出されます。

洗浄エリア

すすぎエリア

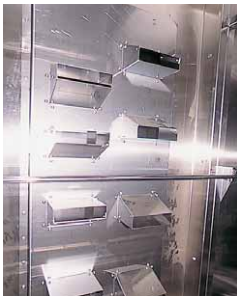
熱風水切装置

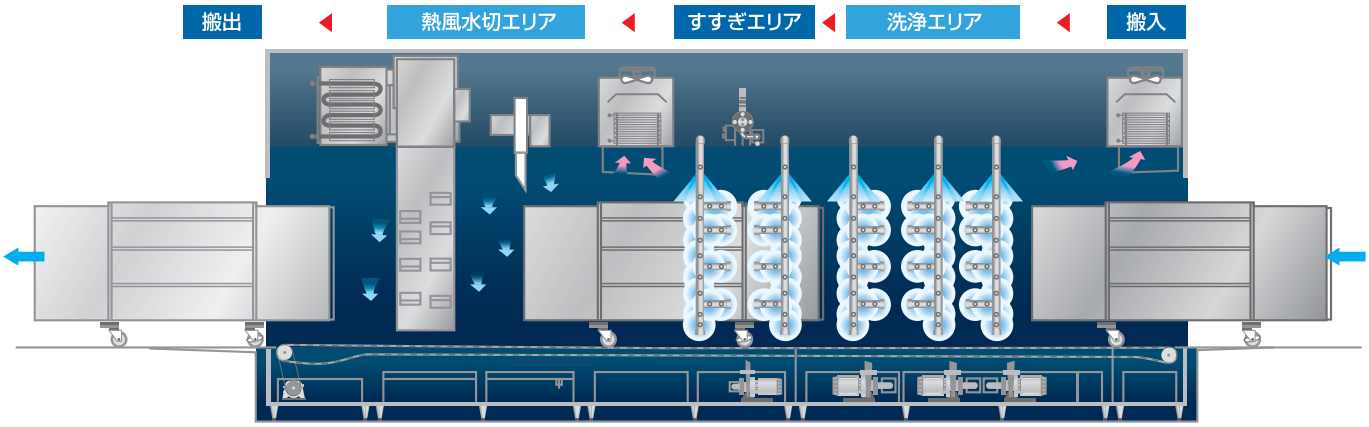

MDCCX－R

レーン入口右側タイプ

税抜標準価格
33,670,000円

洗浄能力/h コンテナ 最大40台

洗浄槽 2槽

学校給食用コンテナ（別売）

ラクラク搬入［MDCCX］

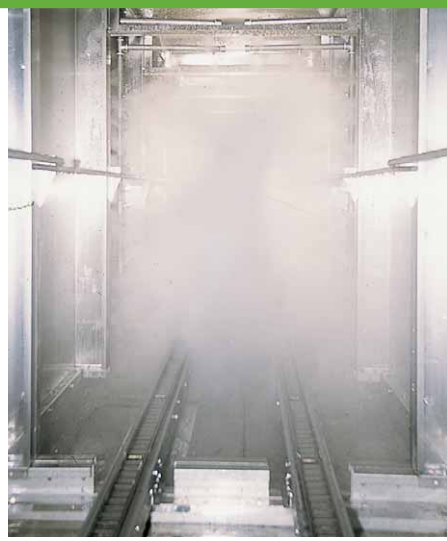

超高圧の噴射で洗浄［MDCCX］

バッチタイプ コンテナ洗浄機［MDBCX］

手動で1台ずつ搬出入して洗浄します。コンテナを入れ、扉を閉めたあと、洗浄スタートボタンを押すだけで洗浄→すすぎ→水切りまでの工程を自動で行います。

同一エリアで、洗浄・すすぎ・乾燥を、コンテナを傾斜させて効率良く行います。

MDBCX－R

レーン入口右側タイプ

税抜標準価格
17,580,000円

洗浄能力/h コンテナ 最大20台

洗浄槽 1槽

■コンテナ洗浄機コンベアタイプ 仕様表

型　式	外形寸法(mm)			洗浄能力	電気（3φ200V）（50/60Hz）				設備電源	電源コード	蒸気消費量	税抜標準価格
	間口	奥行	高さ	（台/h）	洗浄ポンプ	予備すすぎポンプ	すすぎポンプ	ファン			（0.2MPa）	
MDCCX-L（R）	8,700	2,290	2,800	20～40	2.2kW×3	0.75kW	—	6.1/6.2kW	14.2/14.3kW	—	480kg/h	¥33,670,000

●型式末尾のLは洗浄レーン入口左側、Rは右側です。●納期は受注後約65日間です。特注品や複数台ご注文の場合の納期はお問い合わせください。

■コンテナ洗浄機バッチタイプ 仕様表

型　式	外形寸法(mm)			洗浄能力	電気（3φ200V）（50/60Hz）				設備電源	電源コード	蒸気消費量	税抜標準価格
	間口	奥行	高さ	（台/h）	洗浄ポンプ	予備すすぎポンプ	すすぎポンプ	ファン			（0.2MPa）	
MDBCX-L（R）	3,200	2,340	2,800	20	3.7kW×2	—	0.75kW	5.7/5.8kW	14.0/14.1kW	—	270kg/h	¥17,580,000

●型式末尾のLは洗浄レーン入口左側、Rは右側です。
●納期は受注後約65日間です。特注品や複数台ご注文の場合の納期はお問い合わせください。

この紙面に掲載の全商品の価格には消費税は含まれておりません。ご購入時別途申し受けます。

このページに掲載してあるガスブースターは（財）日本ガス機器検査協会の形式検査に合格しています。（LPガス、13A）

ガスブースター、蒸気ブースターをご使用の場合は、排気フード付排気ダクトを必ず設置してください。

洗浄機の充分な効果を高めるために、ブースターの設置をお勧めします。

エコタイプ／標準タイプ／ラックコンベアタイプ用

●自然排気式ガスブースター 屋内排気

WB-S21B　WB-S31B

■排気フード設置例

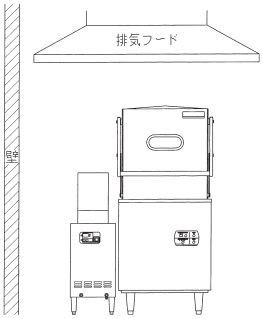

型　式		WB-S11B	WB-S21B	WB-S31B
外形寸法（mm）		260×450×720（980）	310×520×720（980）	310×600×720（980）
ガス消費量	都市ガス	11.0kW(9,460kcal/h)	20.9kW(18,000kcal/h)	29.1kW(25,000kcal/h)
	LPガス	11.0kW(0.79kg/h)	20.9kW(1.50kg/h)	29.1kW(2.08kg/h)
貯湯量（ℓ）		18(有効12)	18(有効12)	22(有効12)
ガス接続口	都市ガス	15A	15A	15A
	LPガス	15A	15A	15A
給水口		15A	15A	15A
出湯口		25A	25A	25A
電源		1φ100V　25W	1φ100V　25W	1φ100V　25W
必要給湯設備	エコタイプ(MDB8E除く)	7号　36℃以上	水道直結	水道直結
	エコタイプ(MDB8E)	9号　55℃以上	4号　22℃以上	水道直結
	ラックコンベアタイプ	—	16号　55℃以上	12号　40℃以上
税抜標準価格		¥325,000	¥344,000	¥480,000

※（　）内寸法は、排気ダクトを含みます。

●電気ブースター

MD-12T

型　式		MD-12T	MD-18T
外形寸法（mm）		350×575×500	400×575×500
貯湯量（ℓ）		28(有効12)	33(有効14)
給水口		15A	20A
出湯口		20A	20A
ヒーター(kW)		12	18
電源		3φ200V（必要手元開閉器容量40A）	3φ200V（必要手元開閉器容量60A）
電源コード		—	—
必要給湯設備	エコタイプ(MDB8E除く)	水道直結	水道直結
	エコタイプ(MDB8E)	5号　31℃以上	水道直結
	ラックコンベアタイプ	—	16号　51℃以上
税抜標準価格		¥439,000	¥530,000

ラックコンベア／中型／大型／コンテナ洗浄機（コンベアタイプ）用（1）

■各ブースターの適合機種および、必要給湯設備についてはお問い合わせください。

●電気ブースター

MD-40T

■納期は受注後約2週間です。

型　式	MD-30T	MD-40T
外形寸法（mm）	725×340×550	725×440×550
貯湯量（ℓ）	34（有効12）	45（有効16）
給水口	25A	25A
出湯口	25A	25A
ヒーター（kW）	30	40
電源	3φ200V（必要手元開閉器容量100A）	3φ200V（必要手元開閉器容量150A）
電源コード	—	—
給水温度	60℃	50℃
税抜標準価格	653,000円	754,000円

ラックコンベア／中型／大型／コンテナ洗浄機（コンベアタイプ）用（2）

■各ブースターの適合機種および、必要給湯設備についてはお問い合わせください。

●ガスブースター

型　式		WB-S61B
給排気方式		自然排気式
外形寸法（mm）		540×710×750（1,010）
ガス消費量	都市ガス	66.3kW（57,000kcal／h）
	LPガス	66.3kW（4.75kg／h）
貯湯量（ℓ）		46（有効26）
ガス接続口	都市ガス	25A
	LPガス	25A
給水口		25A
出湯口		25A
電源		1φ　100V　32W
給水温度		50℃
税抜標準価格		オープン価格

■納期はお問い合わせください。
※（　）内寸法は、排気ダクトを含みます。

●蒸気ブースター

●MDCRにご使用になる場合はお問い合わせください。

型　式	TB68SS	
外形寸法（mm）	830×395×650	
温水（すすぎ）流量	18ℓ／分 設定時	15ℓ／分 設定時
発熱量（蒸気圧0.2MPa）	66.81kW／h（57,450kcal／h）	57.66kW／h（49,580kcal／h）
蒸気消費量	111kg／h	96kg／h
温度上昇能力	53.2℃	55.1℃
必要給湯温度（設定80℃時）	26.8℃	24.9℃
蒸気接続口	25A	
給湯口	15A	
出湯口	15A	
電源	1φ200V	
消費電力（50/60Hz）	13／11W	
税抜標準価格	700,000円	

■納期はお問い合わせください。※流量により温度上昇能力、必要給湯温度が変わります。

●すすぎポンプ

すすぎポンプ
（オープン価格）

ガスブースターと電気ブースターを使用する場合には、すすぎポンプが必要です。該当機種（MDCF-S蒸気加熱式、MDCW・MDCH全機種）

洗浄ラック

万能ラック（樹脂製）
プレートトレー85-A

税抜標準価格
6,000円

オープンラック（樹脂製）
オープン85

税抜標準価格
6,000円

グラスラック（樹脂製）
G-25-135

税抜標準価格
10,500円

小物ラック（樹脂製）
フラット-85

税抜標準価格
6,000円

ラック押さえ蓋

●洗浄物が圧力で飛ばないように防ぎます。

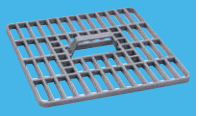

税抜標準価格
9,800円

プレートトレー85-L

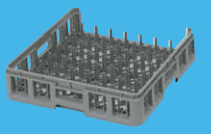

税抜標準価格
6,200円

トレイ・器具ラック

税抜標準価格
38,500円

マルゼン純正洗剤・リンス剤

■洗剤

MD-SC【液体タイプ、非劇物】

強力な洗浄力を持つ硬水用の洗浄剤。スケールの発生を抑えます。「りん」が規制されている場合にお勧めします。

税抜標準価格 MD-SC5　（5ℓ×2）11,860円
MD-SC10　（10ℓ×1）11,240円
MD-SC20　（20ℓ×1）21,840円

荷　　姿：5ℓ×2、10ℓ、20ℓ
標準使用濃度：0.1%～0.3%
液　　性：アルカリ性
含　リ　ン：無リン
特有性能：耐硬水

■リンス剤（乾燥仕上剤）

MD-RC10【液体タイプ、非劇物】

「りん」の規制に対応。一般的な製品。食品添加物公定書記載の試験に合格した原料のみで構成されています。

税抜標準価格　10ℓ×1　38,680円

荷　　姿：10ℓ
標準使用濃度：0.005%～0.02%
液　　性：中性
含　リ　ン：無リン

洗浄作業の効率を高めるサポート機器

[超音波洗浄機]

超音波で汚れを振動させて落とすので、しつこい油汚れや手の届かない隅々まできれいに洗いあげ、除菌効果もあります。操作はとても簡単で、仕分けや並べる手間もありません。

UCP-900
税抜標準価格
1,300,000円

■超音波洗浄機 仕様表

型　式	外形寸法(mm)			外形寸法(mm)			容量(ℓ)	電気(1φ100V)(50/60Hz)	税抜標準価格
	間口	奥行	高さ	間口	奥行	深さ			
UCP-900	900	600	800(+126)	750	390	300	73	2.4kW	¥1,300,000

※ポリプロピレン、木、銀器、漆器類の洗浄は避けてください。

食器洗浄機使用の際のご注意

- ●洗剤および洗浄供給装置についてはマルゼンの支店・営業所、販売店、または洗剤メーカーにお問い合わせください。
- ●強アルカリ洗剤に弱いアルミ製食器や、熱で変型・変色しやすいプラスチック製食器、漆器類の使用はできません。アルミ製食器はアルミ専用の洗剤をご使用ください。
- ●食べ残しはあらかじめ取り除き、汚れのひどいもの、こびりついたものは、しばらく水・お湯に漬けてから食器洗浄機へ投入してください。
- ●食器に合ったラックを選び、食器と食器の間隔は充分に開けてください。
- ●給水は上水を使用し、硬度100ppm以下の水を使用してください。100ppmを超える硬度の高い水を使用される場合は、必ず水処理器(軟水器等)を取り付けてください。
- ●給水圧力は0.05～0.34MPa(0.5～3.5kg/㎠)の範囲で使用してください。水圧が低いと給湯量が不足し、高い場合は機器故障の原因となります。水圧が高い場合は給水配管に減圧弁を取り付けて0 34MPa(3 5kg/㎠)以下で使用してください。
- ●洗浄機は床面が丈夫で平らなところ、また床が濡れても良いところに水平に据え付けてください。
- ●給湯設備は食器洗浄機単体で接続してください。複数に分岐して接続を行うと、食器洗浄機の動作に支障が出る恐れがあります。

■オプション 電源コード(端子付3m)

対象機種
- ●ラックコンベアタイプ洗浄機
- ●コンパクトコンベア洗浄機
- ●中型コンベアタイプ洗浄機
- ●大型コンベアタイプ洗浄機
- ●カゴごと洗浄機
- ●コンテナ洗浄機
- ●電気ブースター

耐震金具のご使用をお勧めします!

厨房の地震対策に耐震金具のご使用をお勧めします。機器の転倒や横ズレを防ぎ、お客様の安全と大切な機器を地震からお守りします。詳しくは専用カタログをご覧ください。

アジャスト用耐震金具

⚠ 安全に関するご注意

- ●機器ご購入時には「取扱説明書」を必ず受け取り、ご使用の前によく読んで正しくお使いください。「取扱説明書」に明記されている以外のこと、禁止されていること、また機器の目的とする用途以外での使用は絶対に行わないでください。一酸化炭素中毒や火災・やけどなどの事故や故障の原因となります。
- ●機器本体に表示してあるガス種、電源(相・電圧・周波数)以外では使用しないでください。事故や故障の原因となります。
- ●機器の分解・改造は絶対に行わないでください。事故や故障の原因となります。

◈ 設置上のご注意

- ●機器の設置・移動工事およびガス、電気、蒸気、水道等の付帯設備工事は消防法、火災予防条例、「ガス機器の設置基準および実務指針」等に従い、また「取扱説明書」や「工事説明書」をよく読み、お買い上げの販売店または専門の設備業者に依頼し、安全な場所に正しく設置してください。
- ●熱機器・排気フード付排気ダクトを設置する場所は、機器本体の周囲及び上方周囲(後方・側方・上方・床面・天井)の仕上げ及び下地(仕上げの内側部分)をコンクリート、れんが、モルタルなどの不燃材料で造ってください。
- ●熱機器・排気フード付排気ダクトを設置する際、機器本体の周囲及び上方周囲の仕上げ及び下地が不燃材料以外で造られている場合は、必ず機器ごとに定められた離隔距離をとって設置してください。これらを守られませんと火災の原因となります。不燃材料および設置基準等については「取扱説明書」や「工事説明書」に詳しく記載してありますので、よく読んで正しく設置してください。
- ●熱機器には必ず真上に耐熱・不燃性を有する排気フード付排気ダクトを設置してください。油煙や蒸気を発生させる機器にはグリス除去装置付の排気フード付排気ダクトを設けてください。また機器設置室には給気口を必ず設け、排気ダクトの換気扇を必ず作動させてください。
- ●ガスを使用する機器の排気筒は絶対に延長しないでください。機器の性能が十分に発揮できなかったり、一酸化炭素中毒や火災・やけどなどの事故や故障の原因となります。
- ●電気を使用する機器は、電源は正しく配線された専用のコンセントまたはブレーカーを単独でお使いください。また万一の感電防止のためにアース(第3種設置工事)を必ず取り付けてお使いください。
- ●空調など風の流れによっては性能が十分に発揮できなかったり、炎が消えたり、また風にあおられて周囲のものが過熱され、火災などの事故の原因となります。風の影響を直接受けないように設置してください。

■ 使用上のご注意

- ●熱機器をご使用の際は必ず換気扇を回すなど換気を十分に行ってください。換気が不十分な場合、不完全燃焼により一酸化炭素中毒など事故の原因となります。
- ●ご使用中は危険ですので機器のそばを離れないでください。機器のそばを離れる場合やご使用にならない場合は必ず消火してガスの元栓を閉じ、電源スイッチをお切りください。異常過熱によって火災の原因となる恐れがあります。
- ●機器本体周り、汁・油受け、水皿等に脂やゴミがたまりすぎますと燃えて火災の原因となる恐れがあります。お手入れをこまめに行ってください。
- ●ご使用中およびご使用直後は機器本体とその周辺が熱くなりますので、操作部以外は触らないでください。また排気口に手や顔などを近づけないでください。やけどの恐れがあります。
- ●機器本体に水をかけたり、丸洗いしないでください。機器が故障する原因になります。
- ●地震、火災、ガス漏れ等緊急の場合はあわてずに使用を中止し、ガスの元栓を閉じるなど適切な処置をとってください。
- ●機器の上や周囲には、スプレー、ガソリン、ベンジン等の可燃物や引火性のものは置かないで(近づけないで)ください。燃えて火災になる恐れがあります。
- ●心臓用ペースメーカー等の医療用電子機器をお使いの方が電磁機器をご使用される場合は専門医師とよくご相談の上、お使いください。
- ●ここに掲載しております製品は業務用です。家庭用としてご使用になる場合は、必ずお買い上げの販売店または専門の設備業者とよくご相談の上、定められた設置基準に従い正しく設置してください。

本カタログに記載の「消費電力」とは電気用品安全法および(一社)日本厨房工業会が制定する「業務用厨房熱機器等性能測定基準」に基づく「定格消費電力」のことです。

このカタログに掲載の普及型食器洗浄機は、国土交通大臣官房官庁営繕部監修の「公共建築工事標準仕様書」(機械設備工事編)に記載の仕様に適合したタイプをご用意していますので、詳しくは当社までお問い合わせください。

- ●このカタログに掲載している商品については、品質向上の為予告なしに外観、仕様を一部変更することがあります。
- ●価格は改訂している場合がありますので、最寄の支社・支店・営業所までお問い合わせください。

この紙面に掲載の全商品の価格には消費税は含まれておりません。ご購入時別途申し受けます。

搬入・据付および旧型の引上廃棄費用は別途となります。
また製品に使用している部品には、摩耗、劣化、疲労などの理由で交換する部品があり、一定期間での交換が必要となります。交換は有料となります。

業務用総合厨房機器メーカー

株式会社マルゼン
東　証　上　場

●ホームページ　https://www.maruzen-kitchen.co.jp/

営業開発・官需・札幌・旭川・北見・帯広・苫小牧・函館・仙台・青森・八戸・盛岡・秋田・古川・山形郡山・会津・新潟・長岡・長野・松本・宇都宮・小山・群馬・首都圏ルート・東京・首都圏サービス渋谷・新宿・品川・池袋・江東・足立・吉祥寺・立川・大宮・さいたま・熊谷・千葉・船橋・木更津水戸・つくば・横浜・相模原・藤沢・小田原・静岡・三島・山梨・名古屋・豊橋・浜松・岐阜・三重金沢・富山・福井・大阪・豊中・東大阪・堺・京都・滋賀・奈良・和歌山・神戸・姫路・広島・福山岡山・島根・鳥取・山口・松山・高松・徳島・高知・福岡・北九州・久留米・佐賀・長崎・熊本大分・宮崎・都城・鹿児島・沖縄・石垣・宮古島・台湾・タイ　工場/九州・東北・首都圏

■お問い合わせ先

Ⓚ 業務用