No.	品　名 NAME	型　式 MODEL	寸　法 DIMENSION	台数 QUANTITY
	304プリームシリーズ　一槽水切付シンク（バックなし）	BSM1X−104RN	1000×450×800	

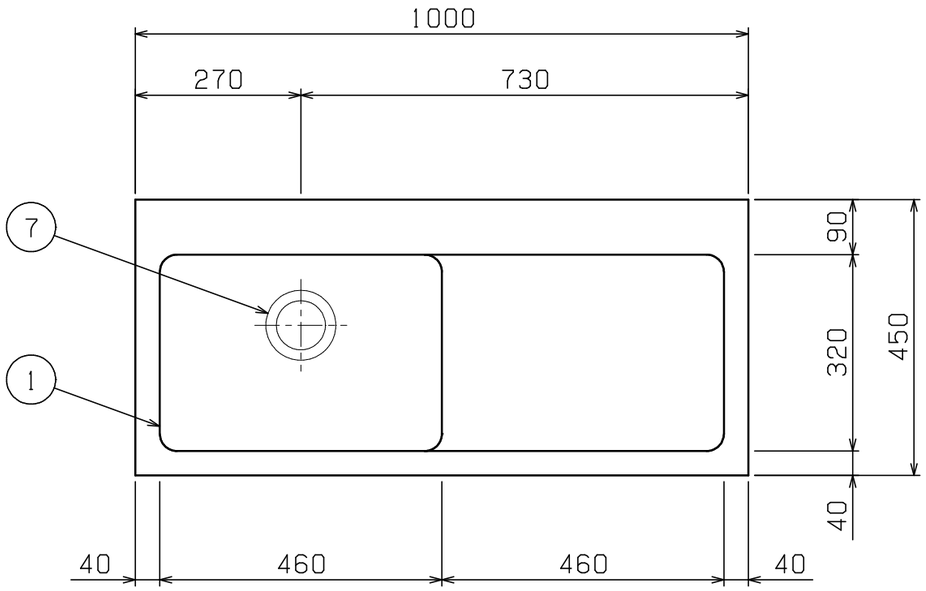

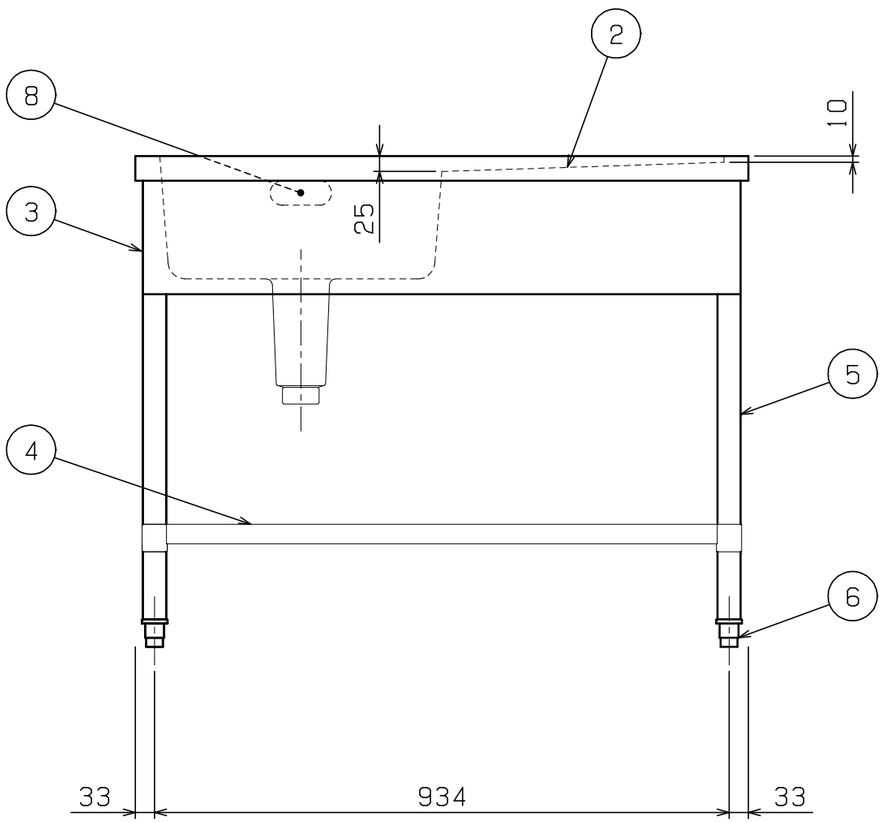

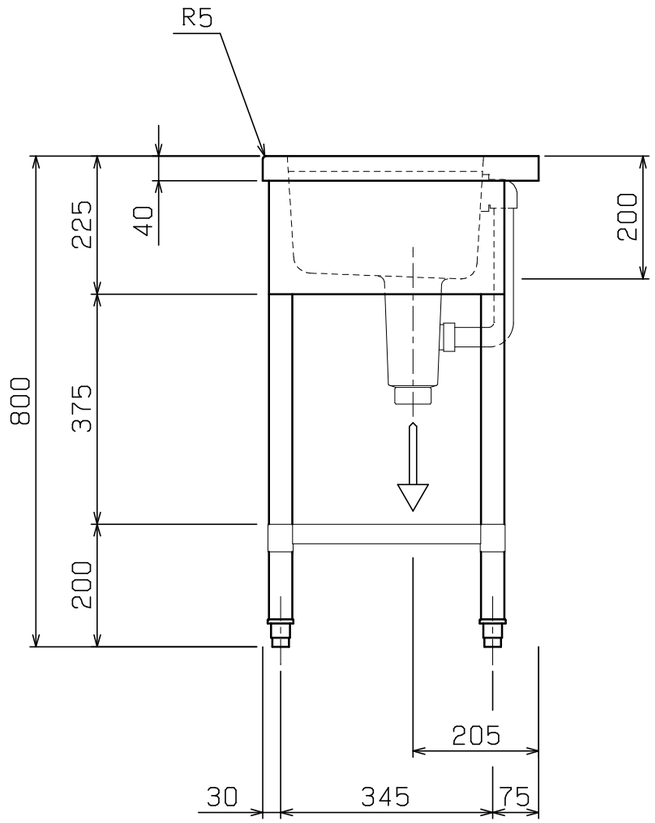

外形寸法	間　口	奥　行	高　さ
	1000	450	800
製品重量	17．6kg		
付属品	50A排水ホース　0．8m（1）		

部番	品　名	材　質	備　　考
1	トップ（シンク）	SUS304	t1．0　No．4仕上
2	水切り	SUS304	t1．0　No．4仕上
3	化粧板	SUS304	t0．6　No．4仕上
4	スノコ板	SUS304	t1．0　No．4仕上 排水口ゴムリング付
5	脚	SUS304	t1．0　φ38
6	アジャスト	SUS304	
7	排水金具	ポリプロピレン	50A　φ114小キングドレン
8	オーバーフロー	塩ビ	金具：SUS304

※　改善の為、仕様及び外観を予告なしに変更することがあります。

業務用総合厨房機器メーカー
株式会社マルゼン
MARUZEN CO.,LTD.

変更事項 ALTERATION	尺度 SCALE	日付 DATE	図番 DRAWING No.	工事名称 TITLE	納品日 DATE OF DELIVERY
	A3：1/10		07675		
	検図 CHECK	設計 DESIGN	製図 DRAW	営業担当 CHARGE	図面名称 DRAWING CORD 304プリームシリーズ　一槽水切付シンク（バックなし）	No．

2018．10