No.	品 名 NAME	台数 QUANTITY	型 式 MODEL 。 寸 法 DIMENSION
	304ブリームシリーズ 一槽台付シンク(バック無し)		BST1X−N

型式＼寸法	W	D	H	K	P	Q	S	T	U	JFEA適合品
BST1X-094RN	900	450	800	90	410	450	320	200	205	☆
BST1X-094LN	900	450	800	90	410	450	320	200	205	☆

※ 排水ホース付(50A 0.8m ×1)
※ Rは台部分が右側、Lは左側です。

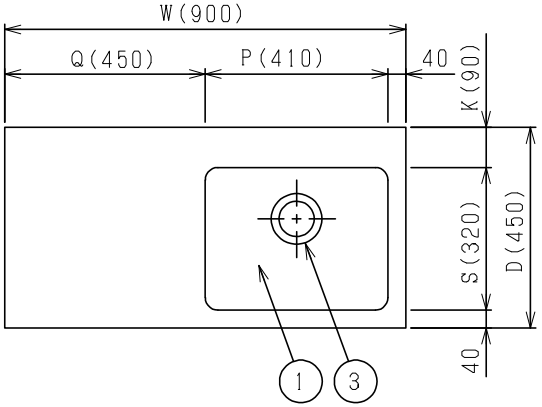

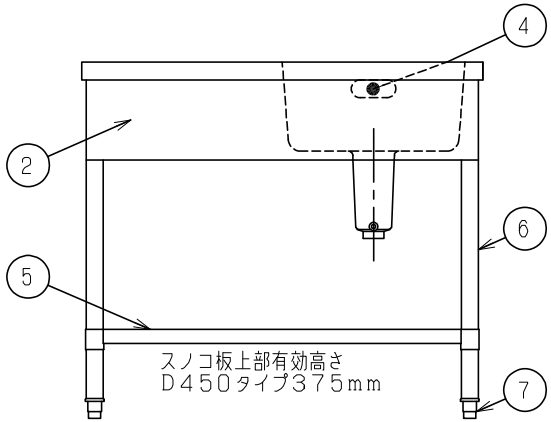

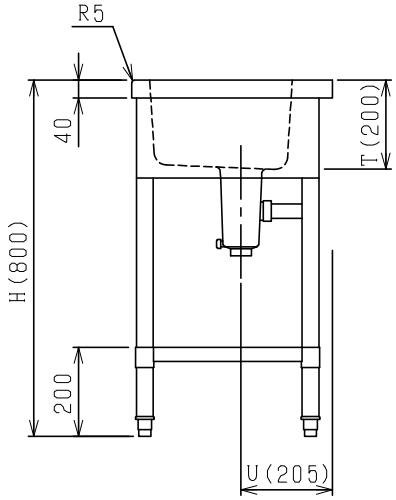

部番	品 名	材 質	備 考
1	トップ(シンク)	SUS304	t1.0 No.4仕上
2	化粧板	SUS304	t0.6 No.4仕上
3	排水金具		50A 別表参照
4	オーバーフロー	塩ビ	金具:SUS304
5	スノコ板	SUS304	t1.0 No.4仕上
6	脚	SUS304	t1.0 φ38
7	アジャスト	SUS304	

品 名	適用機種	備 考
排水金具	D450タイプ	φ114小キングドレン(ポリプロピレン)

※ 改善の為、仕様及び外観を予告なしに変更することがあります。

※本図はBST1X−094LNを示す

JFEA 業務用厨房設備機器基準適合品

業務用総合厨房機器メーカー
株式会社マルゼン
MARUZEN CO.,LTD.

変更事項 ALTERATION	尺度 SCALE	日付 DATE	図番 DRAWING No.	工事名 TITLE	納品日 DATE OF DELIVERY
	1/12	・ ・	04698		
	検図 CHECK	設計 DESIGN	製図 DRAW	営業担当 CHARGE	図面名称 DRAWING CORD	承認印 APPROVED
					304ブリームシリーズ 一槽台付シンク(バック無し)	

2018.5