| No. | 品 名 NAME | 台数 QUANTITY | 型 式 MODEL 。 寸 法 DIMENSION |
|---|---|---|---|
| | トップクリーン エコタイプ洗浄機 | | MDDT6B7E |

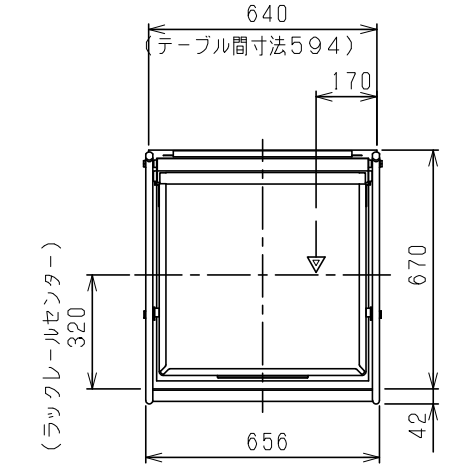


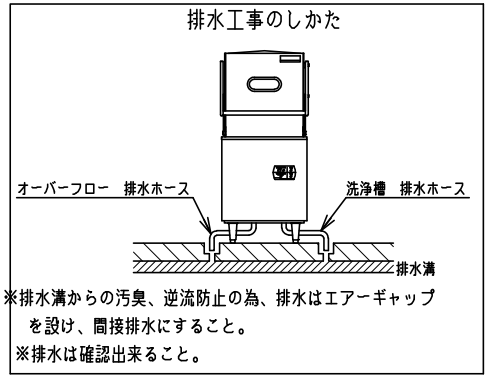


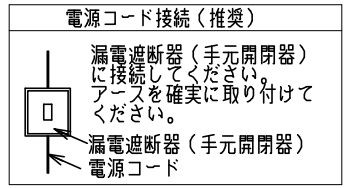


| 種 類 | ドアタイプ(Dタイプ)<br>貯湯タンク内蔵 200V |
|---|---|
| 外形寸法 | 640(W)×670(D)×1445(H) |
| 扉開口部高さ | 430 |
| 洗浄方式 | 上下回転ノズル方式 |
| すすぎ方式 | 上下回転ノズル方式 |
| 洗浄能力(3段階) | (短)60 (中)40 (長)20 ラック/h |
| 洗浄槽貯湯量 | 33ℓ |
| 貯湯タンク貯湯量 | 10ℓ(有効6ℓ) |
| 洗浄水温度 | 65℃ |
| すすぎ水温度 | 80℃ |
| すすぎ水使用量 | 2ℓ/ラック(すすぎ8秒の時) |
| 洗浄ポンプ消費電力 | 510/699W 50/60Hz |
| すすぎポンプ消費電力 | 335/475W 50/60Hz |
| 洗浄槽用ヒータ | 3600W |
| 貯湯タンク用ヒータ | 6000W |
| 洗剤供給装置 | 無 |
| 定格電源 | 三相 200V 50/60Hz |
| 必要手元開閉器容量 | 30A |
| 消費電力 | 6550/6699W 50/60Hz |
| 製品重量 | 124kg |
| 付属品 | 万能ラック500×500(1),<br>20A ソケット(1),<br>20Aフレキシブル 継手付(1セット) |

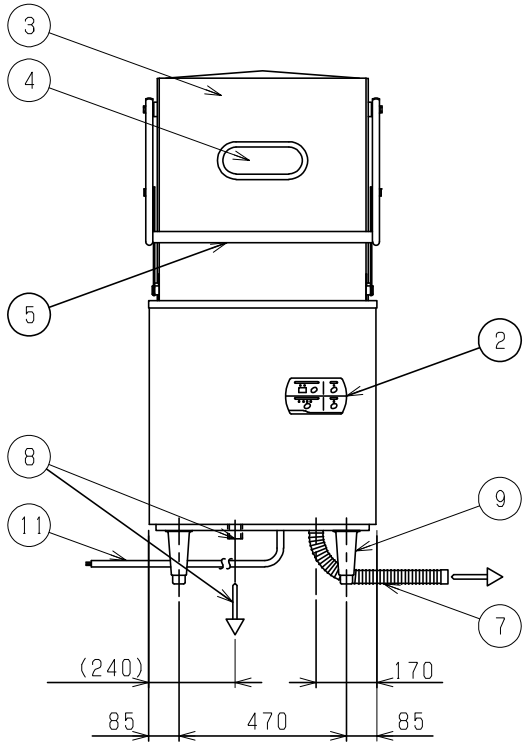


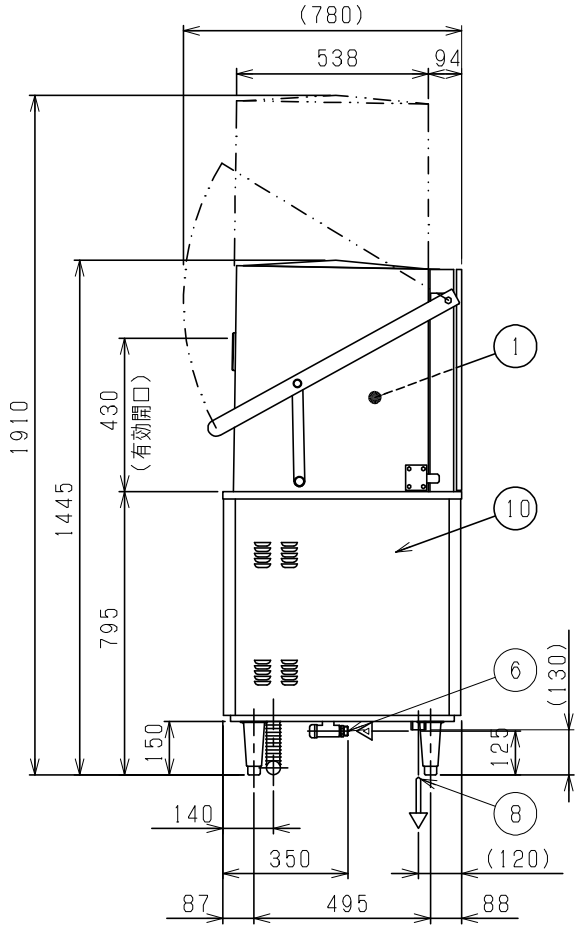


| 部番 | 品 名 | 材 質 | 備 考 |
|---|---|---|---|
| 1 | 洗浄室 | SUS304 | |
| 2 | 操作パネル | | |
| 3 | 扉 | SUS304 | No.4仕上 |
| 4 | 扉 窓 | 強化ガラス | |
| 5 | 扉取手 | SUS304 | φ32 |
| 6 | 給湯口 | | 20A(G3/4) |
| 7 | 排水ホース | PVC | φ30 排水ホース |
| 8 | オーバーフロー | PVC | 外径φ41×内径φ32(貯湯タンク用) |
| 9 | アジャスト | SUS304 | |
| 10 | 本 体 | SUS304 | No.4仕上 |
| 11 | 電源コード | | 2m 3.5mm² -4芯 |

※1 排水口、オーバーフローは必ず排水接続を行って下さい。
※2 排水口、オーバーフローの排水接続は間接排水にしてください。

※ 改善の為、仕様及び外観を予告なしに変更することがあります。

JFEA 業務用厨房設備機器基準適合品

| 業務用総合厨房機器メーカー 株式会社マルゼン MARUZEN CO.,LTD. | 変更事項 ALTERATION | 尺度 SCALE 1/15 | 日付 DATE ・ ・ | 図番 DRAWING No. 05727 | 工事名 TITLE | 納品日 DATE OF DELIVERY |
|---|---|---|---|---|---|---|
| | | 検図 CHECK | 設計 DESIGN | 製図 DRAW | 営業担当 CHARGE | 図面名称 DRAWING CORD トップクリーン エコタイプ洗浄機 | 承認印 APPROVED |

2018.5