No.	品　名 NAME	型　式 MODEL	寸　法 DIMENSION	台数 QUANTITY
	涼厨フライヤー　低油量タイプ	MGF－CE23	650×610×800	

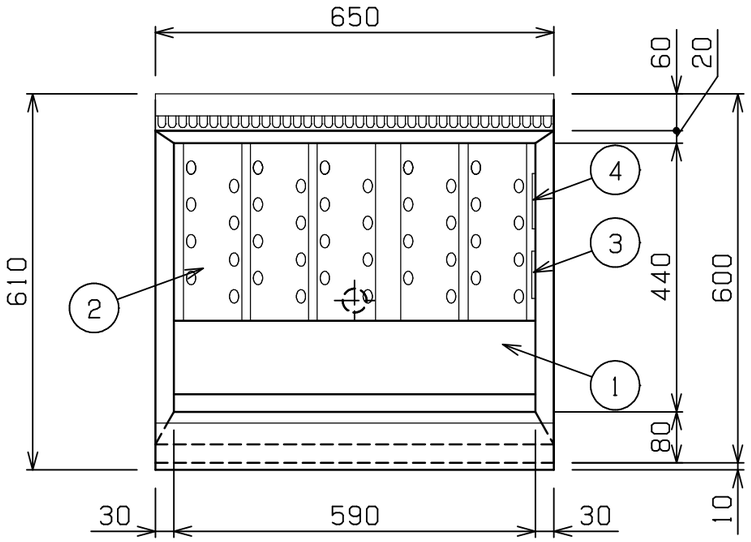

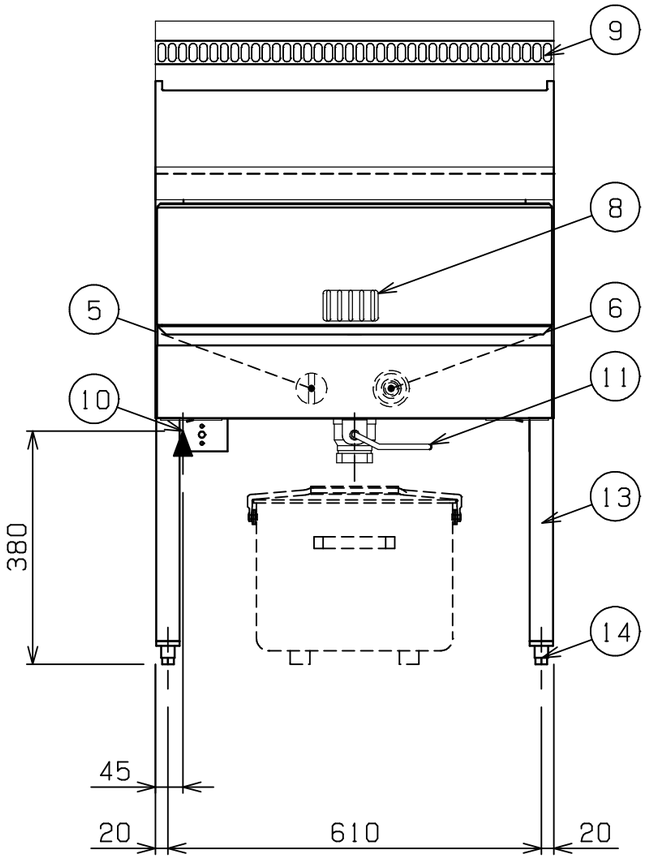

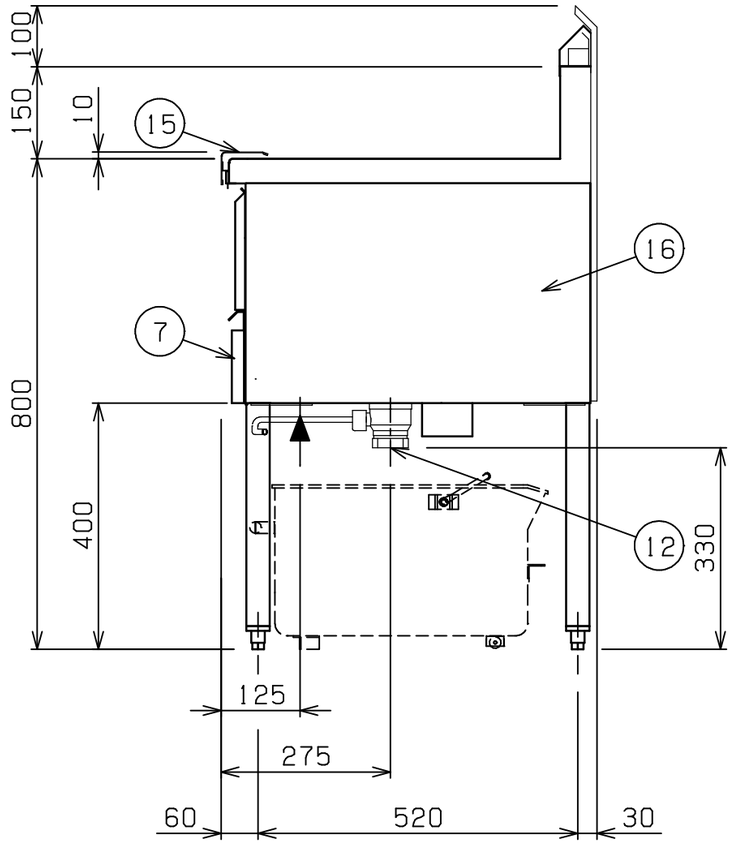

操作カバー開時寸法

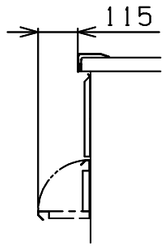

可燃物などからの離隔距離（cm）			
上　方	側　方	後　方	前　方
フード	20以上	15以上	

※床面は不燃構造とすること。
※場所・電源等は取扱説明書の（工事編）に従って正しく行ってください。

種　類		レギュラータイプ　一槽式
油　量		23L
ガス消費量	都市ガス	14．5kW（12，500kcal／h）
	LPガス	14．5kW（1．04kg／h）
ガス接続口	都市ガス	15A（R1／2）
	LPガス	15A（R1／2）
加熱方式		中間加熱方式
バーナー種類		鋳鉄製　網式バーナー　×1
安全装置		立消え安全装置（サーモカップル方式） 過熱防止装置
製品重量		64kg
付属品		フタ（1），仕切網（1），油缶　大（1）， 油コシ網　大（1），スクイ網（1）， スベリ板（1），油切板（1），油切網（1） ヒートプロテクター（1）

部番	品　名	材　質	備　考
1	油　槽	SUS430L	深さ60mm（油量目印～仕切網） ［深さ120mm（本体上部～仕切網）］
2	ホールヒートパイプ	SUS430L	
3	ハイリミット感熱棒	SUS304	液体膨張式　本体側板取付
4	サーモ感熱棒	C1220	クロムメッキ仕上
5	ガスコック	C3771	圧電式自動点火　安全装置付 （操作カバー内側）
6	サーモスタット	ADC	160℃～220℃ （操作カバー内側）
7	操作カバー	SUS430	No．4仕上
8	のぞき窓	SUS430	No．4仕上
9	煙突カバー	SUS430	
10	ガス接続口		15A（R1／2）
11	排油コックハンドル	SS	φ9　クロムメッキ仕上
12	排油口		40A（Rc1　1／2）
13	パイプ脚	SUS430	φ38
14	アジャスト	SUS304	調整幅：－10～＋30mm
15	ヒートプロテクター	SUS430	
16	本　体	SUS430	No．4仕上

※　設置上の注意　熱機器の設置については安全の為、消防法の設置基準に従って設置してください。
※　改善の為、仕様及び外観を予告なしに変更することがあります。

JIA　形式認証番号	T21E001010

JFEA　業務用厨房設備機器基準適合品

業務用総合厨房機器メーカー
株式会社マルゼン
MARUZEN　CO.,LTD.

変更事項 ALTERATION	尺度 SCALE	日付 DATE	図番 DRAWING No.	工事名称 TITLE	納品日 DATE OF DELIVERY
	A3：1/10		06868		
	検図 CHECK	設計 DESIGN	製図 DRAW	営業担当 CHARGE	図面名称 DRAWING CORD 涼厨フライヤー　低油量タイプ	No．

2025．1