No.	品　名 NAME	台数 QUANTITY	型　式 MODEL　・　寸　法 DIMENSION
	電磁調理器　ＩＨクリーンスープレンジ		ＭＩＨＬ－０５Ｃ

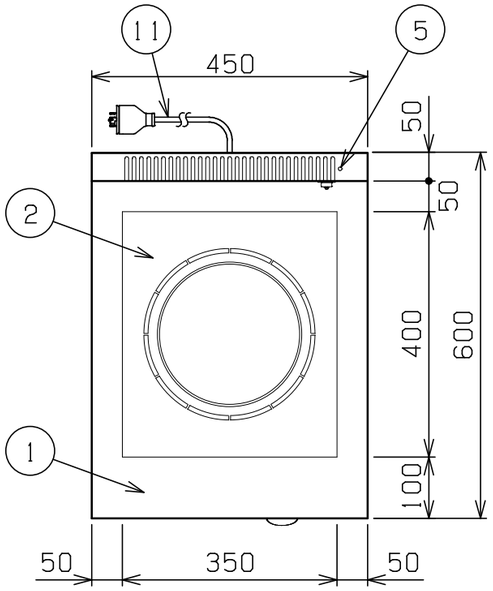

※温度センサはオプションになります。

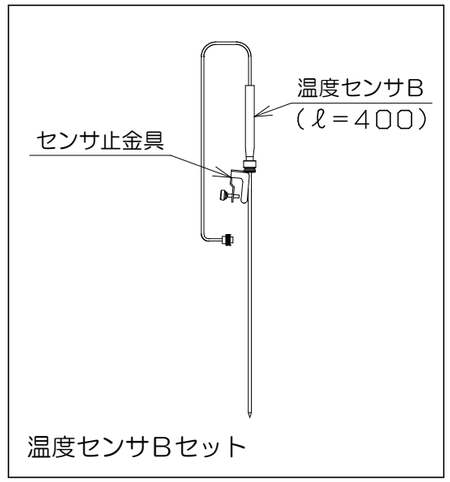

コンセント形状

型　式		ＭＩＨＬ－０５Ｃ
種　類		１口 （皿加熱機能・タイマー付）
外形寸法	間口	４５０
	奥行	６００
	高さ	４５０
プレート寸法		３５０（W）×４００（D）
電磁ユニット		５kW
定格電源		三相　２００V　５０／６０Hz
消費電力		５．０kW
必要手元開閉器容量		２０A
製品重量		３３．５kg
付属品		フィルター（１）

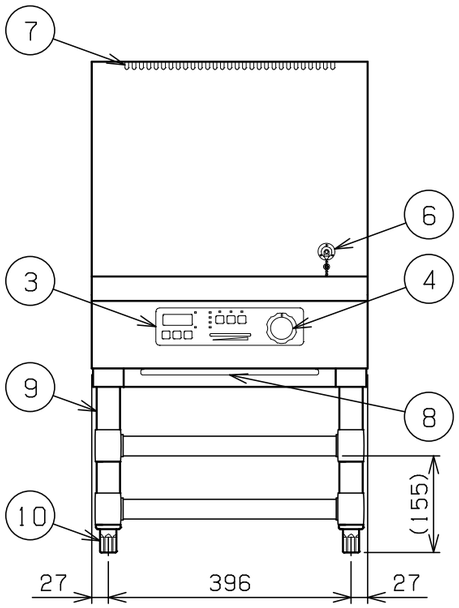

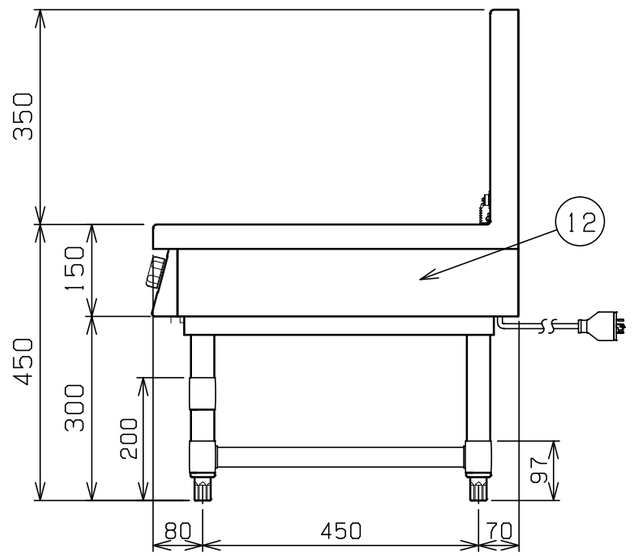

部番	品　名	材　質	備　考
1	トップ	SUS304	No．４仕上
2	セラミックプレート	ネオセラム	
3	操作パネル		
4	出力設定ツマミ	ABS	
5	センサ固定孔		
6	センサコネクタ		
7	排気口		
8	フィルター	ポリエステル	
9	脚	SUS304	φ３８
10	アジャスト	SUS304	
11	電源コード		2m　接地3P　20A引掛プラグ付
12	本体側板	SUS430	No．４仕上

※　設置上の注意　熱機器の設置については安全の為、消防法の設置基準に従って設置してください。

※　改善の為、仕様及び外観を予告なしに変更することがあります。

業務用総合厨房機器メーカー 株式会社マルゼン MARUZEN CO., LTD.	変更事項 ALTERATION	尺度 SCALE 1/10	日付 DATE ・　・	図番 DRAWING No. 03633	工事名 TITLE	納品日 DATE OF DELIVERY
		検図 CHECK	設計 DESIGN	製図 DRAW	営業担当 CHARGE	図面名称 DRAWING CORD 電磁調理器　ＩＨクリーンスープレンジ	承認印 APPROVED

２０１２．１０