No.	品　名 NAME	型　式 MODEL	寸　法 DIMENSION	台数 QUANTITY
	角槽型ラーメン釜	ＭＲＫ－０６６Ｂ	６００×５８０×８００	

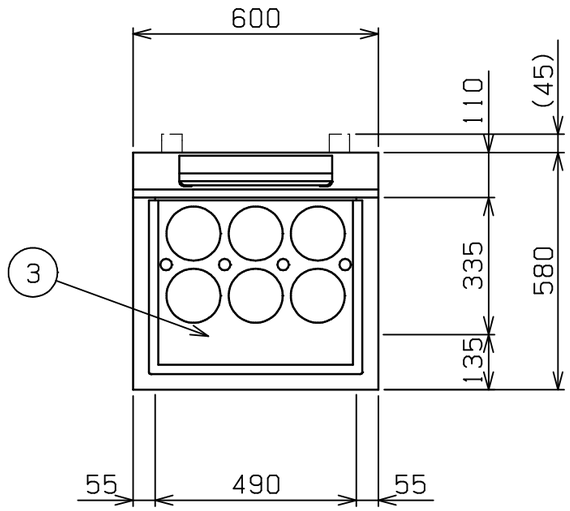

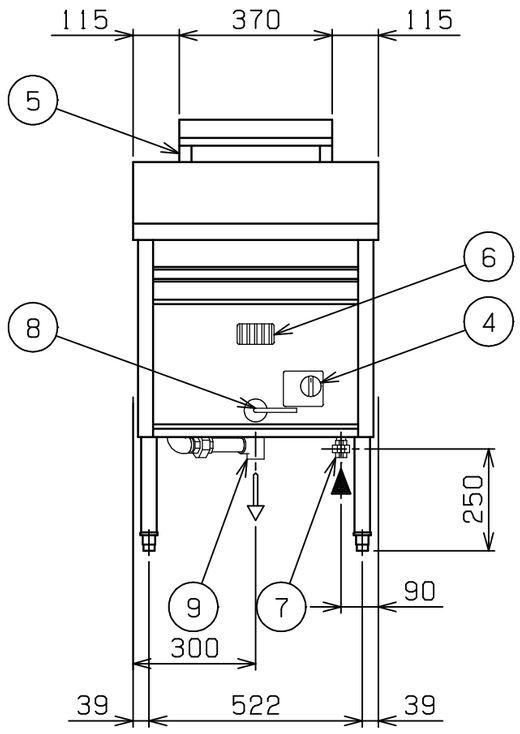

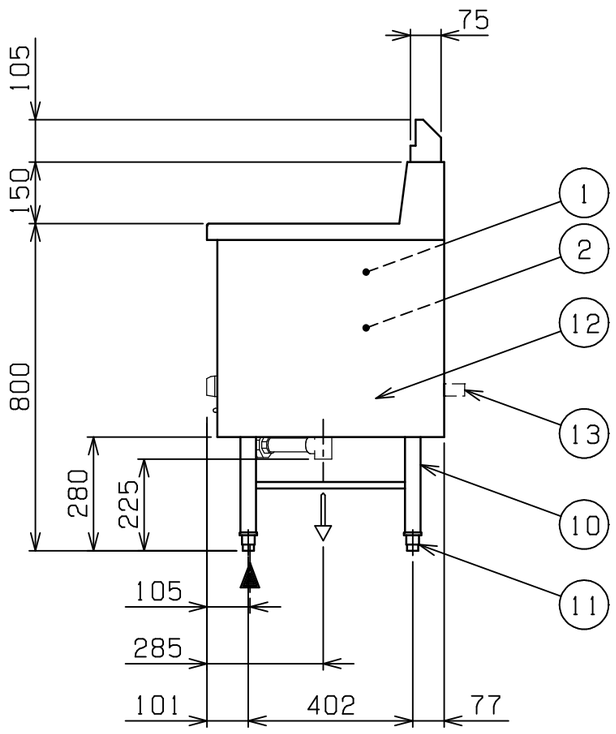

可燃物などからの離隔距離（cm）			
上　方	側　方	後　方	前　方
フード	２０以上	１５以上	

※床面は不燃構造とすること。
※場所・電源等は取扱説明書の（工事編）に従って正しく行ってください。

ガス消費量	都市ガス	１６．３kW（１４，０００ｋｃａｌ／ｈ）
	ＬＰガス	１６．３kW（１．１７ｋｇ／ｈ）
ガス接続口	都市ガス	１５Ａ
	ＬＰガス	１５Ａ
バーナー種類	鋳鉄製　網式バーナー　×１	
安全装置	立消え安全装置（サーモカップル方式）	
加熱方式	中間加熱方式	
製品重量	６２．５ｋｇ	
槽有効寸法	４９２（W）×３３５（D）×１８５（H） 有効深さ１２１　貯湯量２８Ｌ	
付属品	ゆでめんカゴ（６），ゴミ受（１）	

部番	品　名	材　質	備　考
１	槽	ＳＵＳ３０４	Ｎｏ．４仕上
２	ホールヒートパイプ	ＳＵＳ３０４	
３	カゴ受	ＳＵＳ３０４	Ｎｏ．４仕上
４	ガスコック	Ｃ３７７１	圧電式自動点火　安全装置付
５	排気筒	ＳＵＳ４３０	排気カバー付
６	のぞき窓	ＳＵＳ４３０	
７	ガス接続口		１５Ａ（ユニオン）
８	排水ハンドル	ＳＰＣＣ	樹脂コーティング付
９	排水口		２５Ａ（Ｇ１）
１０	脚	ＳＵＳ３０４	φ３８
１１	アジャスト	ＳＵＳ３０４	調整幅：－１５～＋２０mm
１２	本体側板	ＳＵＳ４３０	Ｎｏ．４仕上
１３	背面ニゲ板		※１

※１　設置周囲が不燃構造の場合は、背面ニゲ板を取外して設置することができます。設置周囲が可燃物で、「可燃物などからの離隔距離」が確保されている場合は、背面ニゲ板を取外して設置してください。

※　設置上の注意　熱機器の設置については安全の為、消防法の設置基準に従って設置してください。
※　改善の為、仕様及び外観を予告なしに変更することがあります。

業務用総合厨房機器メーカー
株式会社マルゼン
MARUZEN CO.,LTD.

変更事項 ALTERATION	尺度 SCALE	日付 DATE	図番 DRAWING No.	工事名称 TITLE	納品日 DATE OF DELIVERY
	A3：1/15		01479		
	検図 CHECK	設計 DESIGN	製図 DRAW	営業担当 CHARGE	図面名称 DRAWING CORD 角槽型ラーメン釜	Ｎｏ．

２０２４．１２