No.	品　名 NAME	型　式 MODEL	寸　法 DIMENSION	台数 QUANTITY
	涼厨自動ゆで麺機	MRY−CL04	600×600×800	

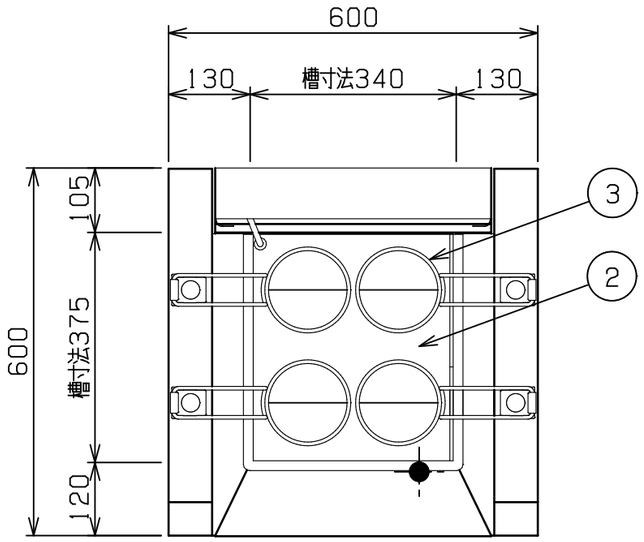

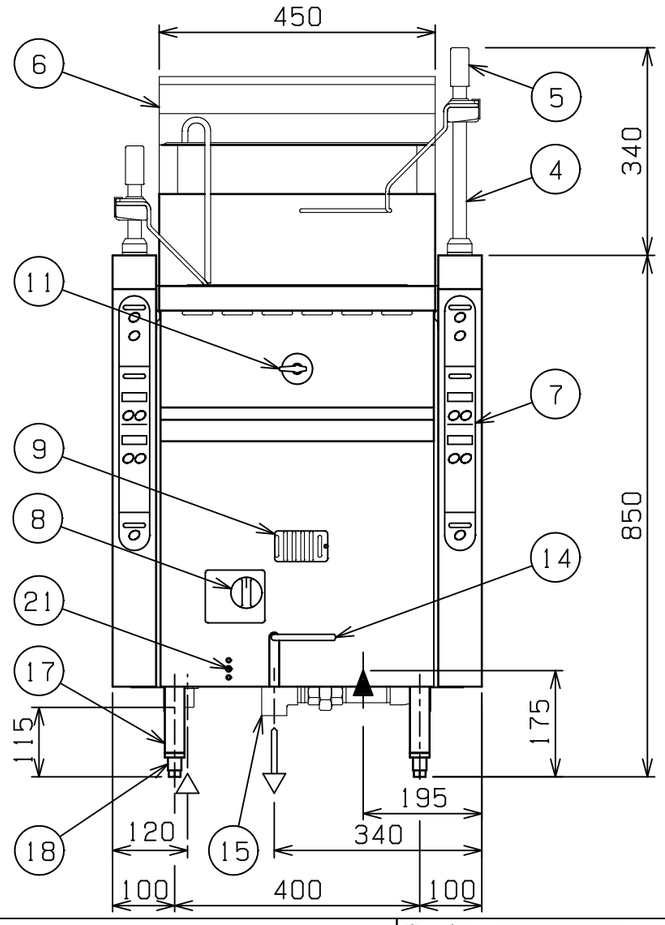

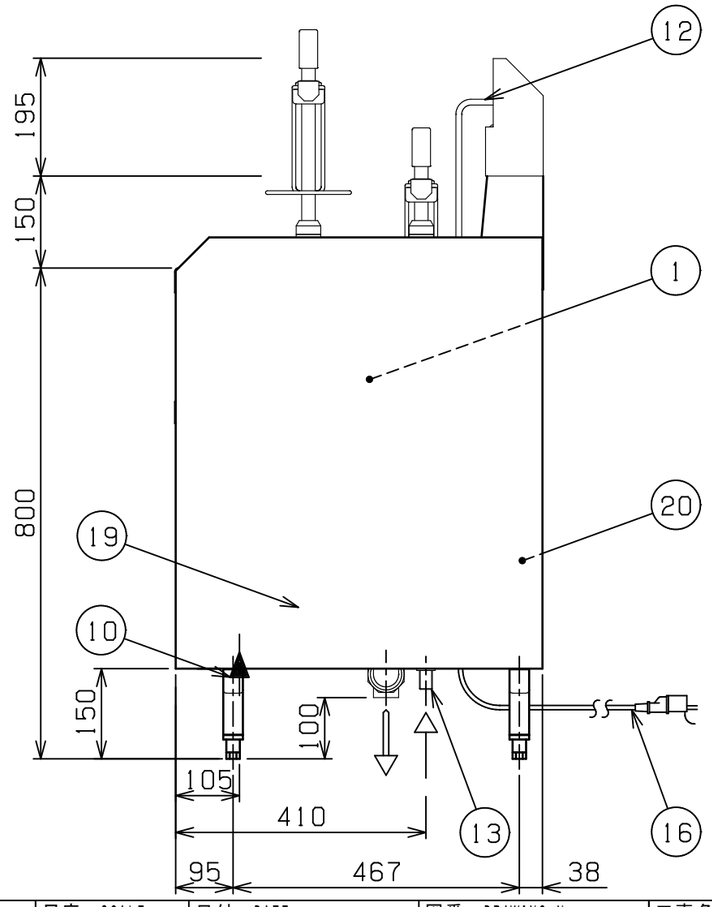

可燃物などからの離隔距離（cm）			
上　方	側　方	後　方	前　方
フード	20以上	15以上	

※床面は不燃構造とすること。
※場所・電源等は取扱説明書の（工事編）に従って正しく行ってください。

ガス消費量	都市ガス	13．4kW（11，500kcal／h）
	LPガス	11．6kW（0．83kg／h）
ガス接続口	都市ガス	15A
	LPガス	15A
定格電源		単相　100V　50/60Hz　74VA（37VA×2）
定格消費電力		17W×2（34W）
必要手元開閉器容量		15A×2
バーナー種類		ステンレス製　プレスバーナー　×2
安全装置		立消え安全装置（サーモカップル方式） 空焚き防止装置（ハイリミット方式）
加熱方式		中間加熱方式
製品重量		80kg
槽有効寸法		340（W）×375（D）×220（H） 有効深さ168　貯湯量36L
付属品		ゆでめんカゴ（4），ゴミ受け（1）， ドレンホース（1）

部番	品　名	材　質	備　考
1	槽	SUS304	
2	カゴ受	SUS304	湯気シャッター付
3	カゴ受リング	SUS304	φ6
4	昇降パイプ	SUS304	
5	リフトキャップ		リフトスタートスイッチ組込み
6	排気筒	SUS430	排気筒カバー付
7	リフト部操作パネル		
8	ガスコック	C3771	圧電式自動点火　安全装置付
9	のぞき窓		
10	ガス接続口		15A（ユニオン）
11	給水レバー		
12	給水管		
13	給水口		15A（G1／2）
14	排水ハンドル	SPCC	
15	排水口		25A（Rc1）
16	電源コード		2m　プラグ付（接地アダプター付）
17	脚	SUS304	□32
18	アジャスト	SUS304	調整幅：−10〜+15mm
19	本　体	SUS430	No．4仕上
20	ドレンホース接続口	SUS430	φ16
21	ハイリミット リセットスイッチ		

※　設置上の注意　熱機器の設置については安全の為、消防法の設置基準に従って設置してください。
※　改善の為、仕様及び外観を予告なしに変更することがあります。

JIA　形式認証番号	T19E001044
給水装置　認証番号	TW4030

業務用総合厨房機器メーカー
株式会社マルゼン
MARUZEN CO., LTD.

変更事項 ALTERATION	尺度 SCALE	日付 DATE	図番 DRAWING No.	工事名称 TITLE	納品日 DATE OF DELIVERY
	A3：1/10		06796		
	検図 CHECK	設計 DESIGN	製図 DRAW	営業担当 CHARGE	図面名称 DRAWING CORD 涼厨自動ゆで麺機	No．

2024．10