No.	品 名 NAME	台数 QUANTITY	型 式 MODEL 。 寸 法 DIMENSION
	エクセレントシリーズ ガスフライヤー		MXF－056FB

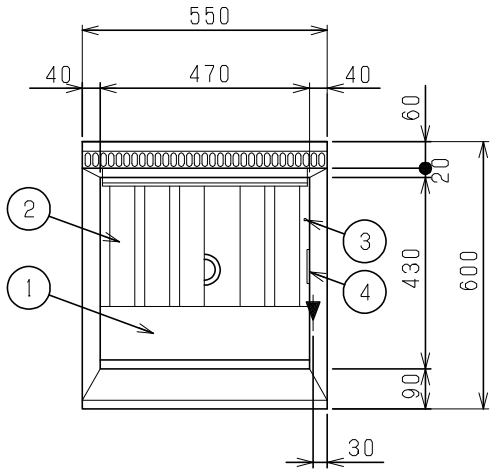

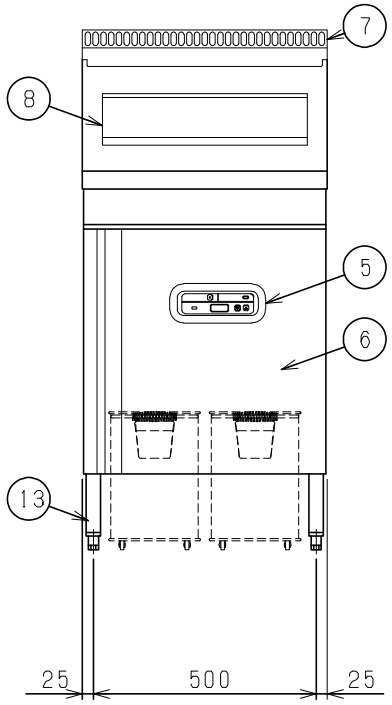

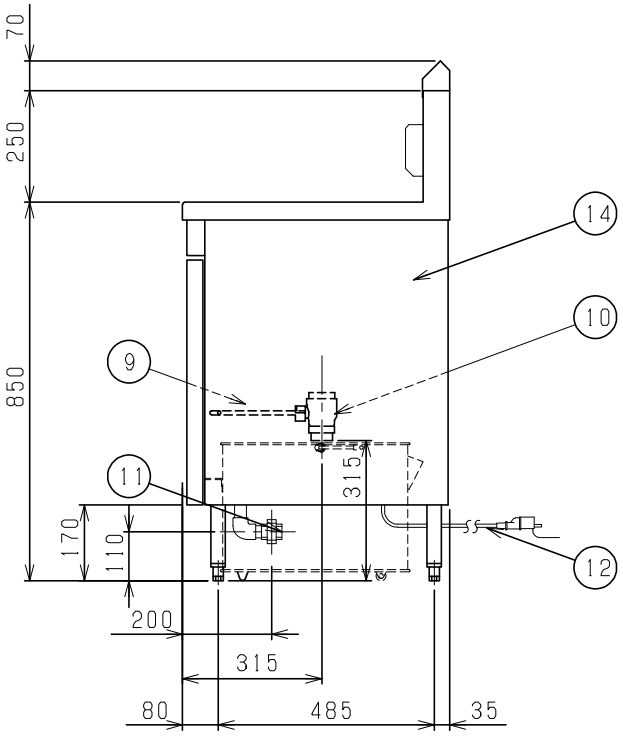

種 類		ファーストフードタイプ 一槽式		
外形寸法		間 口	奥 行	高 さ
		550	600	850
油 量		36L		
ガス消費量	都市ガス	17。4kW（15，000kcal／h）		
	LPガス	14。5kW（1。04kg／h）		
ガス接続口	都市ガス	20A		
	LPガス	20A		
定格電源		単相 100V 50／60Hz 22VA		
消費電力		20W		
加熱方式		中間加熱方式		
バーナー種類		鋳鉄製 網式バーナー X1		
安全装置		立消え安全装置（フレームロッド方式） 過熱防止装置		
製品重量		69kg		
付属品		フタ（1），仕切網（1），油缶 小（2）， 油コシ網（2）， フライカゴ（3），カゴ掛（1）		

部番	品 名	材 質	備 考
1	油 槽	SUS430L	深さ170mm
2	ホールヒートパイプ	SUS430L	
3	サーミスター	SUS304	
4	ハイリミット	SUS304	液体膨張式
5	操作パネル		温度調節付（扉内側）
6	扉	SUS430	No。4仕上 取手アルミ
7	排気筒	SUS430	
8	カゴ掛	SUS430	
9	排油コックハンドル	SS	φ9 クロムメッキ仕上
10	排油口		40A（Rc1 1／2）
11	ガス接続口		20A（ユニオン）
12	電源コード		2。5m 接地アダプター付
13	アジャスト	ZDC	クロムメッキ仕上
14	本 体	SUS430	No。4仕上

※ 設置上の注意 熱機器の設置については安全の為、消防法の設置基準に従って設置してください。

※ 改善の為、仕様及び外観を予告なしに変更することがあります。

JFEA 業務用厨房設備機器基準適合品

業務用総合厨房機器メーカー
株式会社マルゼン
MARUZEN CO. LTD.

変更事項 ALTERATION	尺度 SCALE	日付 DATE	図番 DRAWING No.	工事名 TITLE	納品日 DATE OF DELIVERY
	1/12	・ ・	04318		
	検図 CHECK	設計 DESIGN	製図 DRAW	営業担当 CHARGE	図面名称 DRAWING CORD	承認印 APPROVED
					エクセレントシリーズ ガスフライヤー	

2018。5