MEHX-067GS

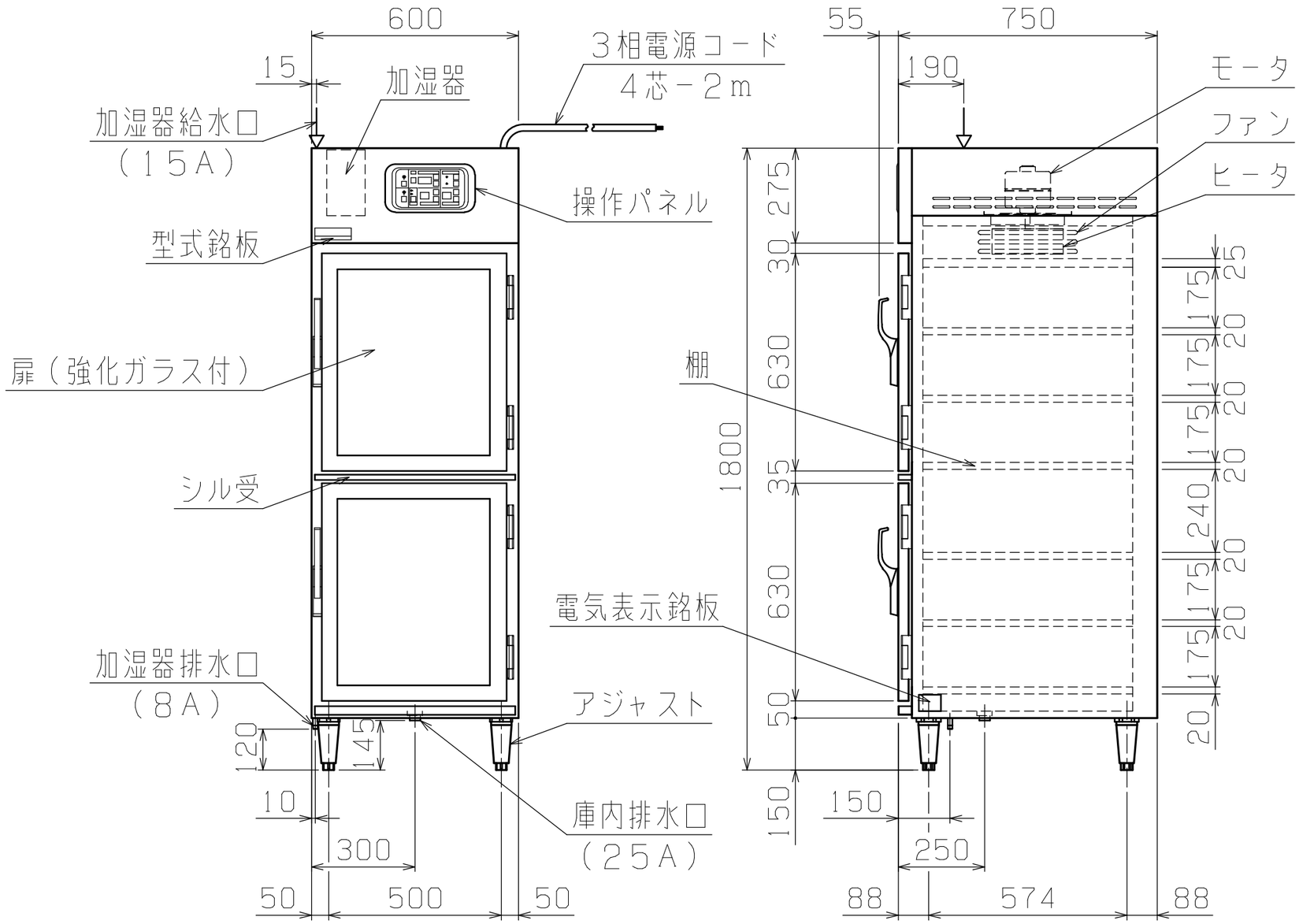
600
15
加湿器
3相電源コード
4芯－2m
加湿器給水口
（15A）
操作パネル
型式銘板
扉（強化ガラス付）
シル受
加湿器排水口
（8A）
アジャスト
庫内排水口
（25A）
120
145
10
300
50
500
50
55
750
190
モータ
ファン
ヒータ
棚
電気表示銘板
1800
275
30
630
35
630
50
150
25
175
20
175
20
175
20
240
20
175
20
175
20
150
250
88
574
88