| No. | 品　名NAME | 台数QUANTITY | 型　式MODEL　・　寸　法MEASUR |
|---|---|---|---|
| | 電気フライヤー | | ＭＥＦ－２３ＷＢ |

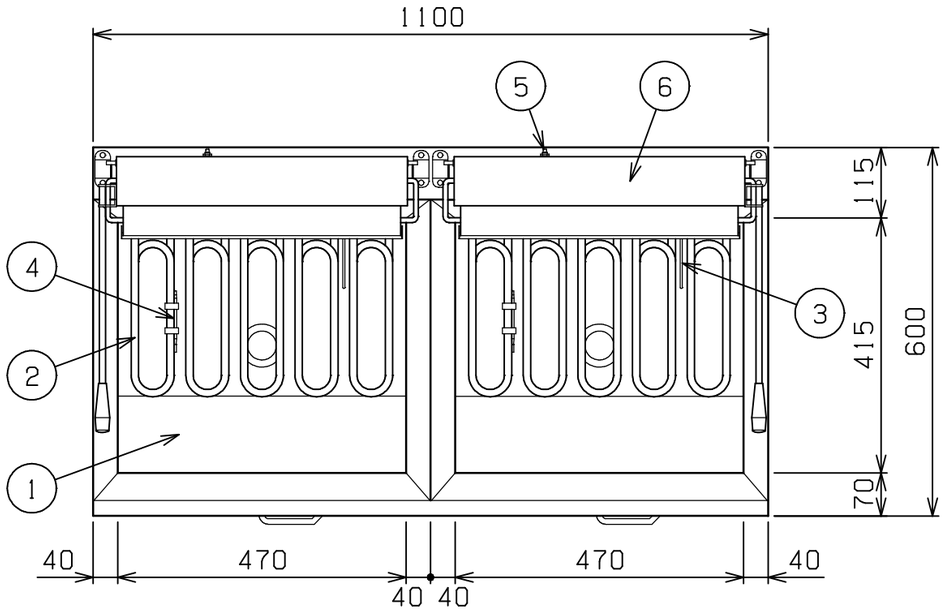


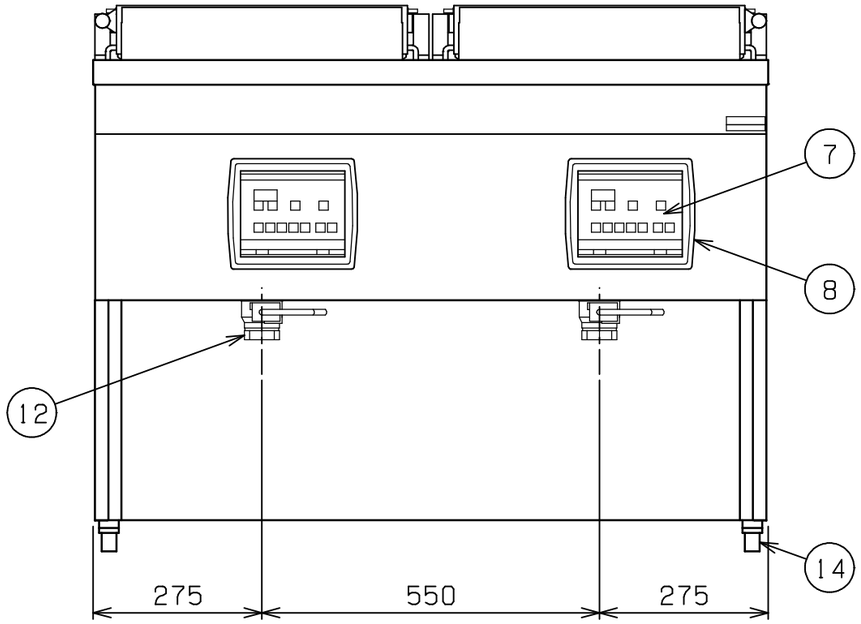


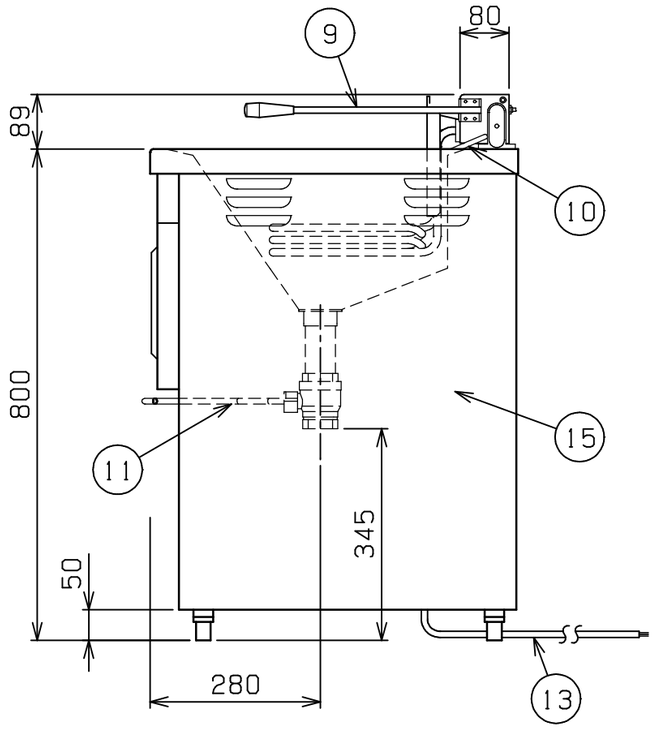


| 種　類 | レギュラータイプ　二槽式（マイコン搭載） | | |
|---|---|---|---|
| 外形寸法 | 間　口 | 奥　行 | 高　さ |
| | １１００ | ６００ | ８００ |
| 油　量 | ２３ℓ　×２ | | |
| 定格電源 | ３相　２００Ｖ　５０／６０Ｈｚ | | |
| 消費電力 | １６．０ｋＷ | | |
| 手元開閉器容量 | ６０Ａ | | |
| 安全装置 | 過熱防止装置 | | |
| 製品重量 | ８１ｋｇ | | |
| 付属品 | フタ（１），仕切網（２），油缶　大（２），油コシ網（２），スクイ網（２），スベリ板（２），油切板（２），油切網（２） | | |

| 部番 | 品　　名 | 材　質 | 備　　考 |
|---|---|---|---|
| １ | 油　槽 | SUS430LX | ｔ１．０　深さ１２０mm |
| ２ | ヒータ | SUS304 | φ１２　遠赤コーティング |
| ３ | センサ | SUS316 | φ３．２ |
| ４ | ハイリミット感熱棒 | SUS304 | 液体膨張式 |
| ５ | ハイリミットリセットスイッチ | | ゴムカバー付 |
| ６ | ヒータボックス | SUS430 | ｔ１．５ |
| ７ | 操作パネル | | |
| ８ | 操作部窓 | POM | |
| ９ | 跳上取手（大） | SUS304 | φ１０　ナイロン取手付 |
| １０ | ストッパーバー | SUS304 | φ８ |
| １１ | 排油コックハンドル | SS | φ９　クロムメッキ仕上 |
| １２ | 排油口 | | ４０Ａ　×２ |
| １３ | 電源コード | | １４ＳＱ　４芯－２．５ｍ |
| １４ | アジャスト | ZDC | クロムメッキ仕上 |
| １５ | 本　体 | SUS430 | ｔ０．８ |

※　改善の為、仕様及び外観を予告なしに変更することがあります。

業務用総合厨房機器メーカー
株式会社マルゼン
MARUZEN　CO.,LTD.

| 変更事項ALTERATION | 縮尺SCALE | 日付DATE | 図番DRAWING No. | 工事名TITLE | 備考REMARKS |
|---|---|---|---|---|---|
| | 1/10 | ・　・ | ０４０６１ | | |

| 検図CHECK | 設計DESIGN | 製図DRAW | 営業担当CHARGE | 図面名称DRAWING CORD | 承認印APPROVED |
|---|---|---|---|---|---|
| | | | | 電気フライヤー | |

２００６．９