No.	品　名 NAME	台数 QUANTITY	型　式 MODEL　・　寸　法 MEASUR
	湿温蔵庫		ＭＥＨＸ－０７７ＧＷＢ

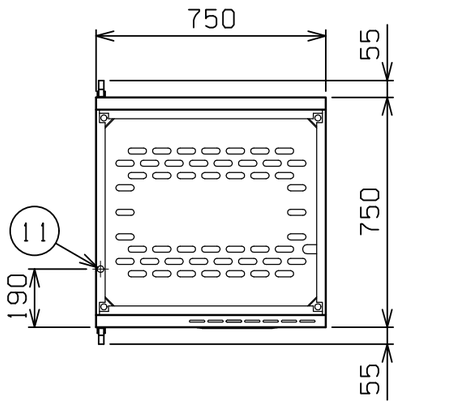

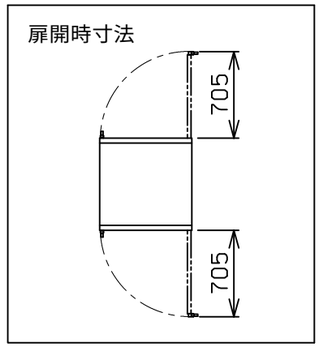

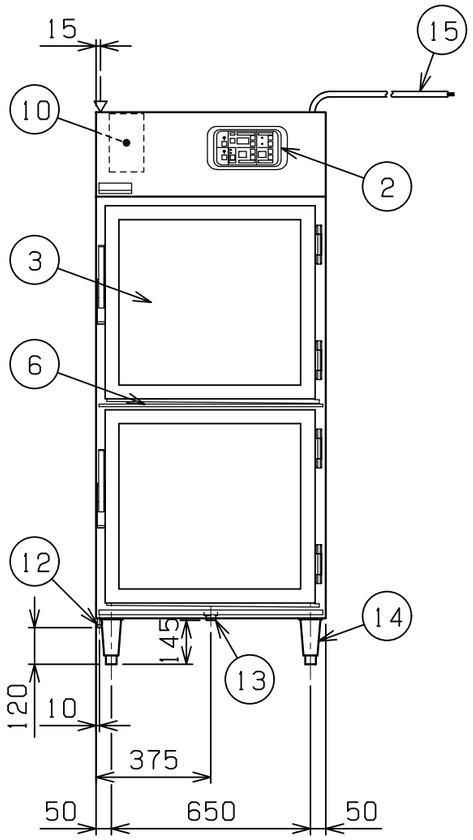

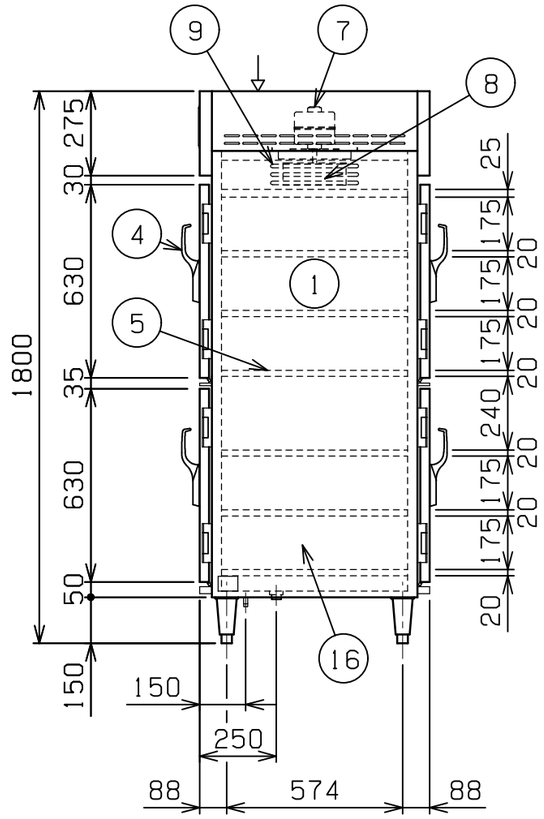

種　類	ガラス・両面扉		
外形寸法	間　口	奥　行	高　さ
	７５０	７５０	１８００
庫内有効寸法	６２５（W）×６７０（D）×１２１５（H）		
扉開口部寸法	６２５（W）×５６５（H）		
庫内棚段数	6段（自在）		
定格電源	３相　２００Ｖ　５０／６０Ｈｚ		
消費電力	４．１ｋＷ		
手元開閉器容量	１５Ａ		
庫内ヒータ	３．０ｋＷ		
加湿器ヒータ	０．９ｋＷ		
モータ	０．２ｋＷ		
安全装置	過熱・空焚き防止装置		
製品重量	１７０ｋｇ		
付属品	減圧逆止弁（１），上固定金具（２）， 下固定金具（４）		

部番	品　　名	材　質	備　　考
1	庫　内	SUS430	t０．８　（断熱材付）
2	操作パネル	SUS430	t１．０　No.4仕上
3	扉	SUS430	t１．０　No.4仕上　強化ガラス付
4	扉取手	ZDC	クロムメッキ仕上　鍵付
5	棚	SUS304	t１．０　（穴あき）
6	シル受	SUS430	t１．０　No.4仕上
7	モータ		
8	ファン		
9	ヒータ		
１０	加湿器		ボールタップ付（ヒータ×１）
１１	加湿器給水口		１５Ａ
１２	加湿器排水口		８Ａ
１３	庫内排水口		２５Ａ
１４	アジャスト	SUS304	
１５	電源コード		２ＳＱ　４芯－２ｍ
１６	本　体	SUS430	t０．８　No.4仕上

※　改善の為、仕様及び外観を予告なしに変更することがあります。

業務用総合厨房機器メーカー
株式会社マルゼン
MARUZEN CO.,LTD.

変更事項 ALTERATION	縮尺 SCALE	日付 DATE	図番 DRAWING No.	工事名 TITLE	備考 REMARKS
	1/20	・　・	０３６４２		
	検図 CHECK	設計 DESIGN	製図 DRAW	営業担当 CHARGE	図面名称 DRAWING CORD	承認印 APPROVED
					湿温蔵庫	

２００５．１