No.	品　名 NAME	台数 QUANTITY	型　式 MODEL　・　寸　法 MEASUR
	スーパースピードコンベアオーブン		MGOR－151W

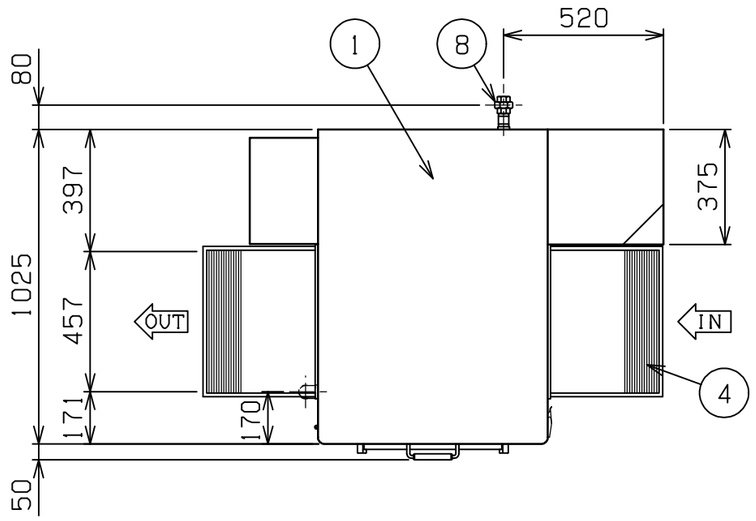

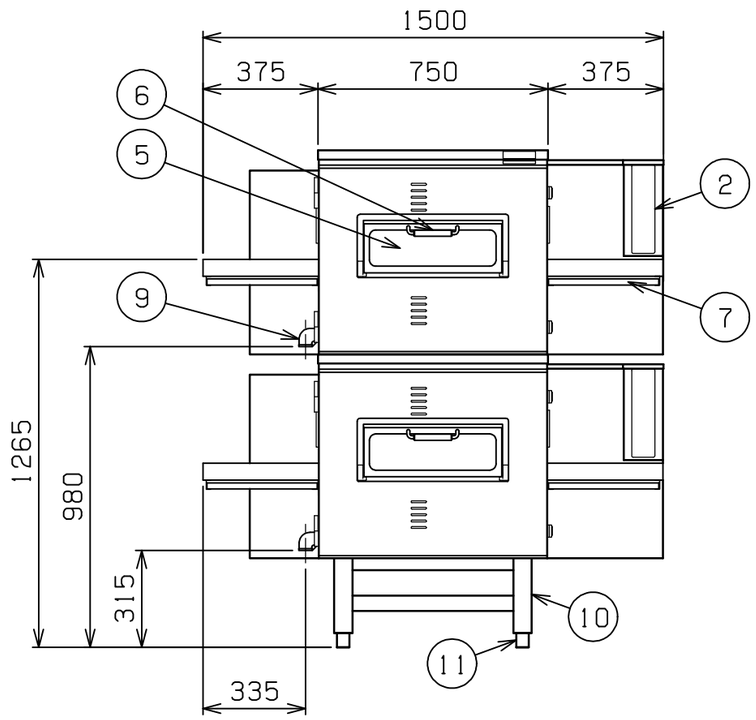

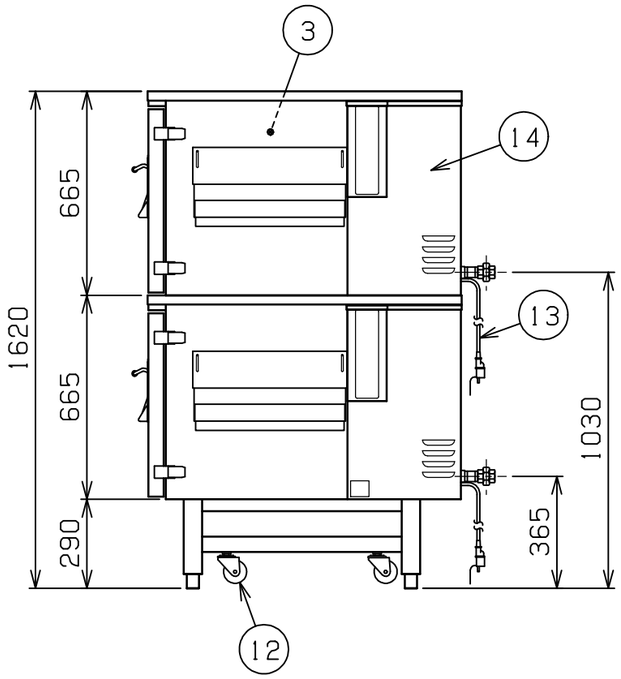

種　類		標準タイプ　シングルコンベア（小型）２段		
外形寸法		間　口	奥　行	高　さ
		１５００	１０２５	１６２０
オーブン開口高さ		７０mm		
コンベア幅		４５７mm　×２段		
ガス消費量	都市ガス	４１．９kW（36，000kcal／h）		
	ＬＰガス	４１．９kW（3．00kg／h）		
ガス接続口	都市ガス	２５Ａ　×２		
	ＬＰガス	２５Ａ　×２		
定格電源		単相　１００Ｖ　５０／６０Ｈｚ		
消費電力		３２０Ｗ　×２		
コンベア速度調節		２～３０分		
温度調節範囲		１００～３００℃		
バーナー種類		ステンレス製　プレスバーナー　×３　×２段		
安全装置		立消安全装置（フレームロッド方式） 過熱防止装置		
製品重量		５２８ｋｇ		
付属品		耐熱手袋（１セット）		
機　能		庫内水洗可能 温度調節：比例制御方式 ３０メニュー記憶 アラーム表示による自己故障診断機能		

部番	品　名	材　質	備　考
1	トップ	SUS430	t1．2　No.4仕上
2	操作パネル	SUS430	t1．2　No.4仕上
3	オーブン庫内	SUS304	t1．2
4	コンベアネット	SUS304	
5	確認窓	強化ガラス	t5．0　有効４２０×１２０
6	確認窓取手	強化木製	
7	シル受	SUS430	t0．8
8	ガス接続口		ユニオン
9	排水口		２５Ａ　×２
10	脚	STKR	t2．3　□６０　黒色焼付塗装
11	アジャスト	ADC	
12	キャスター	ナイロン	φ７５　自在車
13	電源コード		2m　×２　接地アダプター付
14	本　体	SUS430	t1．2　No.4仕上

※　設置上の注意　熱機器の設置については安全の為、消防法の設置基準に従って設置してください。

※　改善の為、仕様及び外観を予告なしに変更することがあります。

業務用総合厨房機器メーカー

株式会社マルゼン

MARUZEN CO.,LTD.

変更事項 ALTERATION	縮尺 SCALE	日付 DATE	図番 DRAWING No.	工事名 TITLE	備考 REMARKS
	1/20	・　・	02100		
	検図 CHECK	設計 DESIGN / 製図 DRAW	営業担当 CHARGE	図面名称 DRAWING CORD スーパースピードコンベアオーブン	承認印 APPROVED

2004．1