No.	品　名 NAME	台数 QUANTITY	型　式 MODEL　・　寸　法 MEASUR
	ハイグレード自動ゆで麺機		MRH－０５７LB

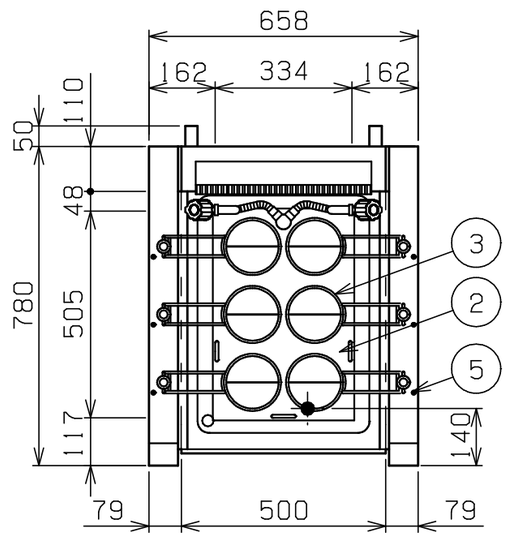

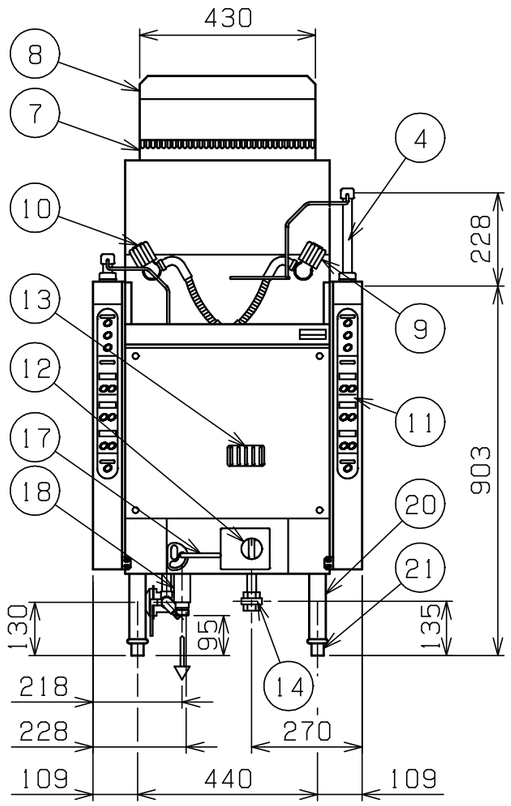

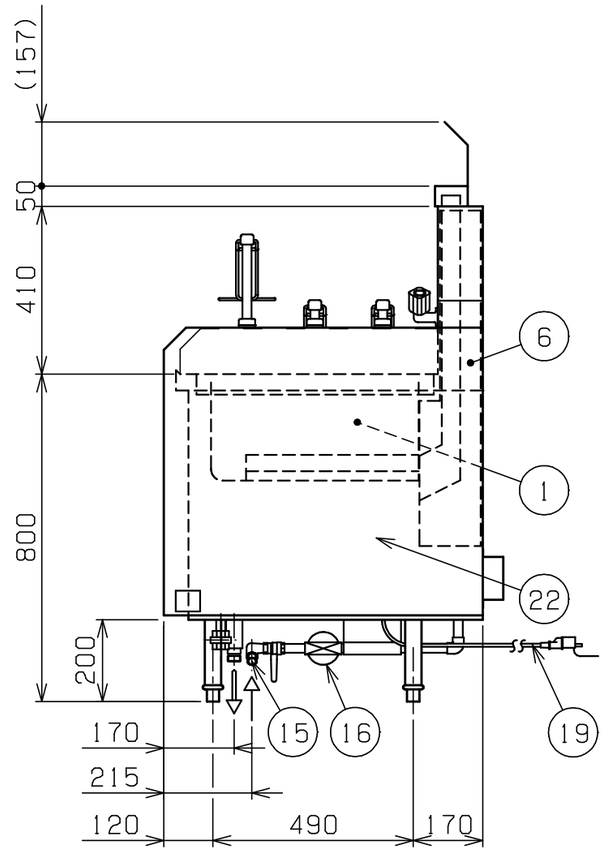

外形寸法		間　口	奥　行	高　さ
		６５８	７８０	８００
ガス消費量	都市ガス	２０．９kW（18，000kcal／h）		
	ＬＰガス	２０．９kW（1．5kg／h）		
ガス接続口	都市ガス	１５Ａ		
	ＬＰガス	１５Ａ		
定格電源		単相　１００Ｖ　５０／６０Hz		
消費電力		４３W×２		
バーナー種類		ステンレス製　プレスバーナー　×３		
安全装置		立消え安全装置（サーモカップル方式）		
加熱方式		波形槽底板加熱方式		
製品重量		１２１kg		
槽有効寸法		３３４（W）×５０５（D）×２４０（H） 有効深さ１６０　貯湯量３３ℓ		
付属品		ゆでめんカゴ（６） 熱交換器排水ハンドル（１）		

部番	品　名	材　質	備　考
1	槽	SUS304	t１．５
2	カゴ受	SUS304	t１．０　湯気シャッター付
3	カゴ受リング	SUS304	φ６
4	昇降パイプ	SUS304	
5	お知らせランプ		
6	熱交換器		貯湯量１５ℓ
7	排気口	SUS430	t１．０
8	排気カバー	SUS430	t１．０
9	槽給湯ハンドル	樹脂	１５Ａ（熱交換器から供給）
10	槽給水ハンドル	樹脂	１５Ａ
11	リフト部操作パネル		
12	ガスコック	C3771	圧電式自動点火　安全装置付
13	のぞき窓		
14	ガス接続口		ユニオン
15	給水口		１５Ａ
16	減圧弁		１５Ａ　０．06MPa
17	槽排水ハンドル	SPCC	
18	排水口		２５Ａ
19	電源コード		２本（2m×2）接地アダプター付
20	脚	SUS304	t１．２　φ３８
21	アジャスト	ZDC	クロムメッキ仕上
22	本　体	SUS430	t１．０　No.4仕上

※　設置上の注意　熱機器の設置については安全の為、消防法の設置基準に従って設置してください。

※　改善の為、仕様及び外観を予告なしに変更することがあります。

業務用総合厨房機器メーカー

株式会社マルゼン

MARUZEN　CO., LTD.

変更事項 ALTERATION	縮尺 SCALE	日付 DATE	図番 DRAWING No.	工事名 TITLE	備考 REMARKS
	1/15	・　・	０３３３７		

検図 CHECK	設計 DESIGN	製図 DRAW	営業担当 CHARGE	図面名称 DRAWING CORD	承認印 APPROVED
				ハイグレード自動ゆで麺機	

２００８．１０