No.	品　名NAME	台数QUANTITY	型　式MODEL　・　寸　法MEASUR
	外管式MRSシリーズ　中華レンジ		MRS－104B

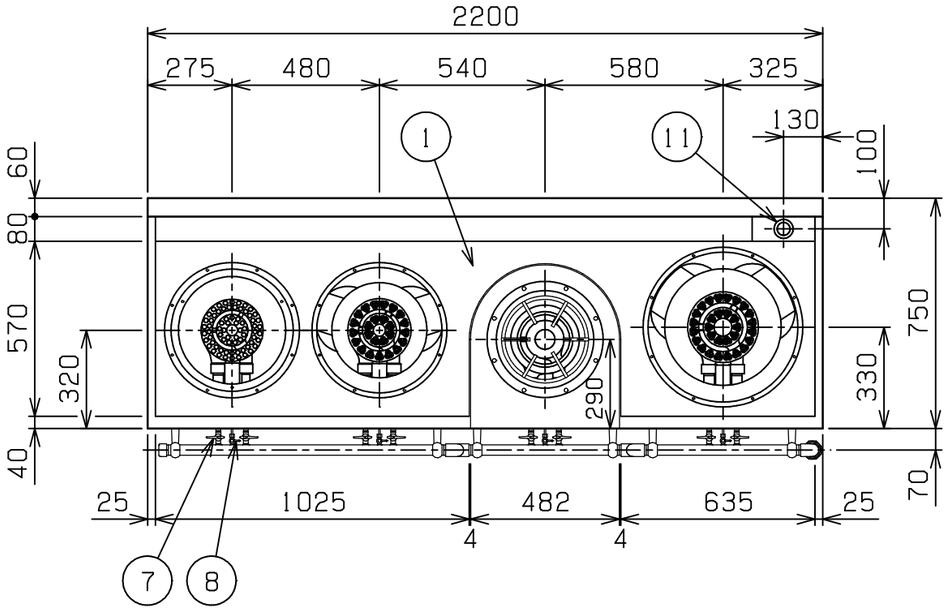

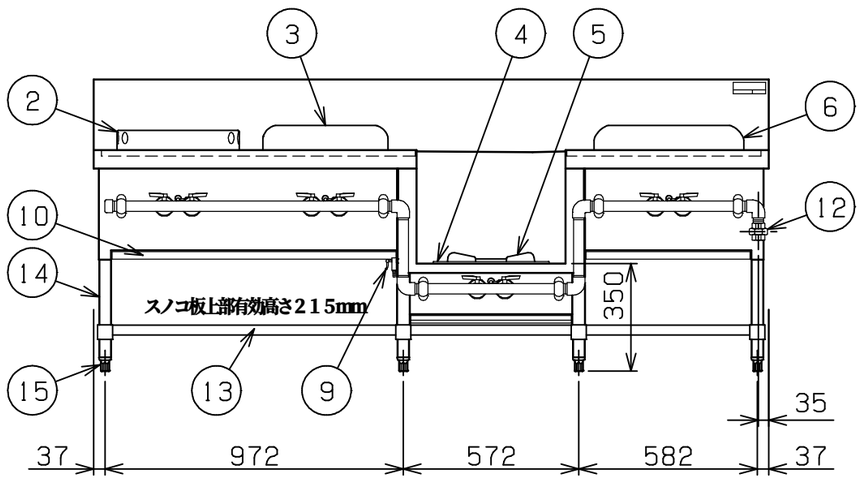

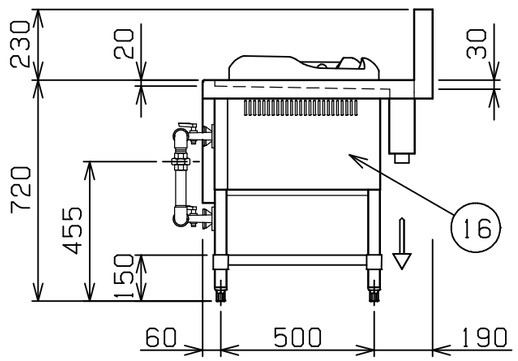

種　類		4口（ギョーザ・イタメ・スープ・ソバ）		
外形寸法		間　口	奥　行	高　さ
		2200	750	720
ガス消費量	都市ガス	70．9kW（61，000kcal／h）		
	LPガス	70．9kW（5．08kg／h）		
ガス接続口	都市ガス	25A		
	LPガス	25A		
バーナー種類	ギョーザ	鋳鉄製　中華バーナー　×1		
	イタメ	鋳鉄製　星華バーナー　×1		
	スープ	鋳鉄製　ユニバーサルバーナー　×1		
	ソバ	鋳鉄製　星華バーナー　×1		
製品重量		163kg		
付属品		50mmジャバラホース（1），ゴミ受（1），点火棒（1），ゴムホース（1）		

部番	品　名	材　質	備　考
1	トップ	SUS430	t1．5
2	ギョーザ釜枠	SUS304	t1．5　内径φ350
3	イタメ釜枠	SUS304	t1．5　内径φ310
4	ゴトク受	FC	クロムメッキ仕上　φ320用
5	ゴトク	FC	黒塗装　φ320
6	ソバ釜枠	SUS304	t1．5　内径φ380
7	ガスコック	YBsC	クロムメッキ仕上
8	パイロットコック	C3604	クロムメッキ仕上
9	点火棒コック	C3604	クロムメッキ仕上
10	シル受	SUS430	t0．8
11	排水口		40A共栓
12	ガス接続口		ユニオン
13	スノコ板	SUS430	t1．0　固定式
14	脚	SUS304	t1．0　φ38
15	アジャスト	SUS304	
16	本体側板	SUS430	t1．2

※　設置上の注意　熱機器の設置については安全の為、消防法の設置基準に従って設置してください。

※　改善の為、仕様及び外観を予告なしに変更することがあります。

業務用総合厨房機器メーカー

株式会社マルゼン

MARUZEN　CO.，LTD.

変更事項ALTERATION	縮尺SCALE	日付DATE	図番DRAWING No.	工事名TITLE	備考REMARKS
	1/20	・　・	03417		
	検図CHECK	設計DESIGN	製図DRAW	営業担当CHARGE	図面名称DRAWING CORD	承認印APPROVED
					外管式MRSシリーズ　中華レンジ	

2006．6