No.	品　名 NAME	台数 QUANTITY	型　式 MODEL　・　寸　法 MEASUR
	エクセレントシリーズ　調理台 （バック無し）		MW－　ＮＸ

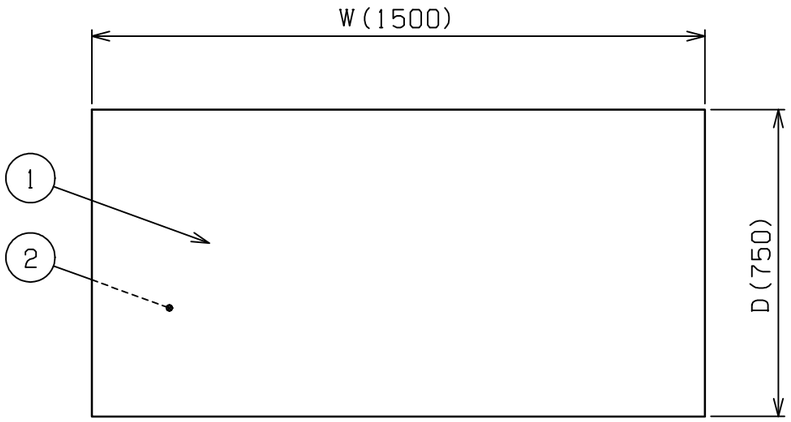

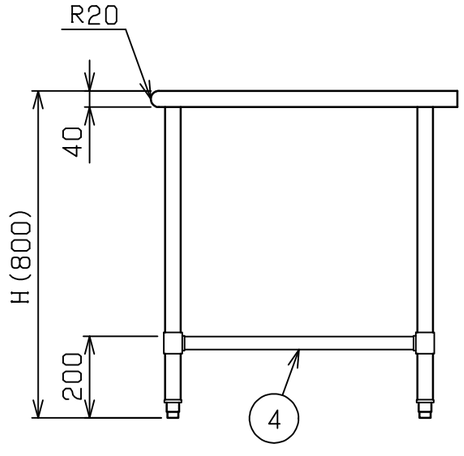

寸法 / 型式	W	D	H
MW－０４６ＮＸ	４５０	６００	８００
MW－０６６ＮＸ	６００	６００	８００
MW－０７６ＮＸ	７５０	６００	８００
MW－０９６ＮＸ	９００	６００	８００
MW－１０６ＮＸ	１０００	６００	８００
MW－１２６ＮＸ	１２００	６００	８００
MW－１３６ＮＸ	１３００	６００	８００
MW－１５６ＮＸ	１５００	６００	８００
MW－１８６ＮＸ	１８００	６００	８００
MW－０６７ＮＸ	６００	７５０	８００
MW－０７７ＮＸ	７５０	７５０	８００
MW－０９７ＮＸ	９００	７５０	８００
MW－１２７ＮＸ	１２００	７５０	８００
MW－１５７ＮＸ	１５００	７５０	８００
MW－１８７ＮＸ	１８００	７５０	８００

※Ｗ１８００は６本脚となります。

部番	品　名	材　質	備　考
1	トップ	SUS430	t1.2　No.4仕上
2	トップ補強	ボンデ	t1.6
3	スノコ板	SUS430	t1.0　No.4仕上 取外し方式（２分割） （６本脚の場合は４分割）
4	補強パイプ	SUS304	t1.0　□３２×１６
5	脚	SUS304	t1.0　φ３８
6	アジャスト	SUS304	

※本図はMW－１５７ＮＸを示す

※　改善の為、仕様及び外観を予告なしに変更することがあります。

業務用総合厨房機器メーカー
株式会社マルゼン
MARUZEN　CO.,LTD.

変更事項 ALTERATION	縮尺 SCALE	日付 DATE	図番 DRAWING No.	工事名 TITLE	備考 REMARKS
	1/15	・　・	０１８４１		
	検図 CHECK	設計 DESIGN	製図 DRAW	営業担当 CHARGE	図面名称 DRAWING CORD / 承認印 APPROVED
					エクセレントシリーズ　調理台（バック無し）

2004.1