No.	品　名 NAME	台数 QUANTITY	型　式 MODEL　・　寸　法 MEASUR
	内管式MRシリーズ　中華レンジ		MR－５０１

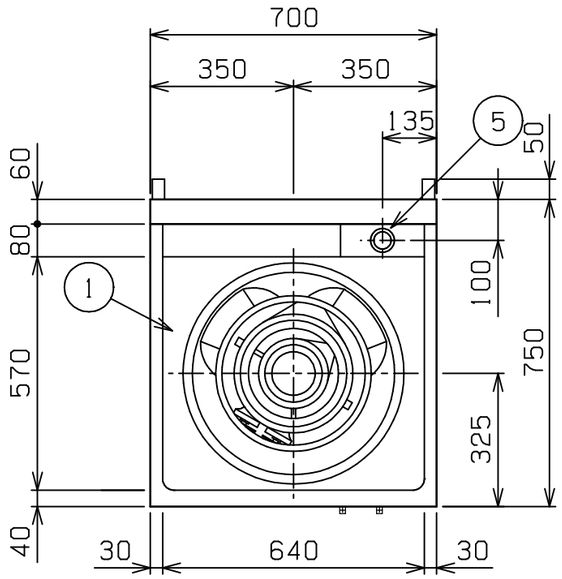

種　類		1口（ソバ）		
外形寸法		間　口	奥　行	高　さ
		７００	７５０	７２０
ガス消費量	都市ガス	２５．６kW（22，000kcal／h）		
	ＬＰガス	２５．６kW（1．83kg／h）		
ガス接続口	都市ガス	２０Ａ		
	ＬＰガス	２０Ａ		
バーナー種類		鋳鉄製　網式リングバーナー（炎口内向き）×1		
製品重量		７９ｋｇ		
付属品		５０mmジャバラホース（１），ゴミ受（１）		

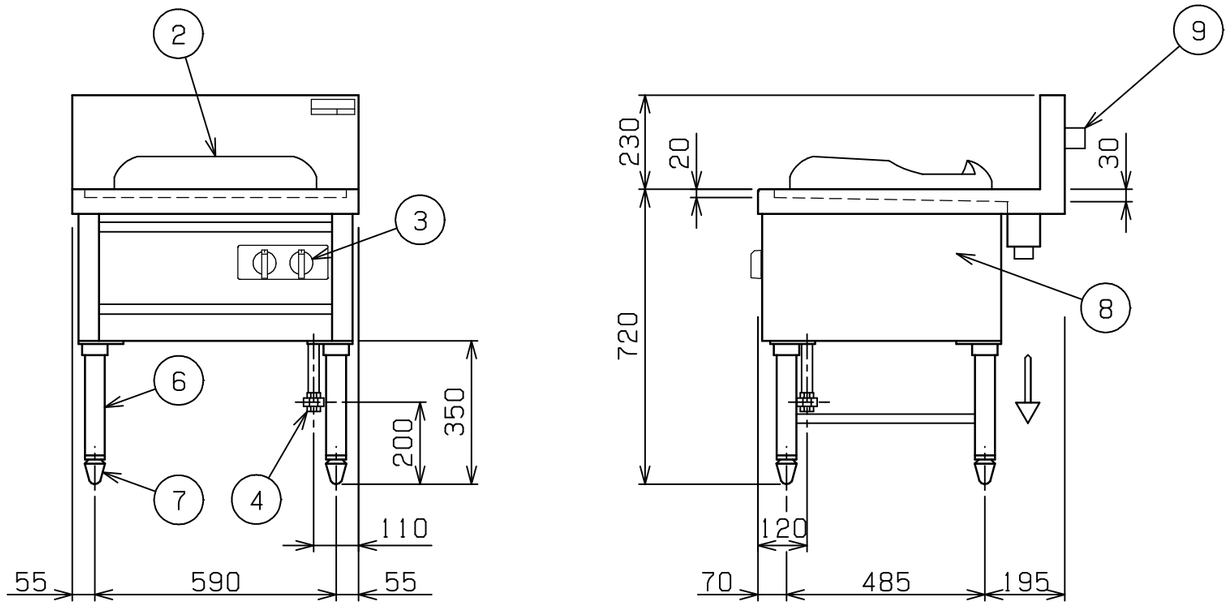

部番	品　名	材　質	備　考
1	トップ	SUS430	
2	ソバ釜枠	SUS304	内径φ３８０
3	ガスコック	C3771	圧電式自動点火
4	ガス接続口		ユニオン
5	排水口		４０Ａ共栓
6	脚	SUS304	φ４８
7	アジャスト	FC	黒塗装
8	本体側板	SUS430	
9	背面ニゲ板		不燃構造の建築物に設置の場合、取外し可

※　設置上の注意　熱機器の設置については安全の為、消防法の設置基準に従って設置してください。
※　不燃構造の建築物に設置する場合に限り、背面ニゲ板を取外し設置することができます。
※　改善の為、仕様及び外観を予告なしに変更することがあります。

業務用総合厨房機器メーカー
株式会社マルゼン
MARUZEN CO.,LTD.

変更事項 ALTERATION	縮尺 SCALE	日付 DATE	図番 DRAWING No.	工事名 TITLE	備考 REMARKS
	1/15	・　・	０１１８６		

検図 CHECK	設計 DESIGN	製図 DRAW	営業担当 CHARGE	図面名称 DRAWING CORD	承認印 APPROVED
				内管式ＭＲシリーズ　中華レンジ	

２０１１．１