No.	品　名NAME	台数QUANTITY	型　式MODEL　・　寸　法MEASUR
	パワークックガステーブルコンロ		RGC－096B

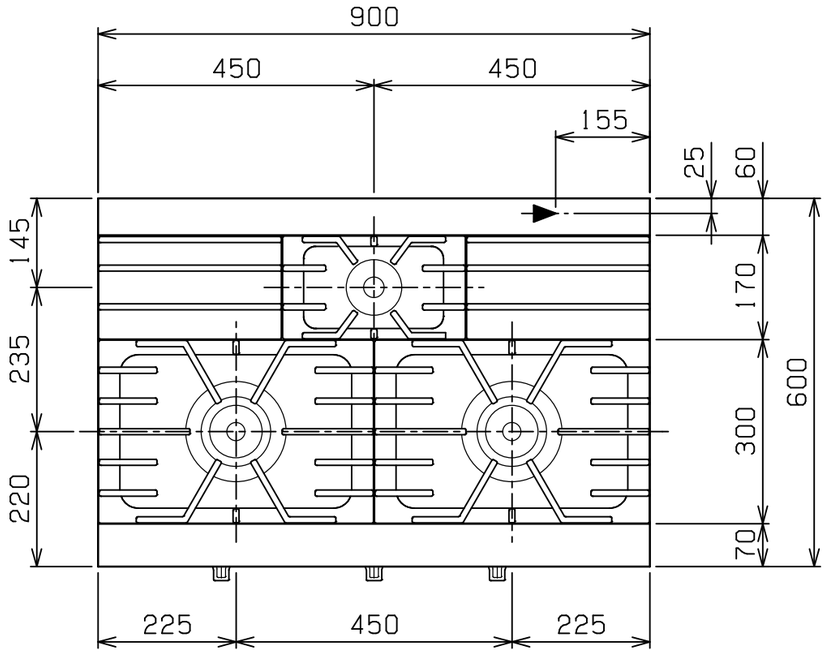

外形寸法		間　口	奥　行	高　さ
		900	600	200
ガス消費量	都市ガス	32．0kW（27，500kcal／h）		
	LPガス	29．1kW（2．08kg／h）		
ガス接続口	都市ガス	20A		
	LPガス	20A		
バーナー種類		鋳鉄製　ユニバーサルバーナー（φ165）×2 鋳鉄製　ユニバーサルバーナー（φ95）　×1		
製品重量		62kg		

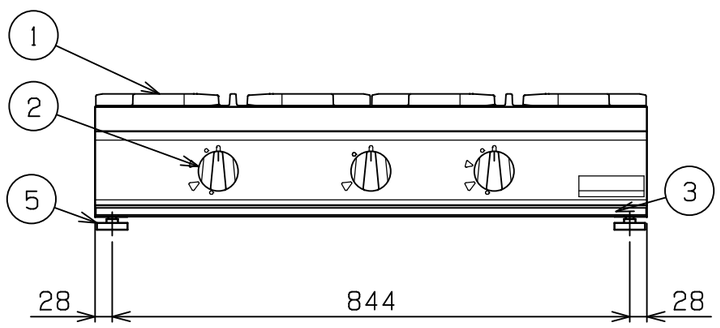

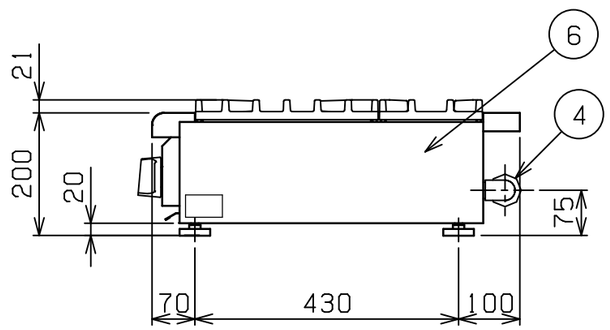

部番	品　名	材　質	備　考
1	ゴトク	FC	黒塗装
2	ガスコック	C3771	圧電式自動点火
3	シル受	SUS430	
4	ガス接続口		ユニオン
5	アジャスト	ZDC	クロムメッキ仕上
6	本体側板	SUS430	No．4仕上

※　設置上の注意　熱機器の設置については安全の為、消防法の設置基準に従って設置してください。
※　改善の為、仕様及び外観を予告なしに変更することがあります。

業務用総合厨房機器メーカー
株式会社マルゼン
MARUZEN　CO., LTD.

変更事項ALTERATION	縮尺SCALE	日付DATE	図番DRAWING No.	工事名TITLE	備考REMARKS
	1/10	・　・	04147		
検図CHECK	設計DESIGN	製図DRAW	営業担当CHARGE	図面名称DRAWING CORD	承認印APPROVED
				パワークックガステーブルコンロ	

2010．2