No.	品　名NAME	台数QUANTITY	型　式MODEL　・　寸　法MEASUR
	パワークックガステーブル		RGT－1262B

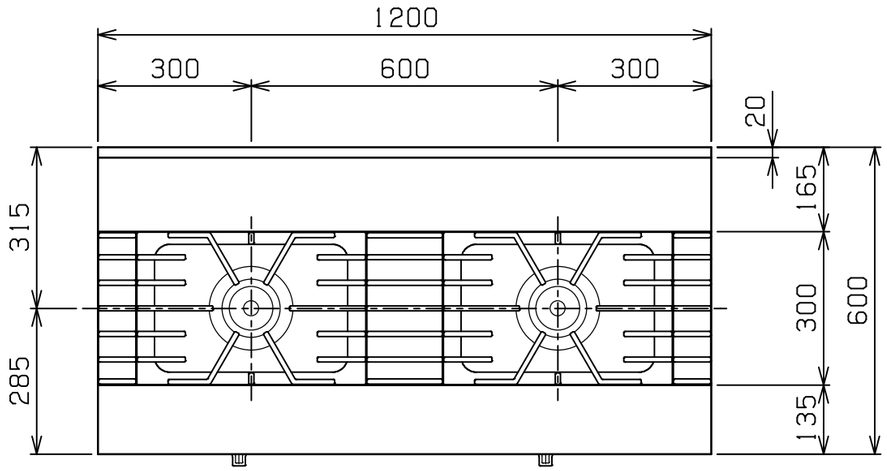

種　類		片面式		
外形寸法		間　口	奥　行	高　さ
		1200	600	800
ガス消費量	都市ガス	26．7kW（23，000kcal／h）		
	LPガス	24．4kW（1．75kg／h）		
ガス接続口	都市ガス	25A		
	LPガス	25A		
バーナー種類		鋳鉄製　ユニバーサルバーナー（φ165）×2		
製品重量		104kg		

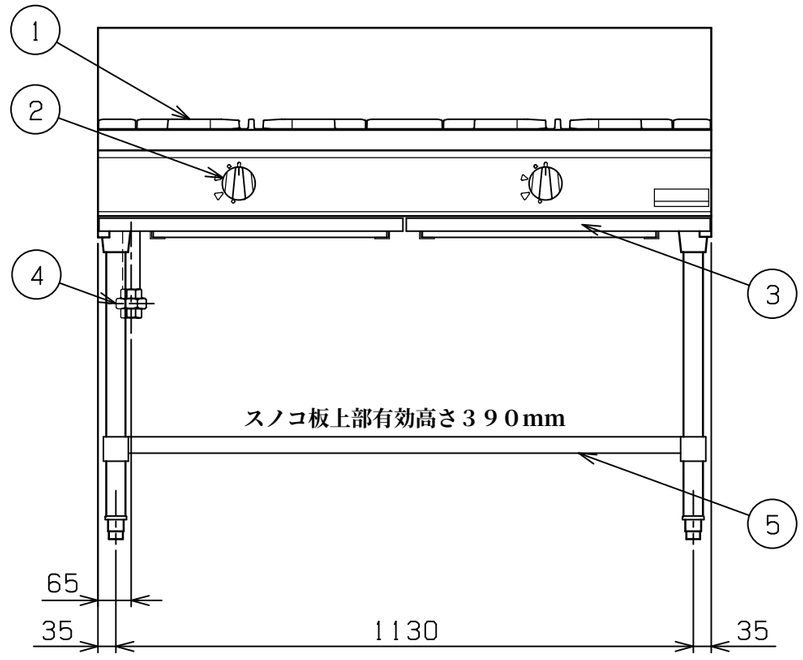

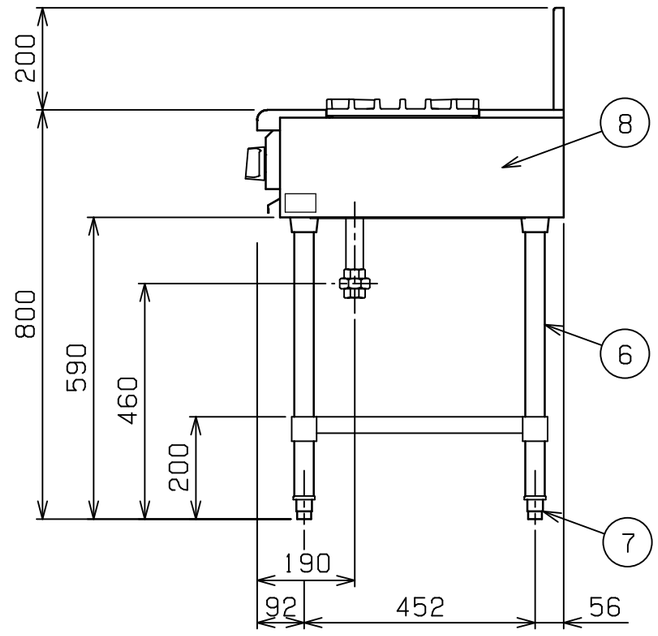

部番	品　名	材　質	備　考
1	ゴトク	FC	黒塗装
2	ガスコック	C3771	圧電式自動点火
3	シル受	SUS430	
4	ガス接続口		ユニオン
5	スノコ板	SUS430	No．4仕上
6	脚	SUS304	φ38
7	アジャスト	SUS304	
8	本体側板	SUS430	No．4仕上

※　設置上の注意　熱機器の設置については安全の為、消防法の設置基準に従って設置してください。

※　改善の為、仕様及び外観を予告なしに変更することがあります。

業務用総合厨房機器メーカー

株式会社マルゼン

MARUZEN　CO., LTD.

変更事項ALTERATION	縮尺SCALE	日付DATE	図番DRAWING No.	工事名TITLE	備考REMARKS
	1/12	・　・	04133		
	検図CHECK	設計DESIGN	製図DRAW	営業担当CHARGE	図面名称DRAWING CORD	承認印APPROVED
					パワークックガステーブル	

2010．2