No.	品　名 NAME	台数 QUANTITY	型　式 MODEL　・　寸　法 DIMENSION
	電磁調理器　ＩＨクリーンテーブル		ＭＩＴ－□□□Ｃ

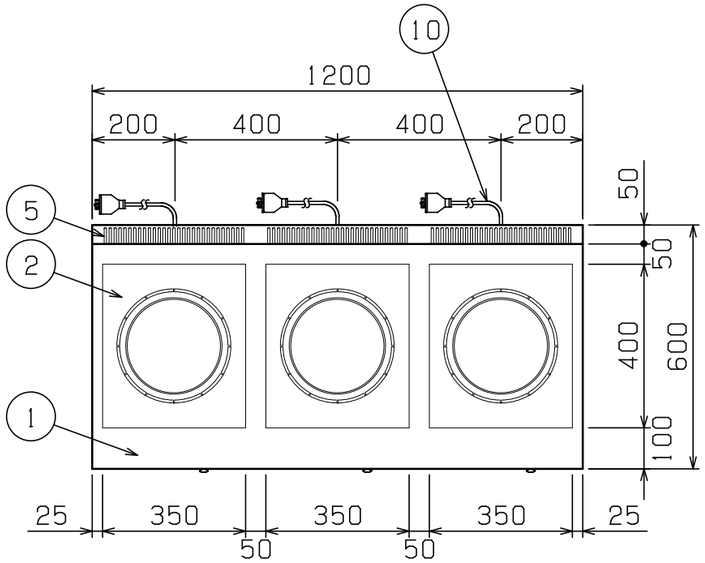

コンセント形状

型　式		ＭＩＴ－３３３Ｃ	ＭＩＴ－５５５Ｃ
種　類		テーブルタイプ　3口 単機能シリーズ	
外形寸法	間口	１２００	
	奥行	６００	
	高さ	８００	
プレート寸法		３５０（Ｗ）×４００（Ｄ）　×３	
電磁ユニット		３ｋＷ+３ｋＷ+３ｋＷ	５ｋＷ+５ｋＷ+５ｋＷ
定格電源		三相　２００Ｖ　５０／６０Ｈｚ	
消費電力		９．０ｋＷ	１５．０ｋＷ
必要手元開閉器容量 （合計使用時）		２０Ａ×３ （４０Ａ）	２０Ａ×３ （６０Ａ）
製品重量		９４ｋｇ	
付属品		フィルター（３）	

◎電磁ユニットの組合せは自由に選べます。

電磁ユニット	３ｋＷ	５ｋＷ	６ｋＷ
消費電力	３．０ｋＷ	５．０ｋＷ	６．０ｋＷ

◎奥行違い、間口違い、間口・奥行違いもございます。

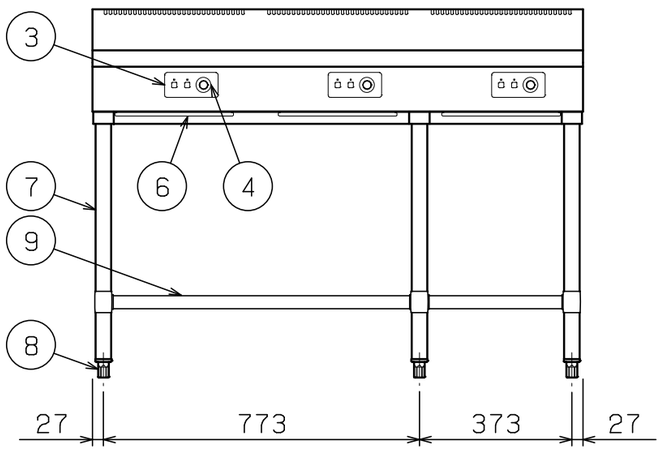

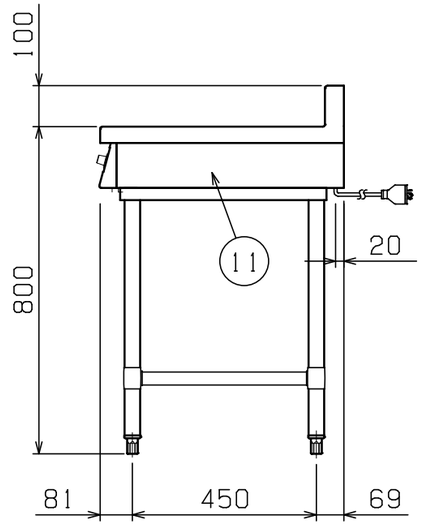

部番	品　名	材　質	備　考
１	トップ	ＳＵＳ３０４	Ｎｏ．４仕上
２	セラミックプレート	ネオセラム	
３	操作パネル		
４	出力設定ツマミ	ナイロン	
５	排気口		
６	フィルター	ポリエステル	
７	脚	ＳＵＳ３０４	φ３８
８	アジャスト	ＳＵＳ３０４	
９	スノコ板	ＳＵＳ４３０	
１０	電源コード		2m　接地3P　20A引掛プラグ付
１１	本体側板	ＳＵＳ４３０	Ｎｏ．４仕上

※　設置上の注意　熱機器の設置については安全の為、消防法の設置基準に従って設置してください。

※　改善の為、仕様及び外観を予告なしに変更することがあります。

業務用総合厨房機器メーカー
株式会社マルゼン
MARUZEN CO., LTD.

変更事項 ALTERATION	尺度 SCALE	日付 DATE	図番 DRAWING No.	工事名 TITLE	納品日 DATE OF DELIVERY
	1/15	・　・	05754		
	検図 CHECK	設計 DESIGN / 製図 DRAW	営業担当 CHARGE	図面名称 DRAWING CORD 電磁調理器　ＩＨクリーンテーブル	承認印 APPROVED

２０１４．７