No.	品　名 NAME	台数 QUANTITY	型　式 MODEL　・　寸　法 DIMENSION
	涼厨フライヤー　低油量タイプ		MGF－CE20

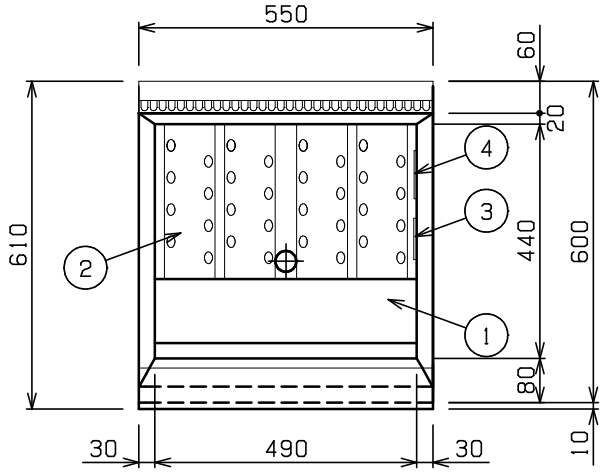

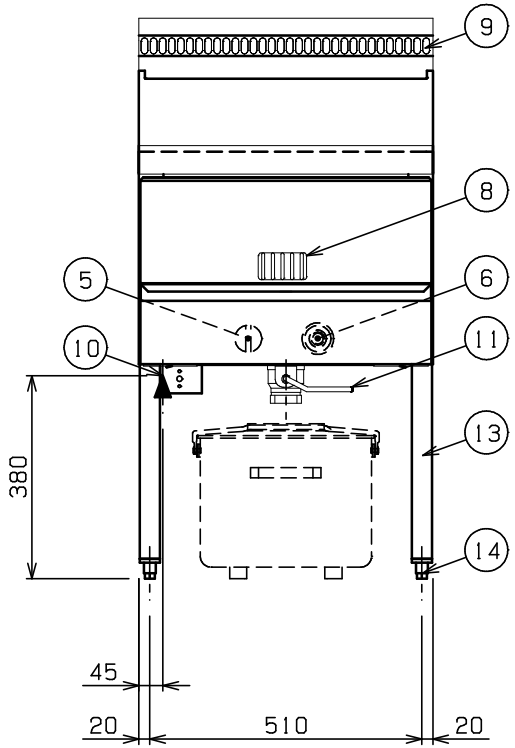

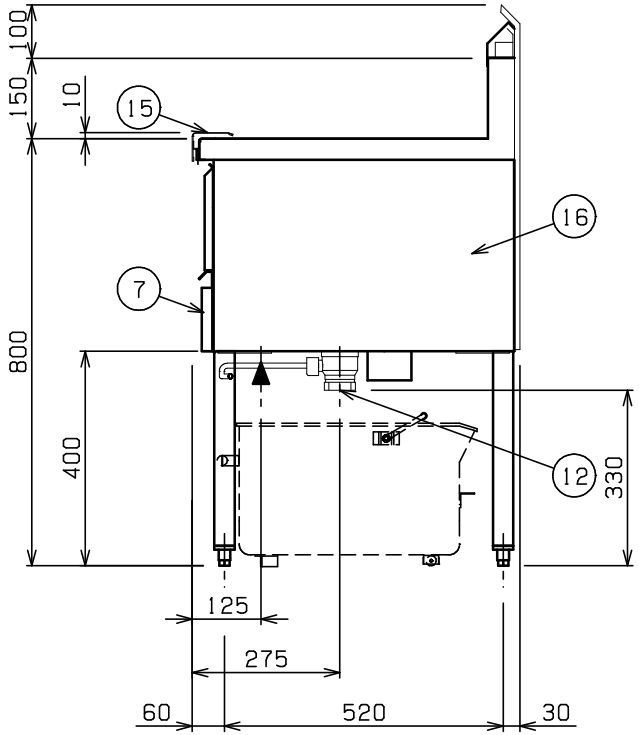

種　類		レギュラータイプ　一槽式		
外形寸法		間　口	奥　行	高　さ
		550	610	800
油　量		20L		
ガス消費量	都市ガス	11．6kW（10，000kcal／h）		
	LPガス	11．6kW（0．83kg／h）		
ガス接続口	都市ガス	15A（R1／2）		
	LPガス	15A（R1／2）		
加熱方式		中間加熱方式		
バーナー種類		鋳鉄製　網式バーナー　×1		
安全装置		立消え安全装置（サーモカップル方式） 過熱防止装置		
製品重量		54kg		
付属品		フタ（1），仕切網（1），油缶　大（1）， 油コシ網　大（1），スクイ網（1）， スベリ板（1），油切板（1），油切網（1） ヒートプロテクター（1）		

部番	品　名	材　質	備　考
1	油　槽	SUS430L	深さ120mm
2	ホールヒートパイプ	SUS430L	
3	ハイリミット感熱棒	SUS304	液体膨張式　本体側板取付
4	サーモ感熱棒	C1220	クロムメッキ仕上
5	ガスコック	C3771	圧電式自動点火　安全装置付 （操作カバー内側）
6	サーモスタット	ADC	160℃～220℃ （操作カバー内側）
7	操作カバー	SUS430	No．4仕上
8	のぞき窓	SUS430	No．4仕上
9	煙突カバー	SUS430	
10	ガス接続口		15A（R1／2）
11	排油コックハンドル	SS	φ9　クロムメッキ仕上
12	排油口		40A（Rc1　1／2）
13	パイプ脚	SUS430	φ38
14	アジャスト	SUS304	
15	ヒートプロテクター	SUS430	
16	本　体	SUS430	No．4仕上

※　設置上の注意　熱機器の設置については安全の為、消防法の設置基準に従って設置してください。

※　改善の為、仕様及び外観を予告なしに変更することがあります。

業務用総合厨房機器メーカー
株式会社マルゼン
MARUZEN CO. LTD.

変更事項 ALTERATION	尺度 SCALE	日付 DATE	図番 DRAWING No.	工事名 TITLE	納品日 DATE OF DELIVERY
	1/10	・　・	06867		
	検図 CHECK	設計 DESIGN	製図 DRAW	営業担当 CHARGE	図面名称 DRAWING CORD	承認印 APPROVED
					涼厨フライヤー　低油量タイプ	

2016．9