No.	品　名 NAME	台数 QUANTITY	型　式 MODEL　．　寸　法 DIMENSION
	外管式ハイカロリー　中華レンジ		MRS−H111C

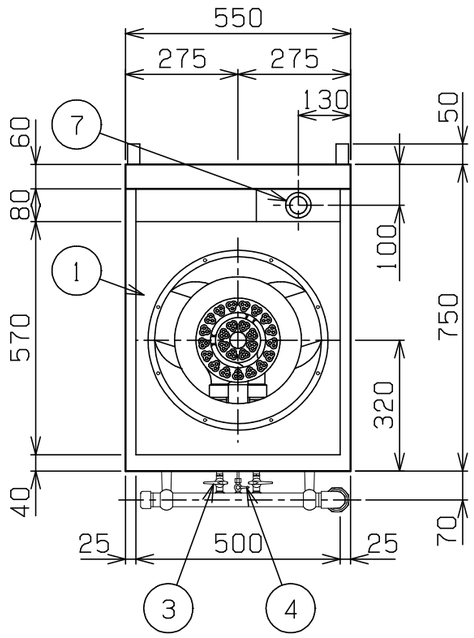

種　類		1口（イタメ）		
外形寸法		間　口	奥　行	高　さ
		550	750	720
ガス消費量	都市ガス	23．3kW（20，000kcal／h）		
	LPガス	23．3kW（1．67kg／h）		
ガス接続口	都市ガス	25A（ユニオン）		
	LPガス	25A（ユニオン）		
バーナー種類		鋳鉄製　星華バーナー　×1		
製品重量		46kg		
付属品		50mmジャバラホース（1），ゴミ受（1），点火棒（1），ゴムホース（1）		

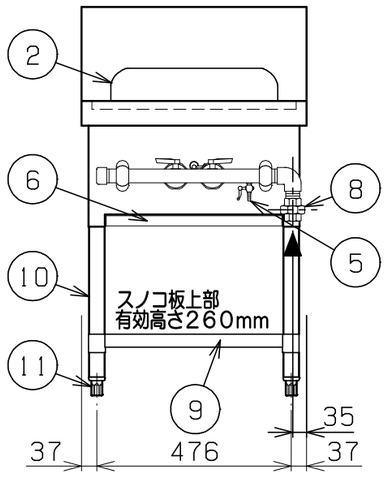

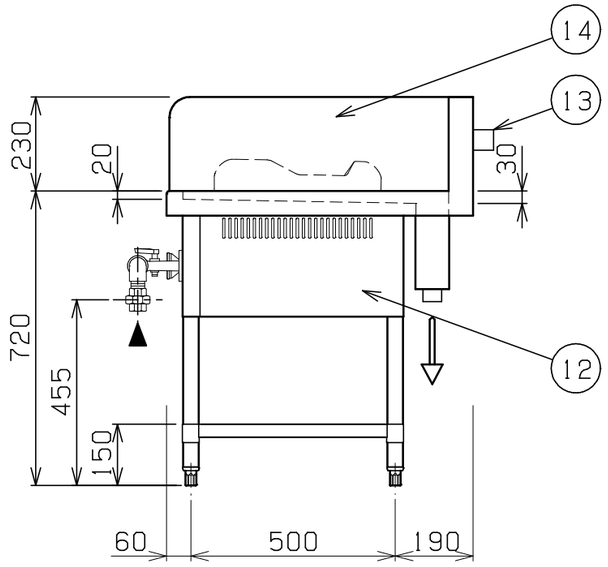

部番	品　名	材　質	備　考
1	トップ	SUS430	
2	イタメ釜枠	SUS304	内径φ310
3	ガスコック	YBsC	クロムメッキ仕上
4	パイロットコック	C3604	クロムメッキ仕上
5	点火棒コック	C3604	クロムメッキ仕上
6	シル受	SUS430	
7	排水口		40A（G1　1／2）共栓
8	ガス接続口		25A（ユニオン）
9	スノコ板	SUS430	固定式
10	脚	SUS304	φ38
11	アジャスト	SUS304	
12	本体側板	SUS430	
13	背面ニゲ板		不燃構造の建築物に設置の場合、取外し可
14	サイドガード	SUS430	

※　設置上の注意　熱機器の設置については安全の為、消防法の設置基準に従って設置してください。

※　不燃構造の建築物に設置する場合に限り、背面ニゲ板を取外し設置することができます。

※　改善の為、仕様及び外観を予告なしに変更することがあります。

業務用総合厨房機器メーカー 株式会社マルゼン MARUZEN CO., LTD.	変更事項 ALTERATION	尺度 SCALE 1/15	日付 DATE ・　・	図番 DRAWING No. 05595	工事名 TITLE	納品日 DATE OF DELIVERY
		検図 CHECK	設計 DESIGN	製図 DRAW	営業担当 CHARGE	図面名称 DRAWING CORD 外管式ハイカロリー　中華レンジ	承認印 APPROVED

2016．5